www.interglobal.pl

INNOWACJA TECHNOLOGIA

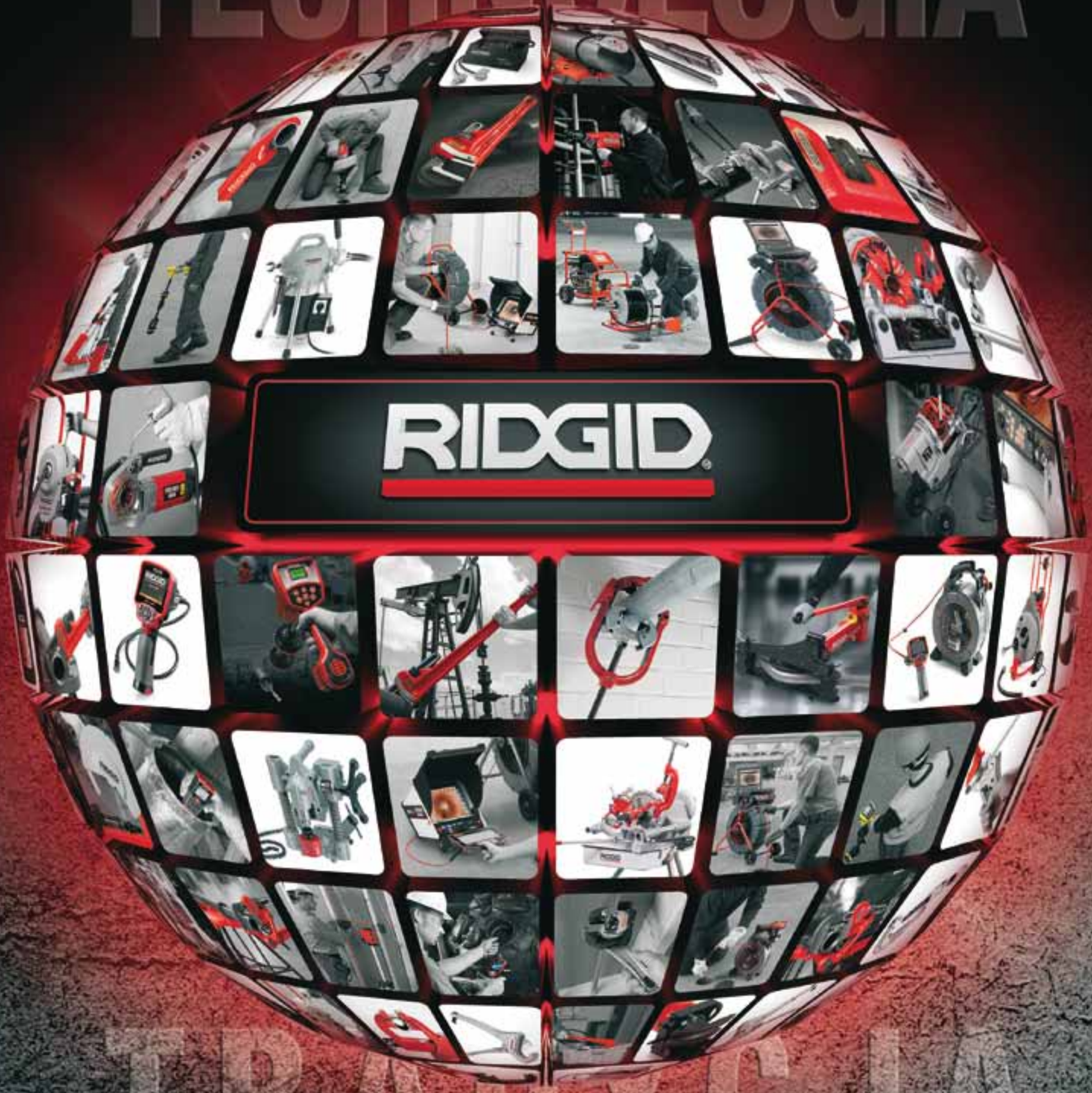

TRADYCJA ZAUFANIA

ŹRÓDŁO NAJNOWSZYCH INFORMACJI NA TEMAT PRODUKTU

RIDGID.EU/NEW

Inter Global Sp.z o.o. 43-378 Rybarzowice, ul.Bielska 914 tel./fax: 338191700

Spis treści

Informacje o Ridge Tool – 0.2

Gwarancja – 0.8

Indeks alfabetyczny – 15

Skorowidz numerów modeli – 15

Skorowidz numerów katalogowych – 15

Klucze | 1.1 – 1.10

Imadła do rur i wsporniki | 2.1 – 2.6

Cięcie i przygotowanie rur | 3.1 – 3.18

Gwintowanie | 4.1 – 4.34

Rowkowanie rolkowe | 5.1 – 5.14

Piłowanie i wiercenie | 6.1 – 6.22

Narzędzia ogólnego zastosowania | 7.1 – 7.18

Gięcie i kształtowanie | 8.1 – 8.12

Naprawa i konserwacja rur | 9.1 – 9.6

Połączenia zaciskane | 10.1 – 10.8

Diagnostyka, przeglądy i lokalizowanie | 11.1 – 11.32

Czyszczenie odpływów | 12.1 – 12.38

Bezpieczne magazynowanie w miejscu pracy | 13.1 – 13.18

Miękkie systemy przechowywania | 14.1 – 14.10

Nowe produkty

Obcinak do rur 2 w 1 z grzechotką AUTOFEED®
patrz strona 3.10

Obcinak do rur odpływowych z tworzywa sztucznego
patrz strona 3.16

Zaciskarki RP 340
patrz strony 10.6 & 10.7

Systemy kontroli wizyjnej microDrain™ i microReel™
patrz strony 11.8 & 11.9

Cyfrowy monitor rejestrujący
patrz strona 11.12

Kamery kontrolne
patrz strony 11.17 & 11.18

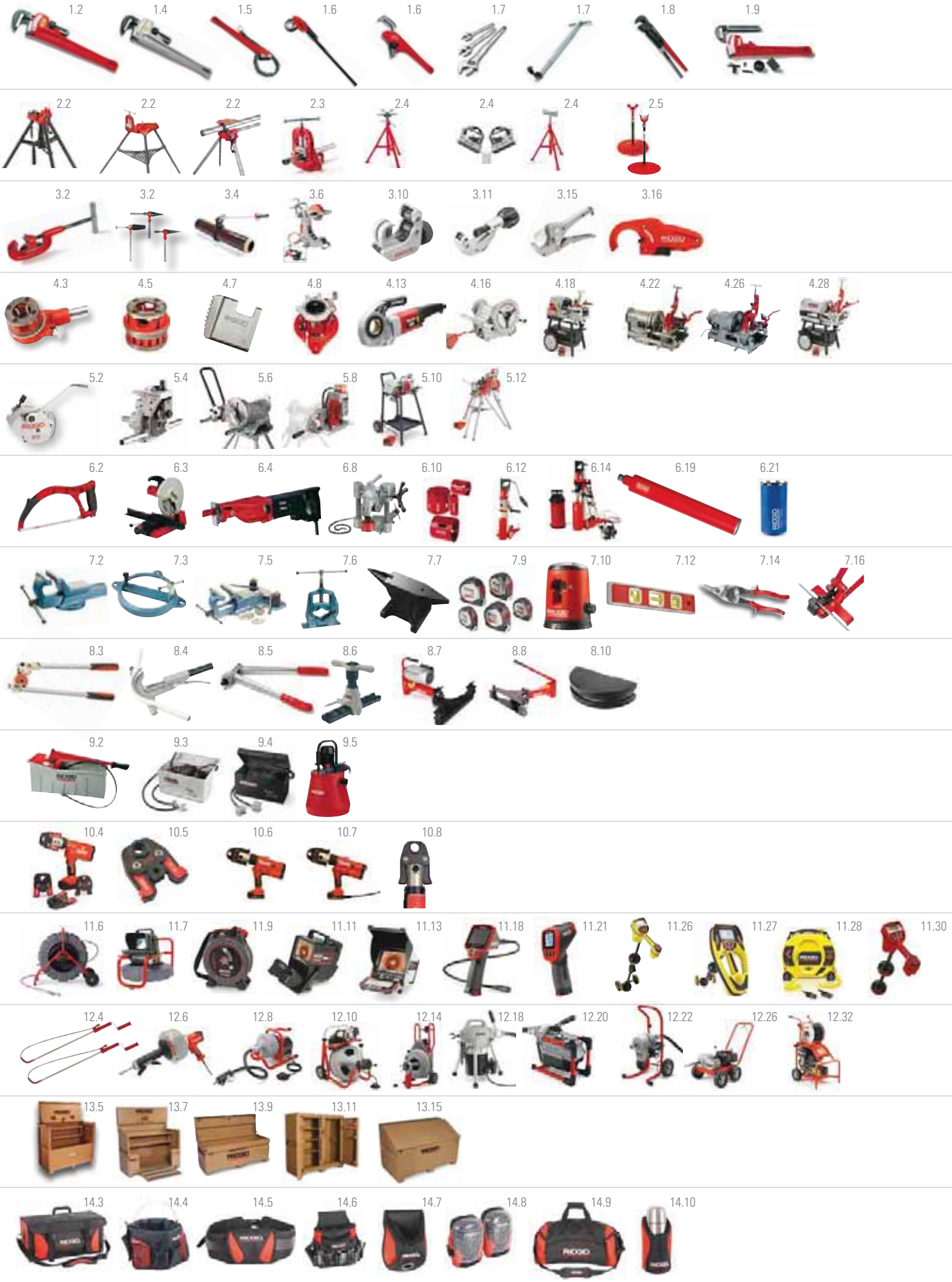
1.2
1.4
1.5
1.6
1.6
1.7
1.7
1.8
1.9
2.2
2.2
2.2
2.3
2.4
2.4
2.4
2.5
3.2
3.2
3.4
3.6
3.10
3.11
3.15
3.16
4.3
4.5
4.7
4.8
4.13
4.16
4.18
4.22
4.26
4.28
5.2
5.4
5.6
5.8
5.10
5.12
6.2
6.3
6.4
6.8
6.10
6.12
6.14
6.19
6.21
7.2
7.3
7.5
7.6
7.7
7.9
7.10
7.12
7.14
7.16
8.3
8.4
8.5
8.6
8.7
8.8
8.10
9.2
9.3
9.4
9.5
10.4
10.5
10.6
10.7
10.8
11.6
11.7
11.9
11.11
11.13
11.18
11.21
11.26
11.27
11.28
11.30
12.4
12.6
12.8
12.10
12.14
12.18
12.20
12.22
12.26
12.32
13.5
13.7
13.9
13.11
13.15
14.3
14.4
14.5
14.6
14.7
14.8
14.9
14.10

We Build Reputations™

RIDGID

Nieważne, czy prowadzisz jednoosobową firmę, czy jesteś członkiem międzynarodowego zespołu, poświęcasz swój czas i dokładasz starań, aby tworzyć firmę, którą możesz się pochwalić. Mimo że podstawą wszystkiego jest indywidualny wysiłek, to wizerunek w oczach klienta i widoczne rezultaty przynoszą sukces. Te elementy definiują dobrą reputację.

Dobra reputacja przynosi zapytania ofertowe i kontrakty. Jest to świadectwo ciężkiej pracy i zmysłu biznesowego. Pracuje się na nią latami. Może ona jednak błyskawicznie lec w gruzach. Reklamacje i niedotrzymane terminy mogą być katastrofalne w skutkach. Dlatego RIDGID przyrzeka zapewniać:

- *Pewność, że produkty marki RIDGID będą stale spełniać surowe wymagania miejsca pracy profesjonalisty.*
- *Wydajność, której skutkiem jest szybsza praca, więcej zleceń oraz większe dochody.*
- *Specjalistyczne innowacje pomagające naszym klientom oferować nowe usługi i tworzyć nowe źródła dochodów.*

Firma RIDGID pozwala Ci osiągnąć przewagę konkurencyjną poprzez maksymalizację okresu pracy bez awarii dzięki odpowiednim narzędziom i informacjom. Nieważne, czy jesteś doświadczonym fachowcem, czy dopiero wchodzisz na rynek. Narzędzia i usługi RIDGID pozwolą Ci osiągnąć to co najważniejsze – dobre imię.

Jako grupa jesteśmy dumni, wiedząc, że nasze indywidualne wysiłki służą większym celom. Pracując razem, sprawiamy, że świat działa jak należy – począwszy od systemów wodociągowych, a skończywszy na stabilnej infrastrukturze. Pracujemy dla siebie, dla naszych firm i całej branży...

Razem tworzymy dobrą reputację

EMERSON™

Ridge Tool Company, spółka zależna korporacji Emerson, jest częścią firmy Emerson Commercial and Residential Solutions™. Emerson (NYSE: EMR) ma ponad 60 oddziałów zarządzających około 245 zakładami produkcyjnymi na całym świecie, zatrudnia ponad 110.000 osób i oferuje swoje produkty w ponad 150 krajach.

Emerson Network Power™ – niezawodne rozwiązania zasilania, precyzyjnego sterowania środowiskiem oraz łączności dla nowoczesnej infrastruktury telekomunikacyjnej i sieci transmisji danych.

Emerson Process Management™ – przemysł przetwórczy, inteligentne urządzenia terenowe, oprogramowanie i doradztwo w zakresie zarządzania wydajnością i wiedza techniczna.

Wybór profesjonalistów

Dlaczego tak wielu profesjonalistów wybiera narzędzia marki RIDGID®? Odpowiedź jest prosta... Bo mają do nich zaufanie. Miliony narzędzi RIDGID są używane codziennie w instalacjach, na placach budów i w innych niezliczonych miejscach, gdzie występują ciężkie warunki środowiskowe.

Narzędzia te działają w skrajnie wysokich oraz niskich temperaturach, wytrzymują działanie pyłu i błota oraz sprawują się niezawodnie każdego dnia. Narzędzia RIDGID są znane na całym świecie jako wiodące w branży produkty, które umożliwiają takim profesjonalistom, jak Ty, szybsze i bardziej niezawodne wykonywanie zadań.

Jednym z głównych parametrów branych pod uwagę podczas projektowania narzędzi RIDGID jest wydajna praca. Każdy nasz produkt jest łatwy w obsłudze. Stosujemy również innowacyjne właściwości, co zapewnia, że nasze narzędzia i maszyny wykonują zadania najszybciej, jak jest to możliwe, bez uszczerbku dla jakości.

Opracowywanie i wytwarzanie innowacyjnych produktów spełniających stale zmieniajace się potrzeby profesjonalistów jest ciągłym procesem w firmie RIDGID. Nasze rozwijające się technologie nie tylko pomagają Ci rozwiązywać dzisiejsze problemy, ale są także zaprojektowane z myślą o Twoich przyszłych potrzebach.

Jako rzetelny partner profesjonalistów wsłuchujemy się w ich potrzeby i zachęcamy ich do wyrażania opinii. Potem wykorzystujemy te informacje, aby zapewnić im narzędzia, sprzęt i obsługę, o które proszą.

Intuicyjność naszych produktów pomoże Ci redukować koszty robocizny. Na przykład, rodzina naszego sprzętu do lokalizowania rur i przewodów ściekowych zapewnia wysoką wydajność pracy, zapewniając prostotę obsługi. Dzięki RIDGID poświęcasz mniej czasu na szkolenia swoich pracowników, a więcej na prowadzenie firmy.

Chociaż nasza działalność polega na sprzedawaniu narzędzi, pomagamy Ci w ten sposób, że używasz mniej narzędzi do wykonania zadań. Wydajna praca oznacza więcej zleceń, wyższe dochody i większe zadowolenie klientów. Zobowiązujemy się oferować nowe sposoby pomagające Ci rozwijać Twoją firmę i odnosić sukcesy.

Emerson Climate Technologies™ – technologie i systemy ogrzewania, wentylacji, klimatyzacji i chłodnicze przeznaczone dla zastosowań komercyjnych i domowych.

Emerson Industrial Automation™ – systemy i elementy sterowania urządzeń mechanicznych, sprzęt do łączenia tworzyw sztucznych i dokładnego oczyszczania oraz materiały pomocnicze i urządzenia do badań materiałowych.

Emerson Commercial & Residential Solutions™ – technologia firmy Emerson pomagająca odpowiadać na wyzwania w dziedzinie infrastruktury, opieki zdrowotnej i środowiska na całym świecie dzięki wytrzymałym narzędziom dla branży budowlanej i instalacyjnej, mobilnym stacjom roboczym dla szpitali i systemom utylizacji żywności zmniejszającym potrzebę wywozu śmieci na wysypiska ciężarówkami.

Główne czynniki sukcesu

Profesjonalizm ludzi

Firma RIDGID® mogła zawsze liczyć na bardzo utalentowanych i zaangażowanych pracowników, którzy pozostają lojalni przez swą całą długą karierę i dzielą ambicje rozwijania ich firmy. Są oni wspaniałymi profesjonalistami, doświadczonymi i ofiarnymi. Firma troszczy się o ich ustawiczny rozwój i indywidualne spełnianie się, inwestując w odpowiednie programy szkoleń.

Firma RIDGID jest przekonana, że zadowolenie klientów można uzyskać tylko dzięki wysoko zmotywowanym, zadowolonym pracownikom!

Długie tradycje

Firma RIDGID jest niezawodnym partnerem od ponad 90 lat, oferując doskonałą jakość i wykonanie trwałych produktów. RIDGID osiągnęła swą pozycję lidera głównie dzięki stałym relacjom z partnerami w dziedzinie dystrybucji oraz ciągłemu dialogowi z profesjonalistami.

Nasze bogate tradycje pozwalają nam oferować kompletne rozwiązania dla profesjonalistów i czynią z nas wzór na rynku.

Ciągłe wprowadzanie innowacji

Firma RIDGID ustawicznie inwestuje w rozwój nowych produktów charakteryzujących się wysokim poziomem wartości dodanej, wykorzystując najnowsze technologie. Rozwijanie nowych produktów wymaga nowoczesnych metod i technologii. Wszystkie prace techniczne i badawcze są realizowane w szeregu naszych centrów badawczo-rozwojowych na całym świecie.

Firma RIDGID jest w stanie spełniać narastające żądania coraz to szybszej i bardziej ekonomicznej instalacji dzięki ustawicznemu wprowadzaniu nowych wyrobów.

Scentralizowana logistyka

Główne obiekty magazynowe i centra dystrybucyjne zostały rozmieszczone strategicznie na całym świecie, aby lepiej obsługiwać stale powiększającą się liczbę naszych klientów. Centralne Europejskie Centrum Dystrybucyjne znajduje się w Leuven, w Belgii.

Klienci firmy RIDGID na całym świecie korzystają ze zoptymalizowanego poziomu usług, wdrożenia systemów EDI, internetowych portali dystrybucyjnych oraz firmowych systemów logistycznych obsługiwanych przez czołowe firmy informatyczne.

Firma RIDGID oferuje dopasowane do potrzeb klienta usługi logistyczne na najwyższym poziomie.

- **1923** Założenie firmy Ridge Tool Company oferującej klucz do rur marki RIDGID.
- **1940** Ridge Tool wprowadza gwinciarki z napędem.
- **1943** Ridge Tool Company przenosi swoją siedzibę główną do miasta Elyria, w stanie Ohio, USA.
- **1946** Firma Ridge Tool rozpoczyna eksport produktów pomagających w odbudowie Europy.

Inter Global Sp.z o.o. 43-378 Rybarzowice, ul.Bielska 914 tel./fax: 338191700

Spełnianie potrzeb klientów

Obecność na całym świecie

Produkty marki RIDGID® są sprzedawane w ponad 140 krajach. Główna część strategii firmy ukierunkowana jest na rozmieszczenie na całym świecie swych obiektów produkcyjnych, dystrybucyjnych i handlowych.

Lokalni przedstawiciele handlowi i demonstratorzy produktów RIDGID wspierają profesjonalnych partnerów dystrybucji i użytkowników końcowych.

Efektywna obsługa marketingu i sprzedaży

Przez wiele lat firma RIDGID realizowała swą strategię marketingową, która uczyniła z niej wiodącą markę wśród specjalistów.

Firma RIDGID stale wspomaga zwiększanie świadomości marki i wzmacnia relacje z dystrybutorami poprzez katalogi produktów, kampanie reklamowe, serwisy społecznościowe, targi i Internet.

Wyspecjalizowana obsługa klienta

Miejscowe zespoły doświadczonych pracowników obsługi klienta wspomagają partnerów dystrybucji w oferowaniu klientom wspaniałych usług.

Firma RIDGID oferuje doskonałą obsługę posprzedażną poprzez sieć własnych i niezależnych autoryzowanych centrów serwisowych w celu zagwarantowania możliwości optymalnego wykorzystywania i czasu użytkowania swych produktów.

Profesjonalne centra szkoleniowe

Firma RIDGID inwestuje intensywnie w programy szkolenia własnych pracowników, dystrybutorów oraz końcowych użytkowników.

Obiekty szkoleniowe w Europie znajdują się w:

- Leuven, Belgia
- Karlslunde, Dania
- Gevelsberg, Niemcy
- Pioltello, Włochy
- Sissach, Szwajcaria
- Cluj-Napoca, Rumunia
- Stambuł, Turcja
- Moskwa, Rosja

Wszystkie programy szkolenia są dostosowane do potrzeb i wymagań klientów.

Lokalizacje na świecie	Produkcja	Magazyny	Sprzedaż i wsparcie
Europa			
Cluj, Rumunia	●		●
Leuven, Belgia		●	●
Gevelsberg, Niemcy	●		●
Sissach, Szwajcaria		●	●
Australia			
Campbellfield, Wiktoria		●	●
Stany Zjednoczone			
Elyria, Ohio	●	●	●
Cambridge, Ohio	●	●	●
Erie, Pensylwania	●	●	●
Orange, Wirginia	●	●	
Azja			
Prefektura Kanagawa, Japonia			●
Szanghaj, Chiny	●	●	●
Ameryka Południowa			
Guarulhos, Brazylia		●	●
Ameryka Środkowa			
Miasto Meksyk		●	●

• **1964** Otwarcie nowego zakładu produkcyjnego i punktu sprzedaży w St. Truiden, w Belgii.

• **1966** Ridge Tool staje się częścią firmy Emerson Professional Tools™.

• **1967** Do oferty firmy Ridge Tool włączona zostaje linia urządzeń do czyszczenia odpływów i narzędzi diagnostycznych marki Kollmann.

• **1972** Otwarcie nowego zakładu produkcyjnego i punktu sprzedaży w São Paulo.

Pełne wsparcie przez całą dobę, 7 dni w tygodniu

Przeszukaj kompletną ofertę narzędzi RIDGID® i pomocy technicznej

Na naszej stronie internetowej można znaleźć najnowsze informacje i uzyskać pomoc dotyczącą produktów RIDGID:

- Nowe i wcześniej dostępne produkty
- Instrukcje obsługi
- Zamówienia demonstracji
- Fora i porady
- Dostępne szkolenia
- I wiele więcej…

Odwiedź stronę www.RIDGID.eu.

Uzyskaj pomoc techniczną RIDGID tam, gdzie przychodzą profesjonaliści

Nie ma lepszego wyboru dla zapewnienia optymalnego serwisu Twoich narzędzi i sprzętu RIDGID niż autoryzowane centrum serwisowe RIDGID. Aby zlokalizować najbliższe centrum serwisowe, odwiedź stronę www.RIDGID.eu

• **OBECNIE** Firma Ridge Tool posiada zakłady produkcyjne w Stanach Zjednoczonych, Europie i Azji • Produkty firmy Ridge Tool są dostępne w ponad 140 krajach za pośrednictwem sieci czołowych dystrybutorów • Firma Ridge Tool oferuje ponad 300 typów narzędzi i urządzeń w ponad 4.000 modeli i rozmiarów.

Nalegaj na stosowanie oryginalnych części zamiennych RIDGID®

Produkty marki RIDGID są projektowane i produkowane zgodnie z najwyższymi standardami jakości, aby zapewnić realizowanie określonych zadań z optymalną i długotrwałą wydajnością. Elementy narzędzi są zaprojektowane tak, aby się uzupełniały, tworząc idealnie działający „system". Jak w przypadku każdego narzędzia niektóre części muszą być od czasu do czasu wymieniane. Aby zachować najwyższe standardy wydajności oczekiwane od narzędzi firmy RIDGID, należy upewnić się, że stosowane są części zamienne opatrzone znakiem towarowym RIDGID.

Należy szukać lub nalegać na stosowanie wyłącznie części oznaczonych etykietą „Oryginalna część zamienna RIDGID". Jest to najlepszy sposób na zagwarantowanie wydajności, sprawności i długiego okresu eksploatacji.

Katalogi części i elementów do napraw

Na żądanie dostępne są katalogi ilustrujące części dla narzędzi ręcznych, maszyn i urządzeń do czyszczenia przewodów ściekowych. Obejmują one wszystkie wymienione tam narzędzia. W przypadku zamawiania konkretnych potrzebnych części należy pamiętać o podawaniu numerów katalogowych, które znajdują się w katalogach części, a także innych danych, które pomogą nam uniknąć pomyłek przy realizacji zamówienia.

Szacowane koszty naprawy i ceny części zamiennych zostaną podane po dotarciu narzędzia lub maszyny do naszej fabryki lub niezależnego autoryzowanego centrum serwisowego RIDGID. Klient jest zobowiązany z góry opłacić koszty transportu zwracanych narzędzi i maszyn.

Pozostań w kontakcie

Firma RIDGID w serwisach społecznościowych – za pośrednictwem naszych profili w serwisach społecznościowych możesz kontaktować się ze specjalistami ze swojej branży, zapoznawać się z aktualnościami od firmy RIDGID, uzyskiwać wskazówki i porady oraz wiele innych informacji. Wystarczy wyszukać wyrażenie RIDGID Europe lub RIDGID.

Pamiętaj o użyciu opcji „Lubię to" i „Obserwuj", aby otrzymywać najświeższe informacje od firmy RIDGID!

RIDGID w drodze – uzyskuj dostęp do nagrań wideo, informacji o produktach, literatury, demonstracji i wielu innych informacji oferowanych przez firmę RIDGID poprzez zeskanowanie kodu QR za pomocą telefonu z dostępem do Internetu. Po zarejestrowaniu klient będzie regularnie otrzymywać od nas aktualne informacje o najnowszych produktach, wskazówkach i wydarzeniach.

RIDGID

SCAN & LEARN

Inter Global Sp.z o.o. 43-378 Rybarzowice, ul.Bielska 914 tel./fax: 338191700

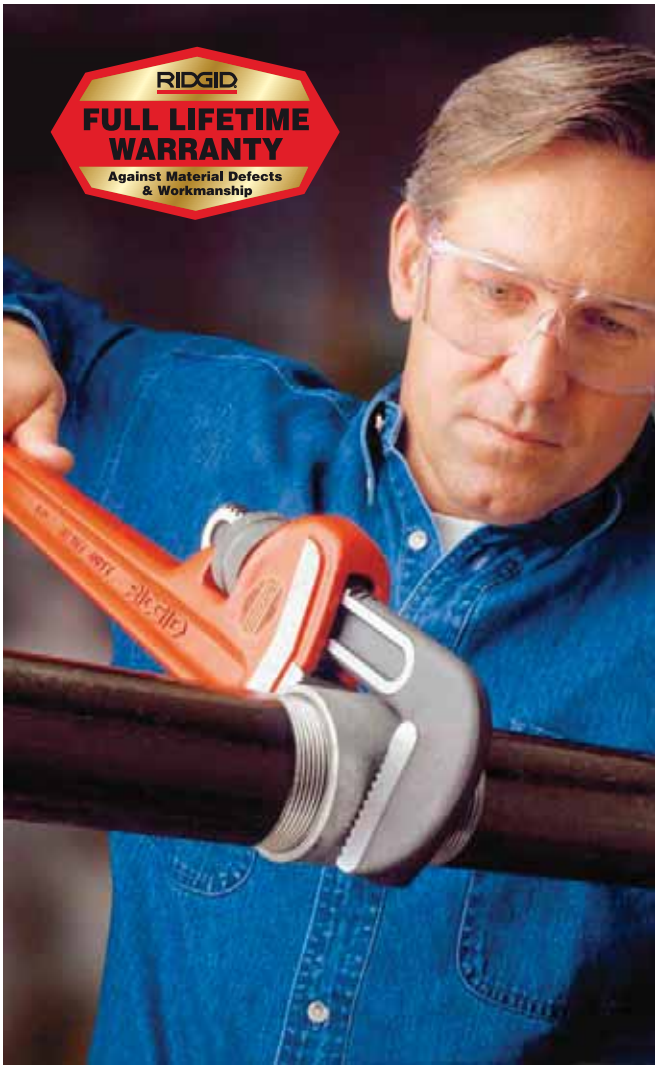

Zainwestuj w narzędzia RIDGID®, a my ochronimy Twoją inwestycję

REPUTACJA firmy RIDGID jest wynikiem stałej jakości produktów i lat doświadczeń w wykonawstwie. Rygorystyczne kontrole począwszy od surowców po zapakowane produkty zapewniają zaufanie do końcowych produktów wymagane przez profesjonalistów. Z tego powodu produkty firmy RIDGID są objęte DOŻYWOTNIĄ GWARANCJĄ.

Co obejmuje

Firma RIDGID gwarantuje, że narzędzia są wolne od wad wykonawczych i materiałowych.

Jaki okres obejmuje

Gwarancja obejmuje cały okres eksploatacji narzędzia RIDGID z wyjątkiem elementów elektrycznych i elektronicznych, które są objęte roczną gwarancją od daty sprzedaży. Gwarancja kończy się, gdy produkt stanie się niezdatny do użytku z powodu wystąpienia wad innych niż produkcyjne i materiałowe.

Jak uzyskać pomoc serwisową

Aby skorzystać z gwarancji, należy dostarczyć kompletny produkt (z opłaconymi kosztami transportu) do dowolnego autoryzowanego CENTRUM SERWISOWEGO FIRMY RIDGID. Klucze do rur i inne narzędzia ręczne należy zwracać w miejscu zakupu.

Co zrobimy, aby rozwiązać problem

Produkty objęte gwarancją zostaną bezpłatnie naprawione lub wymienione (wedle uznania firmy RIDGE TOOLS) i zwrócone klientowi.

Co nie jest objęte

Uszkodzenia przez niewłaściwe obchodzenie się, złe traktowanie lub zwykłe zużycie nie są objęte tą gwarancją. RIDGE TOOL nie odpowiada za żadne zniszczenia w wyniku wypadków lub zamierzonego zniszczenia.

Jak lokalne prawo odnosi się do tej gwarancji

Prawo niektórych krajów nie zezwala na wyłączenie lub ograniczanie gwarancji z powodu uszkodzeń przypadkowych lub wynikowych, więc powyższe ograniczenie lub wyłączenie może nie mieć zastosowania. Niniejsza gwarancja daje określone uprawnienia, daje także inne prawa różniące się w zależności od kraju.

Żadna inna gwarancja nie ma zastosowania

Ta PEŁNA GWARANCJA jest uznawaną i wyłączną gwarancją na produkty marki RIDGID. Żaden pracownik, przedstawiciel, dealer lub inna osoba nie jest uprawniona do zmiany niniejszej gwarancji lub zastępowania jej inną gwarancją w imieniu RIDGE TOOL COMPANY.

Oznaczenie zgodności CE

Wszystkie urządzenia marki RIDGID® i RIDGID Kollmann zostały zbadane i spełniają wymagania następujących dyrektyw Rady Europejskiej.

- Dyrektywa maszynowa (2006/42/WE).
- Dyrektywa w sprawie niskich napięć (2006/95/WE).
- Dyrektywa w sprawie zgodności elektromagnetycznej (2004/108/WE) wraz z późniejszymi zmianami.

Firma Ridge Tool Company opracowała techniczne akta konstrukcyjne dla każdego urządzenia, aby wykazać poprzez testy i zastosowanie norm europejskich, że dany produkt spełnia wymagania powyższych dyrektyw. Każde urządzenie nosi znak CE i jest dostarczane wraz z deklaracją zgodności.

Firma Ridge Tool Company posiada udokumentowany system zapewnienia jakości zgodny z normą ISO 9001 i posiada certyfikat przyznany przez inną firmę dla spółek Ridge Tool Company (Elyria, USA), Urick Foundry (Erie, USA) oraz RIDGID Products (Orange, USA). Zgodnie z Dyrektywą dane dotyczące poziomów hałasu i wibracji odnoszą się do urządzeń określonych w aktualnych normach.

Uwaga

Udoskonalenia techniczne mogą wymagać zmian informacji zawartych w niniejszym katalogu. Aktualne informacje można uzyskać u lokalnego dystrubutora produktów RIDGID. Narzędzi i sprzętu RIDGID nie należy używać niezgodnie z przeznaczeniem ani w warunkach niezgodnych z informacjami podanymi w danych technicznych. Należy zawsze postępować zgodnie z instrukcjami i ostrzeżeniami dostarczanymi wraz z narzędziami i sprzętem RIDGID.

Poziomy hałasu i wibracji

Model produktu RIDGID	dB(A) (1)* K=3	dB(A) (2)* K=3	m/s²** K=1,5
530-2	85		
550	86	89	16
600, 690	80		<2,5
700	85	98	<2,5
300	83		
300 Compact	79,5		
535A & 535M	82		
122	75		
1233	80		
1224	77		
590L	100	113	
Giętarka 3800E, HB38E	83		
918-I	79		
HC-450	92	104	
HC-300	93	110	
SF-2300, SF-2500	75		
RBC 10	Brak		
DP13 i DP24	80		
RP 340-B, RP 340-C	71,5	82,5	<2,5
RP-300	85	98	<2,5
RP-300B, RP 210-B	76		<2,5
RB-3W, HC-2W	90	103	<2,5
RB-208	83	96	
RB-214	83	101	
Pompa próżniowa	75		
Poziomica laserowa, MicroRay, LM-100, CL-100, DL-100	Brak		
1460E	83	93	
K-45	88	102	<2,5
K-45B	80		<2,5
K-7500	83		
K-3800	73		
K-40	74		
K-40B	74		
K-50	75		
K-60SP	75		
K-400	74		
K-750	74		
K-1500 SP	72		
KD-200, KD-325, KD-100 Mini, KD-200 Mini, RM-200	Brak		
FlatPack, walizka Color Video , Compact	Brak		
Color Compact, Monitor Pack, Color Monitor Pack	Brak		
Monitor, monitor z magnetowidem, monitor z nagrywarką DVD, LT-1000, CS-10, CS-1000	Brak		
Lokalizatory SeekTech®, nadajniki, CA-25, CA-100, CA-300 kamery kontrolne SeeSnake®, micro™ SeeSnake®	Brak		
K-1000	89	102	
K-1500 G	90,8	104	
KJ-2200	104	116	
KJ-3100	105	117	
KJ-1590 II	71		

** Podane poziomy natężenia dźwięku zmierzono zgodnie z normą EN 60745-1. (1) = poziom ciśnienia akustycznego (2) = poziom mocy akustycznej.*
*** Podane poziomy wibracji zmierzono zgodnie z normą EN 60745-1 i można ich użyć do porównania z innymi narzędziami.*

Amerykańskie patenty Ridge Tool

Urządzenie do czyszczenia przewodów ściekowych K-60SP	5,657,505
Urządzenie do czyszczenia przewodów ściekowych K-40	6,009,588; 6,243,905; 6,412,136
226 Obcinak do rur kanalizacyjnych spustowych	6,141,876
Power Spin	6,158,076
Rowkarka rolkowa	6,272,895; 6,591,652
Maszyna bębnowa K-380	6,360,397
Obcinak do rur 117/118	6,393,700; D485,150
Klucz jednostopniowy	6,523,440; D462,245
915 Rowkarka rolkowa	6,591,652
920 Rowkarka rolkowa	6,688,150; 6,708,545
Klucz do rur RapidGrip	6,742,419; 7,044,030; D474,380
Olejarka 418	7,090,054; D498,487
Urządzenie Auto Spin	7,478,451; D509,929
Stanowisko robocze 425	7,537,186
Czyszczenie odpływów	7,685,669
Obcinak do przewodów rurowych	7,716,840
Obcinak do rur	7,743,509
Kontrola wizualna	7,889,980
K-400	8,060,968
Narzędzie do montażu umywalek i zlewów (klucz do nakrętek pod umywalki)	D560,986
Urządzenie do zdalnej kontroli wizualnej	D567,123
SeeSnake micro	D573,042; D578,906; D573,903
K-400	D579,612
Czyszczenie odpływów	D570,558; D582,108; D595,911
Obcinak do rur	D626,812
K-45	D629,271
Imadło do rur	D645,319; D645,320; D645,321; D645,322; D645,323; D645,324; D645,325; D645,326; D645,327
ZACISKANIE:	5,611,228; 6,244,085; 6,434,998; 6,510,719; 6,510,723; 6,662,621; 6,694,586; 6,729,009; 6,923,037; 7,000,448; 7,036,806; 7,124,608; 7,146,839; 7,155,955; 7,188,508; 7,260,975; 7,421,871; 7,578,159; 7,634,859; 7,665,343; 7,979,980; D562,098; D593,828; D598,259

Znaki towarowe Ridge Tool w Stanach Zjednoczonych

Zastrzeżone znaki towarowe ®

AUTOFEED
AUTO-SPIN
Symbol Chevron
Symbol CHEVRON
E3 (stylizowany i/lub z symbolem graficznym)
JOBMAX
KWIK-SPIN
MATADOR
MAXCORE
MICRO CG-100
MICRODRAIN
microEXPLORER
Nazwa i symbol graficzny MS-UV
NAVITRACK
NAVITRACK SCOUT
OIL LESS GOLD
Symbol PEX
POWER SPIN
POWERFUL. DURABLE. PROFESSIONAL.
QUICK-FEED
RAPIDGRIP
RAPRENCH
RETRACT-A-RIP
RIDG-BACK
RIDGID
RIDGID (stylizowany) (przylegające do siebie litery D & G oraz ciągła kreska)
RIDGID (stylizowany) (przylegające do siebie litery D & G)
RIDGID (stylizowany) (przylegające do siebie litery D & G) z czerwoną kreską
RIDGID (stylizowany) (splecione litery D & G)
RIDGID (stylizowany) (splecione litery D & G) z symbolem klucza
RIDGID AIR MOVER (stylizowany)
RIDGIDCONNECT
Nazwa i symbol RIDGID KOLLMANN
POWERFUL, DURABLE, PROFESSIONAL.
RIDGIDCONNECT
ROOT RANGER
SCOUT
SEE IT. FIND IT. SOLVE IT.
SOF-TOUCH
STRONGER. FASTER. LONGER LIFE.
TRIBENDER
TRISTAND
U (stylizowany)
UNIVERSAL GOLD
WARRANTY MEDALLION (Symbol GWARANCJI (cieniowany))
WARRANTY MEDALLION (Symbol GWARANCJI (niecieniowany))
WE BUILD REPUTATIONS
X-CEL

Klucze do rur RIDGID® są znane na całym świecie ze swej niezrównanej wytrzymałości i przydatności. Oryginalny klucz do rur przeznaczony do pracy przy dużych obciążeniach, przedstawiony poniżej, zdobywa zaufanie profesjonalistów w dziedzinie instalacji rurowych od ponad 80 lat, ponieważ spełnia swe zadania zawsze za pierwszym razem. Klucze do rur RIDGID są również dostępne w szerokiej gamie konfiguracji przeznaczonych dla określonych zadań. Są dostępne w wykonaniu z uchwytami z odlewów aluminiowych, co zapewnia 40% zmniejszenie masy.

Anatomia legendy

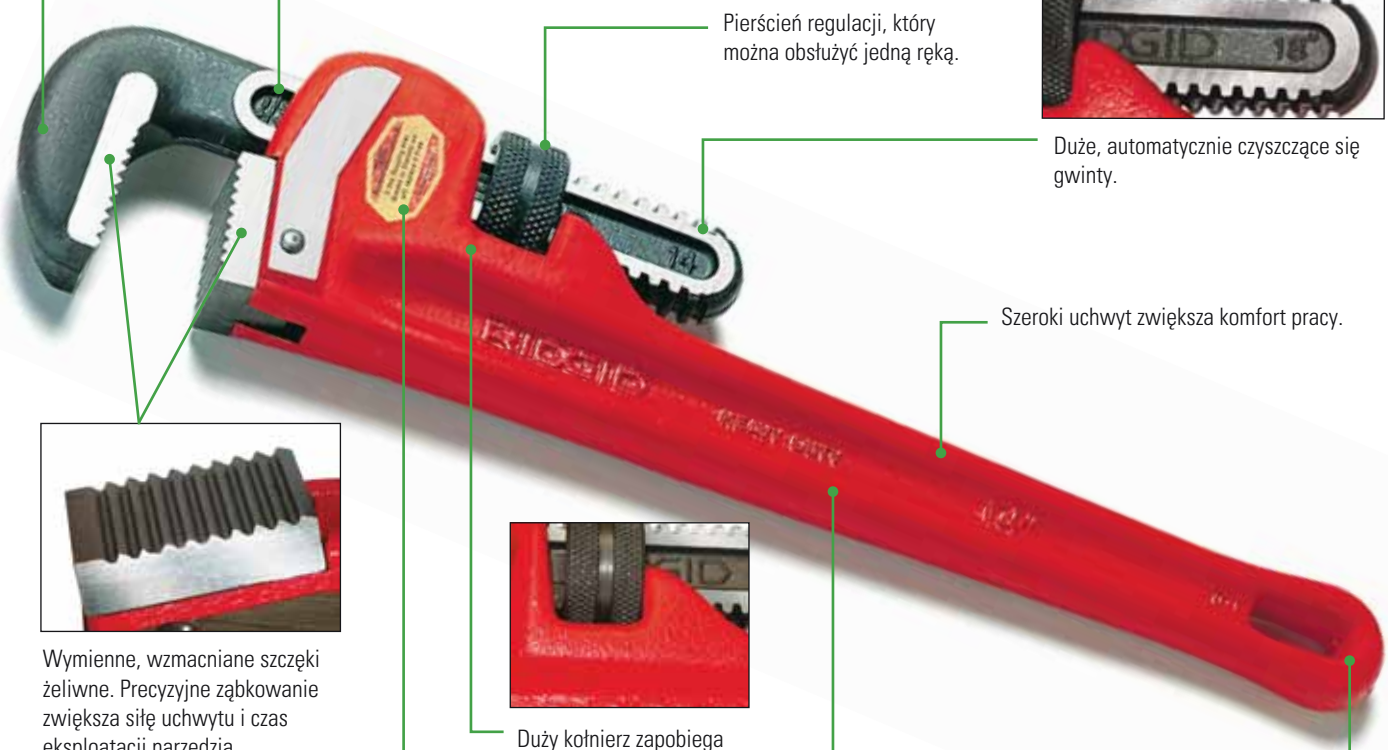

Całkowicie ruchoma szczęka hakowa pozwala na szybką pracę

Podziałka na szczęce pokazuje przybliżony rozmiar średnicy rur.

Pierścień regulacji, który można obsłużyć jedną ręką.

Duże, automatycznie czyszczące się gwinty.

Szeroki uchwyt zwiększa komfort pracy.

Wymienne, wzmacniane szczęki żeliwne. Precyzyjne ząbkowanie zwiększa siłę uchwytu i czas eksploatacji narzędzia.

Duży kołnierz zapobiega przypadkowemu obróceniu pierścienia regulacji po odłożeniu klucza.

Uchwyt o przekroju dwuteowym zapewnia maksymalną wytrzymałość i minimalną masę.

Wygodny wieszak. Poszerzone zakończenie uchwytu zapobiega wyślizgnięciu się klucza.

Dożywotnia gwarancja RIDGID.

Wyprodukowano z dumą w siedzibie głównej RIDGID w Elyria, Ohio, Stany Zjednoczone

RIDGID® Klucze

- Wytrzymałe konstrukcje.
- Często imitowane, nigdy kopiowane.
- Przemyślana konstrukcja zwiększa wydajność.
- Innowacyjne rozwiązania starych problemów.

Typ	Liczba modeli	Rozmiar Nominalny calowy	Rozmiar Nominalny mm	Obsługa calowy	Obsługa mm	Str.
Klucze do rur przeznaczone do pracy przy dużym obciążeniu						
Klucz do rur prosty	10	6 - 60	150 - 1500	¾ - 8	20 - 200	1.2
Klucz typu RapidGrip®	2	10 - 14	250 - 350	1½ - 2	40 - 50	1.2
Klucz do rur, skośny	8	6 - 36	150 - 900	¾ - 5	20 - 125	1.2
Raprench®	1	10	250	1½	40	1.3
Klucz kątowy przeznaczony do pracy przy dużym obciążeniu	3	14 - 24	350 - 600	2 - 3	50 - 80	1.3
Klucz zespolony dźwigniowy	4	–	–	2 - 8	50 - 200	1.3
Aluminiowe klucze do rur						
Aluminiowy do rur prosty	7	10 - 48	250 - 1200	1½ - 6	40 - 150	1.4
Aluminiowy kątowy	3	14 - 24	350 - 600	2 - 3	50 - 80	1.4
Aluminiowy klucz RapidGrip	2	14 - 18	350 - 450	2 - 3	50 - 80	1.4
Końcówka aluminiowa	4	10 - 24	250 - 600	1½ - 3	40 - 80	1.5
Klucze do specjalnych zastosowań						
Łańcuch	5	–	–	4 - 7½	100 - 185	1.5
Pasek	8	–	–	2 - 5	50 - 125	1.5
Szczęki	6	–	–	¼ - 18	13 - 457	1.6
Sześciokątne	3	9½ - 20	240 - 500	⅝ - 2⅝	16 - 67	1.6
Płaski	1	12	300	⅜ - 2⅝	10 - 67	1.6
Z możliwością regulacji	8	6 - 24	150 - 600	¾ - 2 7/16	20 - 60	1.7
Wewnętrzny	1	4½	113	1 - 2	25 - 50	1.7
Do umywalek	3	10 - 17	250 - 425	⅜ - 2½	10 - 65	1.7
Typu "szczupak"	15	9½ - 29½	245 - 750	½ - 4	15 - 100	1.8
Klucz samozaciskowy	5	8½ - 28½	215 - 720	¾ - 3½	20 - 90	1.8
Szczypce nastawne	6	7½ - 16	190 - 406	¾ - 4¼	19 - 108	1.9
Szczypce nastawne	3	6¾ - 11¾	175 - 300	1 - 1½	25 - 40	1.9
Elementy klucza	–	–	–	–	–	1.9

Inter Global Sp.z o.o. 43-378 Rybarzowice, ul.Bielska 914 tel./fax: 338191700

Klucze do rur przeznaczone do pracy przy dużym obciążeniu

Prosty klucz do rur

- Solidna konstrukcja z aluminium i prosty uchwyt z całkowicie ruchomą szczęką hakową, automatycznie czyszczącymi gwintami i wymiennymi szczękami.

Nr katalogowy	Nr modelu	Rozmiary nominalne(1)		Średnice rur(2)		Waga		Std. Opakowanie
		calowy	mm	calowy	mm	funt.	kg	
31000	6	6	150	¾	20	½	0,2	6
31005	8	8	200	1	25	¾	0,3	6
31010	10	10	250	1½	40	1¾	0,8	6
31015	12	12	300	2	50	2¾	1,2	6
31020	14	14	350	2	50	3½	1,6	6
31025	18	18	450	2½	65	5¾	2,6	6
31030	24	24	600	3	80	9¾	4,4	3
31035	36	36	900	5	125	19	8,7	1
31040	48	48	1200	6	150	34¼	15,6	1
31045	60	60	1500	8	200	51¼	23,3	1

Klucz typu RapidGrip®

- Wygodna obsługa jedną ręką pozwala szybciej zakończyć pracę.
- Szczęka ze sprężyną przyspiesza realizację zadań.
- Wyjątkowa konstrukcja szczęki pozwala na silne i pewne uchwycenie rury czy innego elementu.

Nr katalogowy	Nr modelu	Rozmiary nominalne(1)		Średnice rur(2)		Średnice instalacji(3)		Waga		Std. Opakowanie
		calowy	mm	calowy	mm	calowy	mm	funt.	kg	
10348	10	10	250	1½	40	1	25	1.6	0,7	1
10358	14	14	350	2	50	1½	40	3.1	1,4	1

Klucz do rur skośny

- Zapewnia szybkie i łatwe uchwycenie rury przy pracach instalacyjnych w ograniczonych przestrzeniach oraz blisko ścian.
- Zapewnia łatwiejszy i pewniejszy uchwyt oraz długą rączkę.
- Idealny do pracy z rurami blisko ścian, w ciasnych miejscach lub z innymi rurami równoległymi.

Nr katalogowy	Nr modelu	Rozmiary nominalne(1)		Średnice rur(2)		Waga		Std. Opakowanie
		calowy	mm	calowy	mm	funt.	kg	
31050	E-6	6	150	¾	20	½	0,2	6
31055	E-8	8	200	1	25	¾	0,3	6
31060	E-10	10	250	1½	40	1¾	0,8	6
31065	E-12	12	300	2	50	2¾	1,2	6
31070	E-14	14	350	2	50	3½	1,6	6
31075	E-18	18	450	2½	65	5¾	2,6	6
31080	E-24	24	600	3	80	9¾	4,4	6
31085	E-36	36	900	5	125	19	8,7	1

(1) Rozmiar nominalny = długość uchwytu.
(2) Średnice rur = maksymalna nominalna szerokość rury stalowej.
(3) Średnice instalacji = maksymalna nominalna szerokość instalacji.

(TOOLTIP) Gdy jest używany klucz do rur, należy zachować odstęp między trzonkiem szczęki i rurą lub instalacją. Pozwala to dwóm punktom uchwytu (stopa i zęby szczęki hakowej) na wytworzenie akcji chwytania.

Klucz Raprench®

- Głębsza i szersza głowica szczęki ruchomej tworzy gładką, płaską powierzchnię, która nadaje się idealnie do sporadycznego wykorzystania jako młotek.
- Oferuje tę samą wytrzymałość i łatwość obsługi, co inne klucze RIDGID® do pracy w ciężkich zastosowaniach.

Nr katalogowy	Nr modelu	Rozmiary nominalne(1)		Średnice rur(2)		Waga		Std. Opakowanie
		calowy	mm	calowy	mm	funt.	kg	
31395	10	10	250	1½	40	2	0,9	6

Klucz kątowy do rur przeznaczony do pracy przy dużym obciążeniu

- Zawiera szczękę równoległą do uchwytu i węższą szczękę hahową.
- Łatwy dostęp do ciasnych miejsc.

Nr katalogowy	Nr modelu	Rozmiary nominalne(1)		Średnice rur(2)		Waga		Std. Opakowanie
		calowy	mm	calowy	mm	funt.	kg	
89435	14	14	350	2	50	2¼	1,0	6
89440	18	18	450	2½	65	5¾	2,6	6
89445	24	24	600	3	80	9¾	4,4	6

Zespolony dźwigniowy klucz do rur

- Unikalna budowa zapewnia zwielokrotnienie siły obracającej przykładanej do rury.
- Idealny do zwalniania zablokowanych połączeń i złącz zapieczonych wskutek wieku lub uszkodzenia.
- Wymienne szczęki ze wzmacnianego stopu.

Nr katalogowy	Nr modelu	Rozmiary nominalne(1)		Średnice rur(2)		Waga		Std. Opakowanie
		calowy	mm	calowy	mm	funt.	kg	
31375	S-2	–	–	2	50	7¼	3,3	1
31380	S-4A	–	–	5	125	33½	15,2	1
31385	S-6A	–	–	6	150	45½	20,6	1
31390	S-8A	–	–	8	200	68½	31,1	1

(1) Rozmiar nominalny = długość uchwytu.
(2) Średnice rur = maksymalna nominalna szerokość rury stalowej.

Informacje o częściach zamiennych do kluczy, patrz 1.9.

Aluminiowe klucze do rur

- Ponad 40% lżejszy od porównywalnych kluczy stalowych.
- Szczęki i inne części są takie same jak w kluczach RIDGID® do pracy przy dużych obciążeniach.

Aluminiowy prosty klucz do rur

- Profesjonalna siła przy lekkim aluminium.
- Oferuje tę samą wytrzymałość i łatwość obsługi, co inne klucze RIDGID do pracy w ciężkich zastosowaniach.

Nr katalogowy	Nr modelu	Rozmiary nominalne(1)		Średnice rur(2)		Waga		Std. Opakowanie
		calowy	mm	calowy	mm	funt.	kg	
31090	810	10	250	1½	40	1	0,4	6
47057	812	12	300	2	50	2½	1,1	6
31095	814	14	350	2	50	2½	1,1	6
31100	818	18	450	2½	65	3¾	1,7	6
31105	824	24	600	3	80	6	2,7	6
31110	836	36	900	5	125	11	5,0	1
31115	848	48	1200	6	150	18½	8,4	1

Aluminiowy kątowy klucz do rur

- Zawiera szczękę równoległą do uchwytu i węższą szczękę hahową.
- Łatwy dostęp do ciasnych miejsc.

Nr katalogowy	Nr modelu	Rozmiary nominalne(1)		Średnice rur(2)		Waga		Std. Opakowanie
		calowy	mm	calowy	mm	funt.	kg	
31120	14	14	350	2	50	2	0,9	6
31125	18	18	450	2½	65	3½	1,6	6
31130	24	24	600	3	80	6	2,7	6

Aluminiowy klucz typu RapidGrip®

- Wszystkie zalety klucza RapidGrip przeznaczonego do pracy w ciężkich warunkach.
- 35% lżejszy od kluczy przeznaczonych do ciężkich zastosowań.
- Idealne do prac, w których trzeba trzymać klucz nad głową.

Nr katalogowy	Nr modelu	Rozmiary nominalne(1)		Średnice rur(2)		Średnice instalacji(3)		Waga		Std. Opakowanie
		calowy	mm	calowy	mm	calowy	mm	funt.	kg	
12693	14	14	350	2	50	1½	40	2.1	0,9	6
12698	18	18	450	3	80	2½	65	4.3	1,9	6

(1) Rozmiar nominalny = długość uchwytu.
(2) Średnice rur = maksymalna nominalna szerokość rury stalowej.
(3) Średnice instalacji = maksymalna nominalna szerokość instalacji.

Aluminiowy skośny klucz do rur

- Idealne do pracy w ciasnych miejscach lub do sytuacji, w których klucz trzeba trzymać nad głową.
- Przeznaczone do łatwej pracy w miejscach z równoległymi rurami.
- 40% lżejsze od kluczy przeznaczonych do ciężkich zastosowań.

Nr katalogowy	Nr modelu	Opis	Rozmiary nominalne(1)		Średnice rur(2)		Waga		Std. Opakowanie
			calowy	mm	calowy	mm	funt.	kg	
90107	E-910	Końcówka aluminiowa	10	250	1½	40	1	0,4	6
90117	E-914	Końcówka aluminiowa	14	350	2	50	2	0,9	6
90122	E-918	Końcówka aluminiowa	18	450	2½	65	3	1,4	6
90127	E-924	Końcówka aluminiowa	24	600	3	80	5	2,2	6

(1) Rozmiar nominalny = długość uchwytu.
(2) Średnice rur = maksymalna nominalna szerokość rury stalowej.

Klucze łańcuchowe

- Podwójna szczęka zapewnia szybkie działanie w obu kierunkach, podobne do działania zapadkowego.
- Modele przeznaczone do pracy przy dużych obciążeniach posiadają wymienne szczęki ze stali stopowej.
- Model przeznaczony do pracy przy małych obciążeniach posiada jednoczęściową rękojeść ze szczęką z kutej stali stopowej. Idealne do ciasnych miejsc.

Łańcuchy wymienne

Nr modelu	Zespół rękojeści	Zespół szczęki	Sworzeń	Zespół łańcucha
C-12	32525	–	32535	32530
C-14	32540	32550	32560	32545
C-18	32565	32575	32580	32570
C-24	32585	32590	32580	32570
C-36	32595	32600	32610	32605

Nr katalogowy	Nr modelu	Opis	Średnica nominalna(4)		Rzeczywista średnica zewnętrzna(5)		Długość łańcucha		Waga		Std. Opakowanie
			calowy	mm	calowy	mm	calowy	mm	funt.	kg	
31310	C-12	Łańcuch przeznaczony do pracy przy lekkim obciążeniu	2	50	4	100	15¾	390	1¾	0,8	1
31315	C-14	Łańcuch przeznaczony do pracy przy ciężkim obciążeniu	2	50	5	125	18½	460	2¾	1,2	1
31320	C-18	Łańcuch przeznaczony do pracy przy ciężkim obciążeniu	2½	60	5	125	20¼	500	6	2,7	1
31325	C-24	Łańcuch przeznaczony do pracy przy ciężkim obciążeniu	3	75	5	125	20¼	500	8¼	3,7	1
31330	C-36	Łańcuch przeznaczony do pracy przy ciężkim obciążeniu	4½	110	7½	185	29	725	15¾	7,1	1

(4) Nominalna średnica rury = średnica nominalna, którą można prawidłowo dokręcić.
(5) Rzeczywista średnica zewnętrzna = rzeczywista średnica zewnętrzna, którą można docisnąć.

Klucze taśmowe

- Idealne do rur polerowanych.
- Mocna, tkana taśma nylonowa zapewnia ciasne zaciśnięcie.
- Dostępne są dwa modele przeznaczone dla rur z tworzyw sztucznych.
- Pasek powlekany poliuretanem.

Taśmy zamienne

Nr katalogowy	Długość taśmy		Szerokość taśmy		Model klucza
	calowy	mm	calowy	mm	
31990	17	425	½	12	31335
32015	17	425	1⅛	30	31340
32020	24	600	1⅛	30	31345
32025	30	760	1⅛	30	31350
32050	29¼	750	1¾	45	31360
32055	48	1200	1¾	45	31365
32035	17	425	1 1/16	27	31355
32065	30	760	1¾	45	31370

Nr katalogowy	Nr modelu	Długość rączki		Długość taśmy		Szerokość taśmy		Średnica rur		Średnica zewnętrzna rury		Waga		Std. Opakowanie
		calowy	mm	calowy	mm	calowy	mm	calowy	mm	calowy	mm	funt.	kg	
31335	1	11¾	300	17	425	½	12	2	50	3½	90	1¼	0,5	1
31340	2	11¾	300	17	425	1⅛	30	2	50	3½	90	1¾	0,8	1
31345	2	11¾	300	30	760	1⅛	30	2	50	5½	135	1¾	0,8	1
31350	2	11¾	300	24	600	1⅛	30	2	50	5½	135	1¾	0,8	1
31355	2P*	11¾	300	17	425	1 1/16	27	2	50	3½	90	1¾	0,8	1
31360	5	18	450	29¼	750	1¾	45	5	125	7	175	2	0,9	1
31365	5	18	450	48	1200	1¾	45	5	125	12	300	2	0,9	1
31370	5P*	18	450	29¼	750	1¾	45	5	125	5½	135	2⅛	1,0	1

**Pasek ma być używany z rurami plastikowymi.*

Inter Global Sp.z o.o. 43-378 Rybarzowice, ul.Bielska 914 tel./fax: 338191700

Szczęki

- Konstrukcja i rozmiar zapewniają dłuższy układ dźwigni przydatny przy najcięższych pracach.
- Wszystkie modele wyposażone są w podwójne szczęki, które można odwrócić (nie dotyczy modelu 3215 z pojedynczą szczęką).

Nr katalogowy	Nr modelu	Opis	Łączna długość		Średnica rur		Długość łańcucha		Wytrzymałość łańcucha*		Waga		Std. Opakowanie
			calowy	mm	calowy	mm	calowy	mm	funt.	kg	funt.	kg	
92660	3215	Jeden koniec	87	2209	4 - 18	114 - 457	74½	1892	56,000	25.401	156	71	1
92665	3229	Dwa końce	27	686	¼ - 2½	13 - 73	17½	445	13,800	6.260	11	5	1
92670	3231	Dwa końce	37	939	¾ - 4	26 - 114	22½	572	17,600	7.983	21	10	1
92675	3233	Dwa końce	44	1117	1 - 6	33 - 168	32	813	20,100	9.117	29	13	1
92680	3235	Dwa końce	50	1270	1½ - 8	48 - 219	40½	1029	22,000	9.979	39	18	1
92685	3237	Dwa końce	64	1625	2 - 12	60 - 323	55½	1410	31,000	14.061	67	30	1

**Wszystkie łańcuchy przetestowane ⅔ pod kątem maksymalnej wytrzymałości.*

Klucze sześciokątne

- Sześciokątna szczęka zapewnia stabilny uchwyt wszystkich nakrętek sześciokątnych, kwadratowych i innych.
- Model kątowy z bardzo szerokim rozwarciem nadaje się idealnie do chwytania nakrętek spustów zlewozmywaków i wanien.
- Cienkie szczęki zmieszczą się w najbardziej ciasnych miejscach.

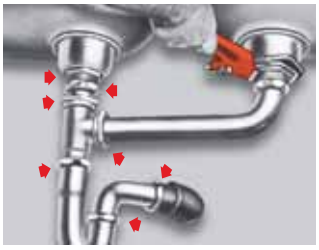

Nr katalogowy	Nr modelu	Opis	Rozmiar Nominalny		Obsługa		Waga		Std. Opakowanie
			calowy	mm	calowy	mm	funt.	kg	
31305	E-110	Trzpieniowy kątowy	9½	240	1⅛ - 2⅝	29 - 67	1½	0,6	6
31275	17	Trzpieniowy prosty	14½	362	⅝ - 1¼	16 - 30	4½	2,0	6
31280	25	Trzpieniowy prosty	20	500	1 - 2	25 - 50	8¾	4,0	6

Klucz maszynowy płaski jednostronny

- 12" Klucze płaskie jednostronne charakteryzują się wąskimi szczękami, umożliwiającymi pracę w ciasnych przestrzeniach.
- Idealna szczęka do śrub z głowami kwadratowymi lub prostokątnymi.

Nr katalogowy	Nr modelu	Opis	Rozmiar Nominalny		Obsługa		Waga		Std. Opakowanie
			calowy	mm	calowy	mm	funt.	kg	
31400	–	Klucz maszynowy płaski jednostronny	12	300	⅜ - 2⅝	10 - 67	2½	1,1	6

Klucze nastawne z możliwością regulacji

- Wysokiej jakości stal stopowa chromowo-wanadowa.
- Odkuwane i hartowane cieplnie dla lepszej trwałości.
- Kobaltowa powłoka wykończająca dla ograniczenia rdzewienia.
- Podziałki na szczękach według norm SAE i metrycznych dla szybkiego ustawiania.
- Klucze nastawne o szerokim rozwarciu do prac instalacyjnych posiadają wydłużone zbieżne szczęki oraz niewielkich rozmiarów uchwyt, przydatne w przestrzeniach o utrudnionym dostępie.

Klucze nastawne z możliwością regulacji

Klucz nastawny o szerokim rozwarciu do prac instalacyjnych

Nr katalogowy	Nr modelu	Opis	Rozmiary nominalne(1)		Obsługa		Waga		Std. Opakowanie
			calowy	mm	calowy	mm	funt.	kg	
86902	756	6" Z możliwością regulacji	6	150	¾	20	¼	0,1	1
86907	758	8" Z możliwością regulacji	8	200	⅞	25	½	0,2	1
86912	760	10" Z możliwością regulacji	10	250	1⅛	30	¾	0,3	1
86917	762	12" Z możliwością regulacji	12	300	1 11/16	40	1½	0,6	1
86922	765	15" Z możliwością regulacji	15	375	2 1/16	50	3	1,3	1
86927	768	18" Z możliwością regulacji	18	450	2 7/16	60	5⅛	2,3	1
86932	774	24" Z możliwością regulacji	24	600	1⅛	30	9¼	4,2	1
16508	777	8" Klucz nastawny o szerokim rozwarciu do prac instalacyjnych	8	200	1 5/16	35	1	0,5	2

Klucz wewnętrzny

- Pozwala na instalację sitek w wannach, zlewach i umywalkach do 2". Służy do montażu lub demontażu złączek wkrętnych 1" do 2".
- Szczęki rozszerzają się w wyniku działania mimośrodu i są odwracalne dla różnych rozmiarów.

Nr katalogowy	Nr modelu	Opis	Rozmiary nominalne(1)		Średnice rur(2)		Waga		Std. Opakowanie
			calowy	mm	calowy	mm	funt.	kg	
31405	342	Wewnętrzny	4½	113	1 - 2	25 - 50	1⅝	0,7	1

Klucze do zlewów

- Dociskane sprężyną szczęki z kutej stali stopowej zapewniają szybkie działanie zapadkowe przy obsłudze tylko jedną ręką.
- Wkładka napinająca utrzymuje głowicę w dowolnym położeniu aż do kąta 90°.
- Teleskopowe trzonki w modelach Nr 1017 i 1019 zapewniają szybką regulację długości w zakresie od 10" do 17".

Nr katalogowy	Nr modelu	Opis	Rozmiary nominalne(1)		Średnice rur(2)		Waga		Std. Opakowanie
			calowy	mm	calowy	mm	funt.	kg	
31170	1010	Do umywalek	10	250	⅜ - 1¼	10 - 32	1¾	0,8	1
31175	1017	Teleskopowy do umywalek	10 - 17	250 - 425	⅜ - 1¼	10 - 32	2	0,9	1
31180	1019	Teleskopowy do umywalek	10 - 17	250 - 425	1¼ - 2½	32 - 65	2	0,9	1

(1) Rozmiar nominalny = długość uchwytu.
(2) Średnice rur = maksymalna nominalna szerokość rury stalowej.

Inter Global Sp.z o.o. 43-378 Rybarzowice, ul.Bielska 914 tel./fax: 338191700

Klucz typu "szczupak"

- Stal chromowo-wanadowa.
- Szczęki hartowane indukcyjnie.

Szczęki „S" *Szczęki 45°* *Szczęki 90°*

Model ze szczękami „S"

Nr katalogowy	Nr modelu	Opis	Rozmiary nominalne(1)		Średnice rur(2)		Waga		Std. Opakowanie
			calowy	mm	calowy	mm	funt.	kg	
19261	S'-½"	Model ze szczękami „S" i dwiema rękojeściami	9½	245	½	15	0.9	0,4	6
19271	S-1"	Model ze szczękami „S" i dwiema rękojeściami	12½	320	1	25	1.8	0,8	6
19281	S-1½"	Model ze szczękami „S" i dwiema rękojeściami	16½	415	1½	40	3.1	1,4	6
19291	S-2"	Model ze szczękami „S" i dwiema rękojeściami	21	534	2	50	5.7	2,6	6
19301	S-3"	Model ze szczękami „S" i dwiema rękojeściami	25	630	3	80	9.3	4,2	6

Model ze szczękami 45°

Nr katalogowy	Nr modelu	Opis	Rozmiary nominalne(1)		Średnice rur(2)		Waga		Std. Opakowanie
			calowy	mm	calowy	mm	funt.	kg	
19211	45° ½"	Model ze szczękami 45° i dwiema rękojeściami	9½	245	½	15	0.9	0,4	6
19221	45°-1"	Model ze szczękami 45° i dwiema rękojeściami	12½	320	1	25	1.8	0,8	6
19231	45°-1½"	Model ze szczękami 45° i dwiema rękojeściami	16½	415	1½	40	3.1	1,4	6
19241	45°-2"	Model ze szczękami 45° i dwiema rękojeściami	21	534	2	50	6	2,7	6
19351	45°-3"	Model ze szczękami 45° i dwiema rękojeściami	25	630	3	80	7.7	3,5	6

Model ze szczękami 90°

Nr katalogowy	Nr modelu	Opis	Rozmiary nominalne(1)		Średnice rur(2)		Waga		Std. Opakowanie
			calowy	mm	calowy	mm	funt.	kg	
19161	90°-1"	Model ze szczękami 90° i dwiema rękojeściami	12	310	1	25	1.8	0,8	6
19171	90° 1½"	Model ze szczękami 90° i dwiema rękojeściami	16½	420	1½	40	3.1	1,4	6
19181	90°-2"	Model ze szczękami 90° i dwiema rękojeściami	22	560	2	50	6	2,7	6
19191	90°-3"	Model ze szczękami 90° i dwiema rękojeściami	24½	625	3	80	9	4,1	6
19201	90°-4"	Model ze szczękami 90° i dwiema rękojeściami	29½	750	4	100	10.8	4,9	6

Klucz samozaciskowy

- Klucz typu "szczupak" przeznaczony do pracy przy dużych obciążeniach.

Nr katalogowy	Nr modelu	Opis	Rozmiary nominalne(1)		Średnice rur(2)		Waga		Std. Opakowanie
			calowy	mm	calowy	mm	funt.	kg	
18371	1140	Klucz samozaciskowy	8½	215	¾	20	0.9	0,4	6
18381	1141	Klucz samozaciskowy	11	280	1	25	1.5	0,7	6
18391	1142	Klucz samozaciskowy	14¾	375	1½	40	2.9	1,3	6
18401	1143	Klucz samozaciskowy	21½	545	2½	65	6.2	2,8	6
27931	1144	Klucz samozaciskowy	28½	720	3½	90	11.7	5,3	1

(1) Rozmiar nominalny = długość uchwytu.
(2) Średnice rur = maksymalna nominalna szerokość rury stalowej.

Szczypce nastawne

- Szczypce nastawne charakteryzują się wpuszczanym nitem.
- Zapewniają silniejszy uchwyt; do pracy w miejscach trudnodostępnych.

Nr katalogowy	Nr modelu	Opis	Rozmiary nominalne(1)		Średnice rur(2)		Waga		Std. Opakowanie
			calowy	mm	calowy	mm	funt.	kg	
62347	707	Szczypce nastawne	7½	190	¾	19	0.75	0,34	6
62352	709	Szczypce nastawne	9½	241	1³⁄₁₆	30	1.0	0,45	6
16468	710	Szerokie szczypce nastawne	10½	267	2¼	57	1.1	0,5	6
16473	713	Szczypce nastawne	13	330	2¼	57	1.5	0,68	6
62362	716	Szczypce nastawne	16	406	4¼	108	2.75	1,25	1
80475	734	Szczypce nastawne	10	254	2	51	0.9	0,4	6

Szczypce nastawne

- Wyjątkowo trwała stal chromowo-wanadowa.
- Nowa konstrukcja szczęk zapewnia natychmiastowe zaciśnięcie na rurze.
- Nie jest konieczne ciągłe ściskanie obu rękojeści.

Nr katalogowy	Nr modelu	Opis	Rozmiary nominalne(1)		Średnice rur(2)		Waga		Std. Opakowanie
			calowy	mm	calowy	mm	funt.	kg	
18681	175	Szczypce nastawne	6¾	175	1	25	0.4	0,2	6
18691	240	Szczypce nastawne	9½	240	1¼	32	7.6	0,3	6
18701	300	Szczypce nastawne	11¾	300	1½	40	15.2	0,6	6

Części do kluczy: zawsze korzystaj z oryginalnych części RIDGID®

Rozmiar klucza		Średnice rur	Rączka				Nakrętka	Sworzeń	Zespół szczęki stałej ze sworzniem	Zespół sprężyny śrubowej i płaskiej	Szczęka hakowa
Prosta	Końc.		Dla klucza prostego żeliwnego	Aluminiowy prosty	Żelazny, końcówki	Aluminiowy, końcówki	Nr katalogowy	Nr katalogowy	Nr katalogowy	Nr katalogowy	Nr katalogowy
			Nr katalogowy	Nr katalogowy	Nr katalogowy	Nr katalogowy					
6	E-6	¾	31420	–	31470	–	31570	31575	31560	31565	31555
8	E-8	1	31425	–	31475	–	31595	31600	31585	31590	31580
10	E-10	1½	31430	31510	31480	93907	31615	31625**	31610	31620	31605
12	E-12	2	31435	49972	31485	–	31645	31650	31635	31640	31630
14	E-14	2	31440	31515	31490	93912	31665	31650**	31635	31660	31655
18	E-18	2½	31445	31520	31495	93917	31685	31690	31675	31680	31670
24	E-24	3	31450	31525	31500	93922	31710	31715	31700	31705	31695
36	E-36	5	31455	31530	31505	–	31735	31740	31725	31730	31720
48	–	6	31460	31535	–	–	31760	31765	31750	31755	31745
60	–	8	31465	–	–	–	31785	31790	31775*	31780	31770
10 Klucz typu raprench		1½	32775	–	–	–	31615	31625	31610	31620	31605

**Do użytku z kluczem 60" nr 31770;*
***Bolec do aluminiowej rączki 10" ma nr katalogowy 95402. Sworzeń do rączki aluminiowej 14" ma nr katalogowy 95407.*
Patrz Katalog części narzędzi ręcznych RIDGID, aby uzyskać informacje o dodatkowych częściach kluczy.

(1) Rozmiar nominalny = długość uchwytu.
(2) Średnice rur = maksymalna nominalna szerokość rury stalowej.

Inter Global Sp.z o.o. 43-378 Rybarzowice, ul.Bielska 914 tel./fax: 338191700

Imadła do rur i wsporniki

- Szeroki wybór dopasowanych akcesoriów do rur.
- Wzmocniona konstrukcja pozwala na wieloletnią pracę.

	Liczba modeli	Średnica rur		Regulacja wysokości		Str.
		calowy	cm	calowy	cm	
Imadła						
Przenośny TRISTAND®	4	⅛ - 12	6 - 300	–	–	2.2
Imadło łańcuchowe stojące	1	⅛ - 5	6 - 125	–	–	2.2
Imadło łańcuchowe stołowe	9	⅛ - 8	6 - 200	–	–	2.2
Imadło stołowe	5	⅛ - 6	6 - 150	–	–	2.3
Przenośne imadło łańcuchowe	2	⅛ - 5	6 - 125	–	–	2.3
Spawanie rur	4	½ - 12	15 - 300	–	–	2.3
Wsporniki						
Głowica V	2	12	300	20 - 53	51 - 132	2.4
Głowica kulkowa	2	12	300	–	–	2.4
Głowica rolkowa	2	12	300	23 - 55	59 - 140	2.4
Głowica wałkowa	1	12	300	29 - 44	74 - 112	2.4
Z możliwością regulacji	2	6	150	23 - 41	59 - 104	2.5
Podstawa	1	12	300	26 - 42	66 - 107	2.5
Regulowana podstawa	1	36	900	–	–	2.5
Podstawa o dużej średnicy	1	24	610	16 - 31	41 - 79	2.5

Imadła do rur

425 Przenośne imadło łańcuchowe TRISTAND

NOWOŚĆ

460-12 Przenośne imadło łańcuchowe TRISTAND

Przenośne imadło TRISTAND 40-A

Przenośne imadła TRISTAND®

- Modele 460 i 40-A są wyposażone we wbudowane nóżki i szuflady, które ułatwiają przenoszenie i montaż. Duża podstawa imadła wystaje poza przednie nogi dla zapewnienia przestrzeni do manewrowania narzędziami.
- Modele 460 i 40-A są wyposażone w otwory do wieszania narzędzi, podparcie rury, trzy giętarki do rur oraz śrubę podpórki sufitowej.
- Model 460-6 jest wyposażony w większą powierzchnię roboczą, średnicę 6" (150 mm), tylne wsparcie i śrubę podpórki sufitowej.
- Model 460-12 jest wyposażony w uziemienie działające jako powierzchnia przewodząca do spawania.
- Model 425 jest wyposażony w szybki zamek automatyczny i rączkę do transportu.

Nr katalogowy	Nr modelu	Opis	Średnica rur		Waga		Std. Opakowanie
			calowy	mm	funt.	kg	
40130	40-A	Przenośne imadło TRISTAND	1/8- 2½	6 - 60	48½	22,0	1
16703	425	Przenośne imadło łańcuchowe TRISTAND	1/8- 2½	6 - 60	32	14,5	1
36273	460-6	Przenośne imadło łańcuchowe TRISTAND	1/8- 6	6 - 150	42¾	19,4	1
36278	460-12	Przenośne imadło łańcuchowe TRISTAND**	1/8- 12	6 - 300	60¾	27,6	1

*** Dla modelu 460-6 jest dostępna szczęka do rur plastikowych, nr katalogowy 41280. Należy ją zamówić oddzielnie.*

Łańcuchowe imadło wolnostojące z górną śrubą

Łańcuchowe imadło wolnostojące

- Wygodne, przenośne imadło wolnostojące.
- Mocny żeliwny korpus.
- Wyposażone w podparcie dla rur, giętarkę do rur oraz półkę na narzędzia. Wyposażenie nie obejmuje rury nóg i rury łączącej. Do przednich rur należy użyć rury o średnicy 1¼" (32 mm), do tylnych nóg – rury łączącej 1" (25 mm).

Nr katalogowy	Nr modelu	Opis	Średnica rur		Waga		Std. Opakowanie
			calowy	mm	funt.	kg	
40165	560	Łańcuchowe imadło wolnostojące z górną śrubą	⅛ - 5	6 - 125	25¾	11,7	1

Imadło stołowe z górną śrubą

Stołowe imadła łańcuchowe

- Uchwyt przymocowany do podstawy.
- Wzmocniona podstawa żeliwna ma wygodną podstawkę pod rury i element zginający. Pasuje do rur o średnicy od ⅛" (6 mm) do 8" (200 mm).
- Dostępne są dwa modele przeznaczone dla rur z tworzyw sztucznych. Szczęki bez ząbków pozwalają uniknąć wyszczerbiania rury.

Nr katalogowy	Nr modelu	Opis	Średnica rur		Waga		Std. Opakowanie
			calowy	mm	funt.	kg	
40185	BC210	Imadło stołowe z górną śrubą	⅛ - 2½	6 - 60	7¾	3,5	1
40195	BC410	Imadło stołowe z górną śrubą	⅛ - 4	6 - 100	14¾	6,7	1
40190	BC210P	Imadło stołowe z górną śrubą*	½ - 2⅞ ŚR. ZEWN.	15 - 70	7¾	3,5	1
40200	BC410P	Imadło stołowe z górną śrubą*	½ - 4½ ŚR. ZEWN.	15 - 110	15	6,8	1
40205	BC510	Imadło stołowe z górną śrubą	⅛ - 5	6 - 125	14¾	6,7	1
40210	BC610	Imadło stołowe z górną śrubą	¼ - 6	8 - 150	24½	11,1	1
40215	BC810	Imadło stołowe z górną śrubą	½ - 8	15 - 200	37¼	16,9	1
40175	BC2A	Imadło stołowe z dolną śrubą	⅛ - 2	6 - 50	6	2,7	1
40180	BC4A	Imadło stołowe z dolną śrubą	⅛ - 4	6 - 100	13¼	6	1

**Do rur z tworzyw sztucznych.*

(TOOLTIP) Imadła TRISTAND® zawierają podlegający regulacji mechanizm zwiększania sztywności podstawy. Model 460-12 jest wyposażony w regulowaną tylną nogę, co pozwala ustabilizować podstawę.

Stołowe imadła jarzmowe

Stołowe imadła jarzmowe

- Jarzmo i podstawa wykonane z wytrzymałego, niezawodnego żeliwa. Do imadeł dołączone są wzmacniane stopowe szczęki i wygodne podstawy pod rury.

Nr katalogowy	Nr modelu	Opis	Średnica rur		Waga		Std. Opakowanie
			calowy	mm	funt.	kg	
40080	21	Stołowe imadła jarzmowe	⅛ - 2	6 - 50	8¾	4,0	1
40085	22	Stołowe imadła jarzmowe	⅛ - 2½	6 - 65	13	5,9	1
40090	23	Stołowe imadła jarzmowe	⅛ - 3	6 - 80	19¾	9,0	1
40100	25	Stołowe imadła jarzmowe	⅛ - 4	6 - 100	27¾	12,6	1
40110	27	Stołowe imadła jarzmowe	⅛ - 6	6 - 150	65	29,6	1

Imadło przenośne

Imadło z górną śrubą mocowane do postumentu

Przenośne imadła

- Lekkie, silne, przenośne imadła mocowane do każdego miejsca.
- Model 640 jest wyposażony w szufladę na pojemnik z olejem i wygodną zginarkę do rur.
- Przenośne imadło, które można łatwo zamocować do blatu, stołu lub postumentu.

Nr katalogowy	Nr modelu	Opis	Średnica rur		Waga		Std. Opakowanie
			calowy	mm	funt.	kg	
40125	39	Imadło przenośne	⅛ - 2½	6 - 65	15½	7,0	1
40170	640	Imadło z górną śrubą mocowane do postumentu	⅛ - 5	6 - 125	23½	10,7	1

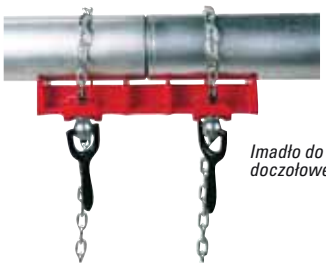

Imadło do spawania doczołowego rur

Imadła do spawania rur

- Wykonane z wytrzymałych materiałów, które są odporne na uderzenia, temperaturę i zgięcia.
- Maszynowane nakrętki i sworznie oraz specjalne śruby do łańcuchów pozwalają na proste zamocowanie imadła na rurze.

Imadło do spawania kątowego rur

Imadło do spawania kolankowego rur

Imadło do spawania kołnierzowego rur

Nr katalogowy	Nr modelu	Opis	Średnica rur		Waga		Std. Opakowanie
			calowy	mm	funt.	kg	
40220	461	Imadło do spawania doczołowego rur	½ - 8	15 - 200	15½	7,0	1
40225	462	Imadło do spawania kątowego rur	½ - 12	15 - 300	18⅜	8,4	1
40230	463	Imadło do spawania kolankowego rur	2½ - 8	65 - 200	14	6,4	1
40235	464	Imadło do spawania kołnierzowego rur	2½ - 8	65 - 200	17¼	7,8	1

Podstawy pod rury

Dostępny jest pełny asortyment nastawnych stojaków, w różnych konfiguracjach, do pracy przy dużych obciążeniach, do rur o średnicach od ⅛" (6 mm) – 36" (900 mm). Podstawy te nadają się do stosowania z gwinciarkami, rowkarkami rolkowymi itd.

NOWOŚĆ

Nowy składany stojak VF-99

Stojak do rur z głowicą V

NOWOŚĆ: Stojak na rury składany VF-99 (#22168): Wymaga 70% mniej miejsca do składowania!

Nr katalogowy	Nr modelu	Opis	Regulacja wysokości wysokie-niskie		Maks. Średnica rur		Maks. Waga		Waga	
			calowy	cm	calowy	mm	funt.	kg	funt.	kg
56657	VJ-98	Stojak niski na rury z głowicą V	20 - 38	51 - 96	12	300	2500	1134	21	9,5
22168	VF-99	Wysoki stojak na rury składany z głowicą V	28 - 53	71 - 132	12	300	2500	1134	24	10,9

Głowica kulkowa

Nr katalogowy	Nr modelu	Opis	Regulacja wysokości wysokie-niskie		Maks. Średnica rur		Maks. Waga		Waga	
			calowy	cm	calowy	mm	funt.	kg	funt.	kg
60007	BTH-9	Głowica kulkowa dla stojaków VJ	–	–	12	300	1000	454	5	2,3
33351	VFB-1	Stojak na rury VF-99 + BTH-9	28 - 53	71 - 132	12	300	1000	454	29.1	13,2

Stojak do rur z głowicą rolkową

Nr katalogowy	Nr modelu	Opis	Regulacja wysokości wysokie-niskie		Maks. Średnica rur		Maks. Waga		Waga	
			calowy	cm	calowy	mm	funt.	kg	funt.	kg
56667*	RJ-98	Stojak niski z głowicą rolkową	23 - 41	59 - 104	12	300	1000	454	24	10,9
56672*	RJ-99	Stojak wysoki z głowicą rolkową	32 - 55	82 - 140	12	300	1000	454	27	12,3

Stojak do rur z głowicą wałkową

Nr katalogowy	Nr modelu	Opis	Regulacja wysokości wysokie-niskie		Maks. Średnica rur		Maks. Waga		Waga	
			calowy	cm	calowy	mm	funt.	kg	funt.	kg
56682*	CJ-99	Wysoki stojak do rur z głowicą wałkową	29 - 44	74 - 112	12	300	1000	454	19	8,6

**Do zastosowania z gwinciarkami.*

(TOOLTIP) Aby zapewnić maksymalną stabilność należy ustawić jedną podstawę co jeden metr.

Podparcia rur z możliwością regulacji

Nr katalogowy	Nr modelu	Opis	Regulacja wysokości wysokie-niskie		Maks. Średnica rur		Maks. Waga		Waga	
			calowy	cm	calowy	mm	funt.	kg	funt.	kg
42505	46	Podparcia rur z możliwością regulacji	23 - 33	59 - 84	6	150	2500	1134	23	10,4
42510*	92	Podparcia rur z możliwością regulacji	32 - 41	81 - 104	6	150	2500	1134	28	12,7

Podstawa pod rowkarkę rolkową

Nr katalogowy	Nr modelu	Opis	Regulacja wysokości wysokie-niskie		Maks. Średnica rur		Maks. Waga		Waga	
			calowy	cm	calowy	mm	funt.	kg	funt.	kg
83380*	965	Podstawa pod rowkarki	26 - 42	66 - 107	12	300	2500	1134	29	13,2

**Do zastosowania z gwinciarkami.*

Regulowana podstawa z wałkami stalowymi

Nr katalogowy	Nr modelu	Opis	Wysokość		Maks. Średnica rur		Maks. Waga		Waga	
			calowy	cm	calowy	mm	funt.	kg	funt.	kg
64642	AR99	Regulowana podstawa z wałkami z kółkami stalowymi	34	86	36	900	2500	1134	30	13,6

Podstawa pod rury o dużej średnicy

Nr katalogowy	Nr modelu	Opis	Regulacja wysokości wysokie-niskie		Maks. Średnica rur		Maks. Waga		Waga	
			calowy	cm	calowy	mm	funt.	kg	funt.	kg
96372	RJ-624	Podstawa pod rury o dużej średnicy	16 - 31	41 - 79	24	610	4500	2041	167	75,7

Cięcie i przygotowanie rur

- Szeroki asortyment z jednego źródła.
- Wytrzymałe konstrukcje.
- Wyjątkowe cechy zapewniające maksymalną wydajność.

Typ	Liczba modeli	Zakres średnic rur calowy	Zakres średnic rur mm	Str.
Rozwiertaki do rur				
Rozwiertaki	4	¼ - 4	8 - 100	3.2
Obcinaki do rur				
Do pracy w ciężkich warunkach	7	⅛ - 6	3 - 150	3.2
4-krążkowy	2	¾ - 4	20 - 100	3.3
Szeroka rolka	1	⅛ - 2	3 - 50	3.3
Odchylany	11	2 - 12	50 - 300	3.3
Do rur kanalizacyjnych spustowych	5	1½ - 8	40 - 200	3.4
Wymienne krążki obcinaka	21	–	–	3.5
Mechaniczne obcinaki do rur	4	2½ - 12	65 - 300	3.6
Cięcie i obróbka miedzi / stali nierdzewnej	1	½ - 2	12 - 60	3.8
Obcinaki do przewodów rurowych	33	⅛ - 6⅝	3 - 171	3.10
Wymienne krążki tnące	21	⅛ - 6⅝	3 - 171	3.13
Obcinaki do tworzyw sztucznych i materiałów wielowarstwowych	8	⅛ - 2⅜	3 - 60	3.14
Rozwiertaki, narzędzia do usuwania zadziorów	7	¼ - 4	6 - 100	3.17

Rozwiertaki do rur

Rozwiertaki do rur

- Spiralny rozwiertak grzechotkowy model 2-S – konstrukcja spiralna samoprzesuwna zapewnia wyjątkowo szybkie i łatwe rozwiercanie ręczne. Rozwiertak model 2-S nie nadaje się do rozwiercania mechanicznego.
- Rozwiertaki grzechotkowe model 2 i 3 – konstrukcja długostożkowa zapobiega blokowaniu przy zagłębieniu. Nadają się do użytku z napędami mechanicznymi.
- Spiralny rozwiertak grzechotkowy model 254 – pusty środek zmniejsza masę. Duża płytka dociskowa. Możliwość zdjęcia stożka z hartowanej stali stopowej w celu naostrzenia. Nie nadaje się do rozwiercania mechanicznego.

Nr katalogowy	Nr modelu	Opis	Obsługa		Waga		Std. Opakowanie	Zamienny stożek, nr. katalogowy
			calowy	mm	funt.	kg		
34955	2-S	Rozwiertak spiralny	¼ - 2	6 - 50	7¼	3,3	1	35020
34945	2	Rozwiertak prosty	⅛ - 2	3 - 50	7	3,2	1	34975
34950	3	Rozwiertak prosty	⅜ - 3	9 - 75	11½	5,2	1	35090
34960	254	Rozwiertak spiralny	2½ - 4	62 - 100	14	6,4	1	35135

Uwaga: Do wszystkich rozwiertaków dołączony jest uchwyt.

Obcinaki do rur

Dobór obcinaków do rur

		Obcinaki									
		Do pracy w ciężkich warunkach		4-krążkowy		Szeroka rolka		Odchylany		Do rur kanalizacyjnych spustowych	
		Strona 3.2		Strona 3.3		Strona 3.3		Strona 3.3		Strona 3.4	
Materiał / średnica	Stal / stal nierdzewna	✓	⅛" - 6" (3 - 150 mm)	✓	¾" - 4" (20 - 100 mm)	✓	⅛" - 2" (30 - 50 mm)	✓	2" - 12" (50 - 300 mm)	—	—
	Stal grubościenna	✓		✓		✓		✓		—	
	Żeliwo	—	—	—	—	—	—	—	—	✓	1½" - 8" (40 - 200 mm)

Obcinaki do rur przeznaczone do pracy przy dużym obciążeniu

- Szybkie, dokładne ręczne lub mechaniczne cięcie rur.
- Ekstra-długi uchwyt zapewnia ochronę gwintów regulacyjnych, a ekstra-długa rączka umożliwia szybką, łatwą regulację.
- Możliwość zmiany w obcinak 3-krążkowy przez wymianę rolek na krążek obcinaka. Modele 2A i 4S można zamówić jako 3-krążkowe do stosowania w miejscach, w których pełny obrót nie jest możliwy.
- Druga rączka w modelach 3-S, 4-S i 6-S umożliwia nacisk dwuosobowy przy większych rozmiarach rur.

Nr katalogowy	Nr modelu	Opis obcinaka do rur	Zakres średnic rur* Rozmiar nominalny		Waga	
			calowy	mm	funt.	kg
32810	1-A	Do pracy w ciężkich warunkach	⅛ - 1¼	3 - 32	6½	3,0
32820	2-A	Do pracy w ciężkich warunkach	⅛ - 2	3 - 50	7	3,2
32825	2-A	2-A 3-krążkowe do pracy w ciężkich warunkach	⅛ - 2	3 - 50	7	3,2
32830	3-S	Do pracy w ciężkich warunkach	1 - 3	25 - 80	15	6,9
32840	4-S	Do pracy w ciężkich warunkach	2 - 4	50 - 100	18	8,2
32845	4-S	4-S 3-krążkowe do pracy w ciężkich warunkach	2 - 4	50 - 100	18	8,2
32850	6-S	Do pracy w ciężkich warunkach	4 - 6	100 - 150	22	10,0

** Zakres średnic rur = maksymalna nominalna średnica rur stalowych*

4-krążkowe obcinaki do rur

- Przeznaczone do wykonywania prac w miejscach, gdzie nie jest możliwe wykonanie pełnego obrotu.
- Model 42-A ma krótką rączkę do stosowania w miejscach trudno dostępnych.
- Druga rączka w modelu 44-S umożliwia nacisk dwuosobowy przy większych rozmiarach rur.
- Oba modele są wyposażone w cztery wytrzymałe krążki.

Nr katalogowy	Nr modelu	Opis obcinaka do rur	Zakres średnic rur** Rozmiar nominalny		Waga	
			calowy	mm	funt.	kg
32870	42-A	4-krążkowy do pracy w ciężkich warunkach	¾ - 2	20 - 50	6¾	3,1
32880	44-S	4-krążkowy do pracy w ciężkich warunkach	2½ - 4	65 - 100	20	9,1

Szerokorolkowy obcinak do rur

- Ten obcinak z ekstra-szerokimi rolkami jest przeznaczony zwłaszcza do stosowania z napędem mechanicznym.
- Szerokie rolki umożliwiają dokładne prowadzenie i dokładniejsze cięcie.

Nr katalogowy	Nr modelu	Opis obcinaka do rur	Zakres średnic rur** Rozmiar nominalny		Waga	
			calowy	mm	funt.	kg
32895	202	Szerokorolkowe do pracy w ciężkich warunkach	⅛ - 2	3 - 50	8	3,5

Przegubowe obcinaki do rur

- Przeznaczone do szybkiego cięcia rur stalowych, stalowych grubościennych i żeliwnych o średnicy od 2" (50 mm) do 12" (300 mm).
- Ich 11 modeli działa z minimalnym obrotem obcinaka, co jest niezbędne w zastosowaniach bliskich.
- Druga rączka w modelach 466, 472 i 468 umożliwia nacisk dwuosobowy przy większych rozmiarach rur.

Nr katalogowy	Nr modelu	Opis obcinaka do rur	Zakres średnic rur** Rozmiar nominalny		Waga	
			calowy	mm	funt.	kg
73162	424-S*	Obcinaki do rur stalowych	2 - 4	50 - 100	13½	6,0
74227	424-CI	Żeliwo / żeliwo sferoidalne	2 - 4	50 - 100	13½	6,0
90995	466-D	Obcinaki do rur SML (bez szwu)	3 - 6	80 - 150	29	13,0
83080	466-S*	Obcinaki do rur stalowych	4 - 6	100 - 150	28½	13,0
83085	466-HWS*	Do rur stalowych grubościennych	4 - 6	100 - 150	28½	13,0
74685	466-CI	Obcinaki do rur żeliwnych	4 - 6	100 - 150	28½	13,0
83145	468-S*	Obcinaki do rur stalowych	6 - 8	150 - 200	33	15,0
83150	468-HWS*	Do rur stalowych grubościennych	6 - 8	150 - 200	33½	15,2
74700	468-CI	Obcinaki do rur żeliwnych	6 - 8	150 - 200	33½	15,2
83165	472-S*	Obcinaki do rur stalowych	8 - 12	200 - 300	41½	19,0
83170	472-HWS*	Do rur stalowych grubościennych	8 - 12	200 - 300	42	19,1
74710	472-CI	Obcinaki do rur żeliwnych	8 - 12	200 - 300	42	19,1

** Wyposażone w krążek ekstra-ostry, przyspieszający cięcie nawet o 40%.*

** *Zakres średnic rur = maksymalna nominalna średnica rur stalowych.*

(TOOLTIP) Trój- i czterokrążkowe obcinaki do rur należy stosować tylko wówczas, gdy nie jest możliwy pełny obrót obcinaka wokół rury.

Obcinaki do rur kanalizacyjnych

Obcinak do rur kanalizacyjnych spustowych nr 226 do stosowania na miejscu

- Obcinak do rur kanalizacyjnych spustowych RIDGID model 226 jest kompaktowym, lekkim narzędziem przeznaczonym do cięcia rur kanalizacyjnych spustowych z kielichem o średnicy od 1½" (40 mm) do 6" (150 mm) i bez kielicha® w zastosowaniach bliskich w miejscu pracy.
- Model 226 o długości zaledwie 17" (43 cm) idealnie nadaje się do cięcia rur żeliwnych, cementowych i glinianych przy ograniczonej ilości miejsca.
- Model 226 nadaje się zwłaszcza do stosowania przy ścianie i w innych zastosowaniach bliskich.
- Każda cecha modelu 226 została zaprojektowana pod kątem maksymalnej wydajności – od zwartej budowy po unikatowy łańcuchowy mechanizm blokowania.

Obcinaki do rur kanalizacyjnych spustowych nr 246, 246S, 246L i 248

- Obcinaki do rur kanalizacyjnych spustowych model 246 umożliwiają cięcie rur glinianych, żeliwnych lub cementowych o średnicy od 2" (50 mm) do 12" (300 mm).
- Rączka grzechotkowa ustawiona równolegle do rury umożliwia stosowanie w rowach o minimalnej szerokości.
- W komplecie osłona rąk chroniąca kostki ręki operatora podczas cięcia.
- Model 248 posiada krążki tnące o większej średnicy i dłuższy uchwyt. Jest przeznaczony do cięcia rur betonowych / glinianych o średnicy do 18" (450 mm).

Model Nr 228 Przyrząd do montażu rur kanalizacyjnych

- Obsługa wszystkich rur kanalizacyjnych spustowych uszczelnionych o średnicy od 1½" (40 mm) do 8" (200 mm) bez dodatkowych, luźnych przystawek.
- Łatwy montaż rozgałęźników, trójników i kolanek, a także prostych odcinków pod dowolnym kątem.
- Płaska, zwarta budowa umożliwia szybki i łatwy montaż przez jedną osobę nawet rur o dużych rozmiarach.
- Wymontowanie rączki ułatwia montaż pionowy lub montaż rury podsufitowej.

Informacje dotyczące zamawianina

Nr katalogowy	Nr modelu	Opis	Obsługa		Waga		Std. opakowanie	Nr kat. łańcucha zam.
			calowy	mm	funt.	kg		
69982	226	Obcinak do rur kanalizacyjnych spustowych do stosowania na miejscu	1½ - 6	40 - 150	18	8,2	1	33670
32900	246	Obcinak do rur kanalizacyjnych spustowych	1½ - 6	40 - 150	25	11,3	1	34575
14991	246S	Obcinak do rur kanalizacyjnych spustowych	2 - 8	50 - 200	26	12	1	1*
10531	246L	Obcinak do rur kanalizacyjnych spustowych	2 - 12	50 - 300	33	15	1	2*
62797	248	Obcinak do rur kanalizacyjnych spustowych	2 - 18	50 - 450	42	19	1	63287
32905	228	Narzędzie do montażu rur kanalizacyjnych spustowych	1½ - 8	40 - 200	22¾	10,3	1	–

1= 34575 + 2 x 34570 / 2*= 2 x 34575*

Wymienne krążki obcinaka do rur

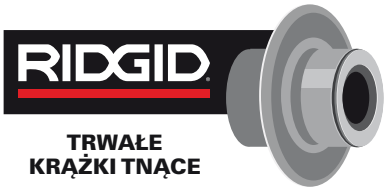

Należy zawsze stosować oryginalne krążki tnące RIDGID. Krążki takie, wykonane ze stali wysokogatunkowej, są precyzyjnie obrobione mechanicznie i zaprojektowane pod kątem dużej trwałości oraz maksymalnej dokładności cięcia.

Obcinaki do rur (produkt oryginalny) Model				Nr katalogowy	32810	32820	32830	32840	32850	32870	32880	32895	68650	32860	32865	69982	32900/43547	62797	42370	73162	74227	74685	90995	83080	83085	74700	83145	83150	74710	83165	83170	42390/34617	58657	52452	26212	
				Nr modelu	1A	2A	3S	4S	6S	42A	44S	202	206	208	209	226	246/266	248	360	424S	424CI	466C	466D	466S	466HWS	468C	468S	468HWS	472C	472S	472HWS	820/364(535/1822)	732(1215)	763(1233)	764(1224)	
	Nr katalogowy	Nr modelu	Std. Opakowanie	Wys. ostrza																																Zastosowanie/ Materiał
Kółka tnące	33220	E-109	1	9.0									●			●																				Żeliwo
	44185	E-1032	6	11.0								▲							▲													●	●	●		Rury stalowe i z żeliwa ciągliwego
	44190	E-1032S	6	11.0								▲							▲													▲	▲	▲		Rury ze stali nierdzewnej
	10026	E-10817	1	17.5																			●													Rury SML
	33135	E-1962	1	6.5			▲	▲			▲											●	▲	▲	▲	●	▲		●	▲	▲					Żeliwo szare
	33225	E-2632	1	6.0													●																			Żeliwo
	83140	E-3186	1	17.0																		▲	▲	▲	●	▲	▲	▲	▲	▲	●					Rury grubościenne stalowe i z żeliwa ciągliwego
	75557	E-4266	4	16.9																		▲	▲	▲	▲	▲	▲	●	▲	▲	▲					Rury grubościenne stalowe
	75572	E-2267	4	10.0																▲	●															Żeliwo lane i ciągliwe
	33105	F-3	12	7.5	▲	▲				●		▲							▲													▲	▲	▲		Rury stalowe i z żeliwa ciągliwego
	33110	F-3S	6	7.5	▲	▲				▲		▲							▲													▲	▲	▲		Rury ze stali nierdzewnej
	33115	F-119	1	3.0	▲	▲				▲		▲							▲													▲	▲	▲		Żeliwo szare
	33125	F-229	6	10.0			▲	▲			●									●	▲	▲	▲	▲	▲	▲	●	▲	▲	▲	▲				●	Rury stalowe i z żeliwa ciągliwego
	33130	F-229S	6	10.0			▲	▲			▲											▲	▲	▲	▲	▲	▲	▲	▲	▲	▲				▲	Rury ze stali nierdzewnej
	75567	F-366	4	9.5																																Rury stalowe
	33145	F-367	1	11.5					●					●	●																					Rury stalowe i z żeliwa ciągliwego
	33150	F-367-S	1	11.5					▲					▲	▲																					Rury ze stali nierdzewnej
	33155	F-383	1	6.5					▲					▲	▲																					Żeliwo szare
	33100	F-514	6	7.5	●	●				▲		●							●													▲	▲	▲		Rury stalowe i z żeliwa ciągliwego
	33120	F-515	6	10.0			●	●			▲											▲	▲	▲	▲	▲	▲	▲	▲	▲	▲				▲	Rury stalowe i z żeliwa ciągliwego
	75562	F-546	4	11.0																		▲	▲	▲	▲	▲	▲	▲	▲	●	▲					Rury stalowe
	63297	AC-1586	1	6.2														●																		Rury betonowe

● *Oznacza krążki tnące dostarczane z oryginalnym produktem.* ▲ *Oznacza zamienniki* * *Wysokość ostrza = grubość w mm.*

Mechaniczne obcinaki do rur

Mechaniczny obcinak do rur / model 258
Średnica rur od 2½" (65 mm) do 8" (200 mm)

Mechaniczny obcinak do rur RIDGID model 258 umożliwia cięcie rur stalowych, ocynkowanych, przewodów rurowych sztywnych itp. o średnicy od 2½" (65 mm) do 8" (200 mm) rozkład 10*/40, w terenie lub w warsztacie. Model 258 jest obcinakiem przesuwnym z napędem mechanicznym RIDGID nr 700, umożliwiającym prostopadłe cięcie. Operator kontroluje prędkość posuwu w trakcie całej operacji za pomocą hydraulicznej pompy nożnej. Obcinak ten pozwala szybko wykonać** cięcie prostopadłe z minimalnymi zadziorami na rurach o długości 6 m lub złączkach wkrętnych, bez pyłu ściernego, iskier czy otwartego ognia. Ponadto rolka do ukosowania rur RIDGID umożliwia obracanie rury w czasie, gdy drugi operator wykonuje jej ukosowanie za pomocą szlifierki. Niektóre zalety modelu 258:

- Cięcie prostopadłe rur o długości 6 m lub złączek wkrętnych bez żadnego wysiłku.
- Łatwe cięcie przez przesuwanie materiału rury zamiast jego usuwania.
- Brak pyłu ściernego, niebezpiecznych iskier czy otwartego ognia.
- Szybkie cięcie rur stalowych z minimalnymi zadziorami.
- Doskonałe możliwości cięcia rur do łączenia na rowek.
- Konstrukcja do ciężkich warunków idealnie nadaje się do stosowania w terenie lub w warsztacie.
- Możliwość przystosowania do ukosowania.

Dane techniczne

- Możliwości cięcia: rury stalowe o średnicy od 2½" (65 mm) do 8" (200 mm) rozkład 10*/40.
- Napęd mechaniczny model 700 (w zestawie z obcinakami o nr kat. 17871 i 17881).
- Prędkość obrotowa napędu mechanicznego: 26-30 obr/min (bez obciążenia).
- Waga: 105 funtów (48 kg) (bez napędu mechanicznego nr 700, patrz strona 4.15).

Wyposażenie standardowe

- Jeden adapter prostopadłego posuwu RIDGID 774.
- Jeden zespół krążków obcinaka do ciężkich warunków 8½" (215 mm).
- Jeden siłownik hydrauliczny i pompa nożna.
- Dwie podpory kulowe rury przesyłowej od 2½" (65 mm) do 12" (300 mm).

*W celu uzyskania najlepszych efektów należy zastosować krążek do rur cienkościennych.
**Czas cięcia zależy od rozkładu i średnicy rury.
Uwaga: Nie zaleca się stosowania modelu 258 do cięcia rur żeliwnych.
W celu uzyskania optymalnej trwałości krążków należy zawsze prawidłowo podeprzeć przedmiot obrabiany podporami kulowymi rury przesyłowej (patrz akcesoria na stronie 3.7).

Model 700 gotowy do zamontowania na jednostce modelu 258, patrz strona 4.15

Model 258 z rolką do ukosowania rur w użyciu. Zaleca się wykonywanie tej operacji przez dwie osoby

Obcinak do rur model 258 z napędem mechanicznym nr 700 w użyciu

(TOOLTIP) Nie należy przepełniać pompy hydraulicznej mechanicznych obcinaków do rur. Nadmiar oleju wypłynie przez uszczelki pompy i siłownika.

Mechaniczny obcinak do rur / model 258XL

Średnica rur od 8" (200 mm) do 12" (300 mm)

Obcinak RIDGID 258XL umożliwia cięcie rur o średnicy od 8" (200 mm) do 12" (300 mm). Jego konstrukcja wykorzystująca technologię przesuwnego krążka obcinaka umożliwia obcinanie na wymiar rur o większej średnicy. W modelu 258XL zastosowano ponadto napęd mechaniczny RIDGID 700 do obracania krążka obcinaka do pracy w ciężkich warunkach. Teraz jedna osoba może w ciągu kilku minut obciąć prostopadle rurę 12" rozkład 40.

Dane techniczne

- Możliwości cięcia: model 258XL: rury stalowe o średnicy od 8" (200 mm) do 12" (300 mm) rozkład 10*/40.
- Napęd mechaniczny model 700 (brak w zestawie): 26 – 30 obr/min (bez obciążenia).
- Waga: 140 funtów (63 kg) (bez napędu mechanicznego nr 700, patrz strona 4.15).

Wyposażenie standardowe

- Jeden adapter prostopadłego posuwu RIDGID 774.
- Jeden zespół krążków obcinaka do ciężkich warunków 8½" (215 mm).
- Jeden siłownik hydrauliczny i pompa nożna.
- Dwie podpory kulowe rury przesyłowej od 2½" (65 mm) do 12" (300 mm).

*W celu uzyskania najlepszych efektów należy zastosować krążek do rur cienkościennych.

Uwaga: W celu uzyskania optymalnej trwałości krążka należy prawidłowo podeprzeć obrabiany przedmiot za pomocą standardowych podpór kulowych rury przesyłowej (patrz poniżej).

Nr katalogowy	Nr modelu	Opis	Obsługa, cale			Waga		Std. Opakowanie
			Maks. grubość ścianki mm					
			Stal 8,2	PCW 12,7	Miedź 3,1	funt.	kg	
50767	258	Obcinak do rur	2½ - 8"	2½ - 8"	2½ - 6"	105	48	1
17871	258 / 700	Obcinak 258 z napędem mechanicznym nr 700, 230 V	2½ - 8"	2½ - 8"	2½ - 6"	125	57	1
17881	258 / 700	Obcinak 258 z napędem mechanicznym nr 700, 115 V	2½ - 8"	2½ - 8"	2½ - 6"	125	57	1
58227	258-XL	Obcinak do rur	8 - 12"	—	—	145	66	1

Podpora kulowa rury przesyłowej

Wózek transportowy

Rolka do ukosowania rur (Tylko Model 258)

Wyposażenie pomocnicze

Nr katalogowy	Nr modelu	Opis	Waga	
			funt.	kg
66687	–	Zespół krążków obcinaka do ciężkich warunków 8½" (215 mm) (w zestawie krążek obcinaka do ciężkich warunków, piasta z kołkami, nakładka)	13	5,9
50812	E-258	Sam krążek obcinaka do ciężkich warunków 8½" (215 mm)	2	0,9
58222	E258-T	Sam krążek do rur cienkościennych 8½" (215 mm) (PCW i stal)	2	0,9
54397	–	Wózek transportowy	24	11,0
60002	258PS	Podpora kulowa rury przesyłowej od 2½" (65 mm) do 12" (300 mm)	21	9,5
60007	–	Zestaw zamiennej głowicy rury przesyłowej	5½	2,5
61757	–	Rolka do ukosowania rur (tylko do modelu 258)	13	5,9

(TOOLTIP) Używając obcinaków 258 i 258XL do obcinania długich odcinków rur, bardzo ważne jest prawidłowe podpieranie rury, aby uniknąć uszkodzenia kółka tnącego. Mogą być potrzebne dodatkowe podparcia do rur, a przestrzeń robocza musi być pozioma.

Inter Global Sp.z o.o. 43-378 Rybarzowice, ul.Bielska 914 tel./fax: 338191700

Maszyna do cięcia i obróbki miedzi i stali nierdzewnej

Możliwości cięcia modelu 122

- od ½" (12 mm) do 2" (50 mm).

Maszyna ta jest przeznaczona do szybkiego i profesjonalnego cięcia, czyszczenia, rozwiercania oraz usuwania zadziorów z rurek i złączek z miedzi i ze stali nierdzewnej. Model 122 o masie zaledwie 23 kg, wyposażony w wygodny uchwyt do przenoszenia, idealnie nadaje się do przenoszenia bezpośrednio na miejsce wykonywania pracy. Wytrzymała obudowa z aluminium odlewanego ciśnieniowo oraz mocny silnik indukcyjny 360 W zapewniają dużą trwałość.

Funkcje

- Mocny silnik indukcyjny 230 V, 360 W, napędza rolki z prędkością obrotową 450 obr/min.
- Wytrzymała szczotka do czyszczenia powierzchni zewnętrznej pozwala czyścić rurki szybko i z minimalnym wysiłkiem.
- Rozwiertak rdzeniowy łatwo usuwa zadziory powodujące zawirowania przepływu.
- Uchwyt do cięcia można dostosować do rurek o różnych rozmiarach.
- Krążek obcinaka do miedzi wytrzymuje w testach ponad 10.000 cięć.
- Rolki prowadzące zapewniają proste cięcie bez prowadzenia.
- Duży uchwyt do przenoszenie ułatwia transport na miejsce pracy.
- Wbudowany liniał przyrostowy ½" (12 mm) umożliwia szybki, łatwy pomiar.
- W skład zestawu szczotek montażowych wchodzi sześć szczotek, stojak magazynowy i tuleja zaciskowa.

Szczotka do pracy w ciężkich warunkach szybko i łatwo czyści zewnętrzne powierzchnie rurek o średnicy ½" lub 2" (12 - 54 mm)

Dane techniczne

- Silnik: indukcyjny 230 V, 360 W.
- Prędkość obrotowa rolki: 450 obr/min.
- Przełącznik: przełączanie wł./wył.
- Rozwiertak: stożek jednoostrzowy, od ½" (12 mm) do 2" (50 mm).
- Krążek obcinaka: model 2191 HD.

Za pomocą rozwiertaka wewnętrznego można szybko i łatwo usuwać zadziory powodujące zawirowania przepływu

Wyposażenie standardowe

- Jedna szczotka do czyszczenia powierzchni zewnętrznej.
- Jeden rozwiertak rdzeniowy.
- Jeden zestaw do przechowywania szczotek montażowych.

Opcjonalne wyposażenie szczotki montażowej umożliwia szybkie czyszczenie złączek

Nr katalogowy	Nr modelu	Opis	Waga	
			funt.	kg
96362	122	Maszyna do cięcia rurek ze stali nierdzewnej / miedzi	50	22,68

Opcjonalna tarcza do usuwania zadziorów służy do szlifowania krawędzi zewnętrznych w celu ułatwienia pasowania złączek na wcisk

Wyposażenie pomocnicze

Nr katalogowy	Nr modelu	Opis	Waga	
			funt.	kg
93717	–	Szczotka montażowa ½" do rurek 12 mm (3 szt. w opakowaniu)	½	0,24
93722	–	Szczotka montażowa ¾" do rurek 18 mm (3 szt. w opakowaniu)	½	0,26
93727	–	Szczotka montażowa 1" do rurek 25 mm (3 szt. w opakowaniu)	¾	0,27
93732	–	Szczotka montażowa 1¼" do rurek 32 mm (3 szt. w opakowaniu)	¾	0,29
93737	–	Szczotka montażowa 1½" do rurek 40 mm (3 szt. w opakowaniu)	1¾	0,77
93742	–	Szczotka montażowa 2" do rurek 50 mm (3 szt. w opakowaniu)	1¾	0,79
94682	–	Szczotka do czyszczenia powierzchni zewnętrznej	1	0,44
46105	–	Tarcza do usuwania zadziorów z powierzchni zewnętrznych	1¼	0,57
93747	–	Szybkowymienna tuleja zaciskowa	2¼	0,95
93712	–	Uchwyt szczotki montażowej	6	2,63
93707	–	Zestaw do przechowywania szczotek montażowych zawiera: stojak magazynowy do zamontowania, szybkowymienną tuleję zaciskową, zapasowy krążek obcinaka i szczotki (½", ¾", 1", 1¼", 1½", 2")	3	1,39
33175	2191	Krążek obcinaka do miedzi	¼	0,01
33551	122SS	Krążek obcinaka do stali nierdzewnej	¼	0,01
34360	E-2192	Zestaw 10 wkrętów kołkowych		
10343	–	Kołek do krążka obcinaka 33551 (2 szt. w opakowaniu)	¼	0,01
42360	1206	1206 Stojak	31	14,06
94687	–	Zespół stożka rozwiertaka 2"	1/16	0,02

Obcinaki do przewodów rurowych

Dobór obcinaków do rurek

		Obcinak									
		Rurki bliskie		Zabudowana śruba pociągowa do rurek		Śruba pociągowa do rurek		Szybkie działanie		Rury z tworzywa sztucznego / wielowarstwowe	
		Strona 3.10		Strona 3.11		Strona 3.11		Strona 3.12		Strona 3.14	
Materiał / średnica	**Stal / stal nierdzewna**	—	(3 - 28 mm)	✓	(3 - 60 mm)	✓	(3 - 79 mm)	✓	(6 - 170 mm)	—	—
	Miedź	✓		✓		✓		✓		—	—
	Rury z tworzywa sztucznego / PCW / wielowarstwowe	✓		✓		✓		✓		✓	(3 - 63 mm)
	Aluminium	✓		✓		✓		✓		—	—

Model 101

Miniobcinaki do rurek bliskich

- Zaprojektowane specjalnie do cięcia rurek miedzianych twardych i miękkich, aluminiowych, mosiężnych i plastikowych o małej średnicy, w ciasnych miejscach; rolki mają rowki do cięcia blisko kielicha.
- Wytrzymała, lekka obudowa zespołu przesuwu i krążka; duże, radełkowane pokrętło ze śrubą dociskową pozwala łatwo kontrolować docisk cięcia i w ten sposób uzyskać dokładne cięcia.
- Modele 117 i 118 posiadają samoprzesuwny krążek obcinaka, który automatycznie wykonuje cięcie po zaledwie jednokrotnym dokręceniu pokrętła (system AUTOFEED®).
- Model 118 posiada specjalne pokrętło, które ułatwia dokręcanie śruby pociągowej.
- Model 101-ML jest przeznaczony wyłącznie do rurek wielowarstwowych.

NOWOŚĆ

Miniobcinak 2 w 1 systemu AUTOFEED

Nr katalogowy	Nr modelu	Opis	Std. kółko	Obsługa mm	Waga funt.	Waga kg	Std. Opakowanie
40617	101	Miniobcinak*	E-3469	6 - 28	½	0,23	6
32975	103	Miniobcinak	E-3469	3 - 16	⅓	0,15	6
32985	104	Miniobcinak	E-3469	5 - 24	⅓	0,15	6
97787	117	Miniobcinak z systemem AUTOFEED	E-3469	5 - 24	⅓	0,15	12
32573	118	Miniobcinak 2-w-1 systemu AUTOFEED (w zestawie rączka grzechotkowa)*	E-3469	6 - 28	1 1/16	0,48	1
32933	118	Sama rączka grzechotkowa - do miniobcinaków 118 i 101	–	–	⅝	0,26	1
21938	101-ML	Miniobcinak do rurek wielowarstwowych	E2155	6 - 28	⅓	0,15	6

** Modele 101 i 118 posiadają zapasowy krążek obcinaka umieszczony w pokrętle.*

(TOOLTIP) W celu uzyskania najlepszych efektów należy wymieniać kołek do krążka obcinaka co najmniej przy co drugiej wymianie krążka.

X-CEL® to wyższa prędkość działania

Wiele z naszych najpopularniejszych obcinaków do rurek teraz posiada kilka elementów X-CEL, które przyspieszają i ułatwiają pracę.

- Pokrętło X-CEL – szybsze i łatwiejsze cięcie rurek dzięki większej, bardziej ergonomicznej konstrukcji.
- Kołek do krążka X-CEL – szybka wymiana krążków obcinaka przy użyciu naszej nowej zapadki kulkowej…bez użycia narzędzi…bez zgubionych zacisków!
- Dołączone zapasowe krążki obcinaka maksymalizują czas pracy bez przestojów.

X-CEL®

- **POKRĘTŁO – przyspiesza cięcie**
- **KOŁEK – przyspiesza wymianę krążków**
- **KRĄŻEK ZAPASOWY W POKRĘTLE**

Obcinaki z zabudowaną śrubą dociskową do rurek i nowymi elementami X-CEL

- Konstrukcja z wysuwaną śrubą dociskową utrzymuje jednakową długość obcinaka, niezależnie od średnicy rurki – dobre rozwiązanie przy małej ilości miejsca.
- Posiada zabudowaną śrubę dociskową eliminującą zatkania i zakleszczenia, rolki rowkowane do cięcia blisko kielicha i rozwiertak rozkładany.
- Teraz z pokrętłem X-CEL i kołkiem X-CEL dla szybszego cięcia i wymiany krążków.
- Wykonany ze stopu cynkowego o dużej wytrzymałości.
- Zapasowy krążek obcinaka w pokrętle.
- Tnie rurki z miedzi twardej / miękkiej, aluminium, mosiądzu i rurki wielowarstwowe.
- Modele 205 / 205S posiadają mechanizm szybkiego działania do szybszego ustawiania rozmiaru.

Nr katalogowy	Nr modelu	Opis	Std. kółko	Obsługa mm	Waga funt.	Waga kg	Std. Opakowanie
Do miedzianych przewodów rurowych							
66737	150L	Obcinak z zabudowanym mechanizmem docisku	E-3469	6 - 35	1	0,44	6
33055	205*	Grzechotkowy obcinak z zabudowaną śrubą dociskową	E3469	6 - 60	2	0,91	1
Do stalowych przewodów rurowych							
66742	150LS	Jak powyżej, z kółkiem tnącym do pracy przy dużym obciążeniu	E4546	6 - 35	1⅛	0,47	6
33070	205S**	Jak powyżej, z kółkiem tnącym do pracy przy dużym obciążeniu	E-4546	6 - 60	2	0,91	1

* Model 205 posiada dodatkowy szybkodziałający mechanizm.
** Model 205S nadaje się do stali nierdzewnej.

Obcinaki ze śrubą dociskową do rurek i nowymi elementami X-CEL

- Łatwe wykonywanie dokładnych, prostopadłych cięć na rurach miedzianych, mosiężnych, aluminiowych i stalowych cienkościennych.
- Teraz z pokrętłem X-CEL dla szybszego cięcia.
- Modele 10, 15 i 20 posiadają rozwiertak rozkładany.
- Modele 65S i 35S są przeznaczone szczególnie do cięcia rurek ze stali nierdzewnej. Posiadają indywidualne łożyska 12x (65S) / 6x (35S) i krążki do pracy w ciężkich warunkach w celu ułatwienia cięcia stali nierdzewnej.
- Model 65S posiada mechanizm szybkiego działania

Nr katalogowy	Nr modelu	Opis	Std. kółko	Obsługa mm	Waga funt.	Waga kg	Std. Opakowanie
32910	10	Obcinak ze śrubą dociskową	F-158	3 - 25	⅞	0,40	6
32915	10S	Jak powyżej, z krążkiem do pracy w ciężkich warunkach (do cięcia stali)	E-1240	3 - 25	⅞	0,40	6
32920	15	Obcinak ze śrubą dociskową	F-158	5 - 28	½	0,68	6
32925	15S	Jak powyżej, z krążkiem do pracy w ciężkich warunkach (do cięcia stali)	E-1240	5 - 28	½	0,68	6
32930	20	Obcinak ze śrubą dociskową	F-158	16 - 54	1¾	0,79	1
32935	20S	Jak powyżej, z krążkiem do pracy w ciężkich warunkach (do cięcia stali)	E-1240	16 - 54	1¾	0,79	1
32940	30	Obcinak ze śrubą dociskową	E-2558	25 - 79	3½	1,60	1
32950	30S	Jak powyżej, z krążkiem do pracy w ciężkich warunkach (do cięcia stali)	E-2191	25 - 79	3½	1,60	1
97212	15-SI	Obcinak do stali nierdzewnej	E-1525	5 - 28	1½	0,68	1
29963	35S	Obcinak do stali nierdzewnej	E-635	6 - 35	⅞	0,40	1
31803	65S	Obcinak szybkiego działania do rurek ze stali nierdzewnej	E-635	6 - 65	1½	0,68	1

Model 151

Obcinaki szybkiego działania do rurek z nowymi elementami X-CEL

- Modele 151-156 mają konstrukcję szybkiego działania, konstrukcję I-beam, powierzchnie trudnościeralne i zespoły przesuwu z łożyskiem wzdłużnym, zapewniające płynną pracę.
- Wszystkie modele teraz posiadają pokrętło X-CEL i kołek X-CEL, które umożliwiają szybsze cięcie i wymianę krążków.
- Dostępne w modelach do cięcia rur z tworzywa sztucznego oraz rurek metalowych.
- Modele 151 i 152 posiadają rozwiertak rozkładany.
- Model 151-ML nadaje się do cięcia rurek wielowarstwowych.
- Model 151 CSST jest przeznaczony do cięcia rurek z karbowanej stali nierdzewnej.

Nr katalogowy	Nr modelu	Opis	Std. kółko	Obsługa	Waga		Std. Opakowanie
				mm	funt.	kg	
31632	151	Obcinak szybkiego działania	E-3469	6 - 42	1¼	0,56	6
31637	151-P	Jak powyżej, z krążkiem do cięcia tworzywa sztucznego	E-2155	10 - 40	1¼	0,56	6
66747	151-ML	Obcinak szybkiego działania do rurek	E-545	10 - 50	1	0,5	1
31642	152	Obcinak szybkiego działania	E-3469	6 - 66	2	0,92	1
31647	152-P	Jak powyżej, z krążkiem do cięcia tworzywa sztucznego	E-2155	10 - 63	2	0,92	1
36597	153	Obcinak szybkiego działania	E-3469	32 - 90	2	0,92	1
36592	153-P	Jak powyżej, z krążkiem do cięcia tworzywa sztucznego*	E-2155	25 - 75	2	0,92	1
31652	154	Obcinak szybkiego działania	E-2558	48 - 116	3⅞	1,72	1
31657	154-P	Jak powyżej, z krążkiem do cięcia tworzywa sztucznego*	E-2156	50 - 110	3⅞	1,72	1
59202	154-PE	Jak powyżej, z krążkiem do cięcia rur z PE	E2880	50 - 110	3⅞	1,72	1
31662	156	Obcinak szybkiego działania	E-2558	100 - 170	5	2,23	1
31667	156-P	Jak powyżej, z krążkiem do cięcia tworzywa sztucznego*	E-2157	110 - 160	5	2,23	1
39957	156-PE	Jak powyżej, z krążkiem do cięcia rur z PE	E2880	110 - 160	5	2,23	1
32078	151 CSST	Obcinak szybkiego działania CSST	E-4546	9,5 - 25,4	1	0,50	6

** Modele do cięcia rurek plastikowych nie posiadają zapasowych krążków do cięcia*

Modele obcinaków szybkiego działania RIDGID® do rurek plastikowych są wyposażone w funkcję łatwej konwersji w narzędzia do cięcia rurek miedzianych lub innych metalowych.

1. Wyjmij zapasowy krążek do cięcia miedzi z pokrętła.
2. Zmień położenie pokrętła tak, aby napis "Cu" był widoczny wewnątrz pokrętła.
3. Przykręć pokrętło z powrotem do uchwytu.
4. Używając kołka do krążka X-CEL, można łatwo zastąpić krążek do cięcia tworzywa sztucznego krążkiem do cięcia miedzi. Teraz można ciąć rurki miedziane, aluminiowe i mosiężne.
5. Aby powrócić do cięcia tworzywa sztucznego, wykonaj tę samą procedurę, jednak ustawiając pokrętło tak, aby wewnątrz pokrętła były widoczne napisy "PE" i "PVC".

Wymienne krążki obcinaka do rurek

Należy zawsze stosować oryginalne krążki tnące RIDGID®. Krążki takie, wykonane ze stali wysokogatunkowej, są precyzyjnie obrobione mechanicznie i zaprojektowane pod kątem dużej trwałości oraz maksymalnej dokładności cięcia.

Obcinaki do rurek (produkt oryginalny)

RIDGID

TRWAŁE KRĄŻKI TNĄCE

	Nr katalogowy	Nr modelu	Std. Opakowanie	Wys. ostrza*	32910	32920	97212	29963	31803	32708	32915/32925/32935	32930	32940	32945	32955	40617-32573	32975-32985-97787	66737/33055	66742/33070	31632	31637	66747	31642	31647	36597	36592	31652	31657	31662	31667	33055	96362/ 32950	59202/39957	Zastosowanie/ Materiał
					10	15	15-SI	35S	65S	151 CSST	10S/15S/20S	20	30	30P	40	101/118	103/104/117	150L/205	150LS/205S	151	151-P	151-ML	152	152-P	153	153-P	154	154-P	156	156-P	205	122/30S	154-PE/156-PE	
Kółka tnące	66772	E-545	6	6.5																		●												Materiały wielowarstwowe
	33210	E-702	1	12.5																								▲		▲				Grubościenne przewody rurowe z PCW,ABS
	33165	E-1240	12	4.0	▲	▲	▲				●																							Stal – stal nierdzewna
	33200	E-1740	6	3.5												▲	▲	▲			▲			▲		▲								Miękkie rury giętkie
	74720	E-2155	6	7.0																	●			●		●								PE, PB, PP, std. & grubościenne
	74730	E-2156	6	10.5										●														●		▲				PE, PB, PP, std. & grubościenne
	74735	E-2157	6	12.5																								▲		●				PE, PB, PP, std. & grubościenne
	33175	E-2191	6	7.5									▲		▲												▲		▲			●		Stalowe przewody rurowe
	33170	E-2558	6	5.5									●		●												●		●					Aluminium i miedź
	83235	E-2880	6	19.0																								▲		▲			●	PE, PB, PP, std. & grubościenne
	33205	E-2990	6	2.5	▲	▲						▲																						Stal, aluminium i miedź
	33185	E-3469	12	3.5												●	●	●		●			●		●						●			Aluminium i miedź
	34695	E-3495	6	7.0																▲			▲		▲						▲			Aluminium
	33190	E-4546	6	4.0						●									●	▲			▲		▲						▲			Stal – stal nierdzewna
	33195	E-5272	6	7.0																	▲			▲										PCW, ABS, std. grubość
	33180	E-5299	6	10.5										▲														▲		▲				PCW, ABS, std. grubość
	33160	F-158	12	3.5	●	●						●																						Aluminium i miedź
	88260	E-10279	6	4.5																								▲		▲				Cienkościenne przewody rurowe z PCW
	96397	E-1525	6	3.0			●																											Stal nierdzewna
	33551	122SS	1	7.5																												▲		Stal nierdzewna
	29973	E-635	1	4.0				●	●																									Stal nierdzewna

● *Oznacza krążki tnące dostarczane z oryginalnym produktem.* ▲ *Oznacza zamienniki.* ** Wysokość ostrza = grubość ścianki w mm*

Inter Global Sp.z o.o. 43-378 Rybarzowice, ul.Bielska 914 tel./fax: 338191700

Obcinaki do rur z tworzywa sztucznego i wielowarstwowych

Model PC-1250

Model PC-1375 ML

Obcinaki jednosuwowe

- Do cięcia rurek z tworzywa sztucznego (PCW, CPVC, PP, PEX, PE) i wielowarstwowych.
- Uchwyty sprężynowe umożliwiają szybsze ustawianie. Jednosuwowe, łatwe cięcie.
- Model PC-1250 jest wyposażony w ostrze obracane o dwukrotnie większej trwałości. Nie nadaje się do cięcia rurek wielowarstwowych.
- PC-1375 ML: trwała konstrukcja aluminiowa do ciężkich warunków pracy. Łatwo podłączany adapter ML umożliwia lepsze cięcie materiałów wielowarstwowych i natychmiastowe zaokrąglenie rurek.

Nr katalogowy	Nr modelu	Opis	Obsługa (śr. zewn.)	Waga		Std. Opakowanie
			mm	funt.	kg	
23488	PC-1250	Jednosuwowy obcinak do rurek	3 - 42	½	0,22	6
26803	PCB-1250	Ostrze zamienne PC-1250	–	⅛	0,05	1
23493	PC-1375 ML	Jednosuwowy obcinak do rurek*	3 - 35*	¾	0,34	6
25588	PCB-1375	Ostrze zamienne PC-1375	–	⅛	0,05	1

** 3-25 mm przy zastosowaniu adaptera ML*

(TOOLTIP) Przy cięciu rur wielowarstwowych za pomocą obcinaka PC-1375 ML zaleca się stosowanie dołączonego adaptera rur wielowarstwowych, który ułatwia cięcie i ogranicza deformację.

Model RC-1625

Model RC-2375

Model 1442N

Obcinaki grzechotkowe z ergonomicznymi uchwytami

- Ergonomiczne uchwyty na uchwycie dolnym są rozmieszczone co ½", umożliwiając szybki, łatwy pomiar rury.
- Szybkowymienne ostrze X-CEL®.
- Cięcie prostopadłe bez zadziorów.
- Obsługiwane materiały: tworzywo sztuczne (PCW, CPVC, PP, PEX, PE, węże gumowe) oraz rurki wielowarstwowe.
- Modele 1435N i 1442N nie nadają się do cięcia rurek wielowarstwowych.

Nr katalogowy	Nr modelu	Opis	Obsługa (śr. zewn.)	Waga		Std. Opakowanie
			mm	funt.	kg	
23498	RC-1625	Obcinak grzechotkowy do rur i rurek z tworzywa sztucznego	3 - 42	1 3/16	0,52	1
27858	RCB-1625	Ostrze zamienne RC-1625	–	1/8	0,03	1
30088	RC-2375	Obcinak grzechotkowy do rur i rurek	12 - 63	1 7/8	0,90	1
30093	RCB-2375	Ostrze zamienne RC-2375	–	1/4	0,10	1
26821	1435N	Obcinak grzechotkowy	6 - 35	1 1/4	0,56	1
68616	1435N-B	Ostrze zamienne 1435N	–	1/12	0,04	1
10191	1442N	Obcinak grzechotkowy	3 - 42	1 5/8	0,74	1
42126	1442N-B	Ostrze zamienne 1442N	–	1/8	0,06	1

NOWOŚĆ

P-TEC 3240

P-TEC 5000

Obcinak do rur odpływowych z tworzywa sztucznego

Obcinak RIDGID® P-TEC jest pierwszym obcinakiem tego rodzaju, który umożliwia niekłopotliwe, dokładne, szybkie i proste cięcie rurek (< 2,5 mm) cienkościennych z tworzywa sztucznego. Tego wszechstronnego obcinaka można używać do cięcia rurek z polietylenu (PE), polipropylenu (PP) oraz cienkościennych rurek z PCW w dwóch standardowych rozmiarach: śr. zewn. 32 i 40 mm. Dostępny jest także model P-TEC 5000 do cięcia rur odpływowych z tworzywa sztucznego o średnicy 50 mm. Obcinak P-TEC stanowi kolejne uzupełnienie rodziny narzędzi do rur firmy RIDGID, przynoszące nieocenione korzyści w każdej branży, w której stosuje i instaluje się rury z PCW / PP / PE.

Unikatowe możliwości i zalety

- Skuteczne, automatyczne usuwanie zadziorów – efektem zastosowania tego obcinaka są gładkie krawędzie w miejscu cięcia, w przeciwieństwie do cięcia piłką do metalu. Nie ma potrzeby stosowania narzędzia do usuwania zadziorów – obcinak automatycznie usuwa zadziory w miarę cięcia.
- Automatyczne ukosowanie – umożliwia szybkie i łatwe łączenie z innymi odcinkami rur odpływowych.
- Szybkie cięcie – przeciętnie sześć obrotów wystarczy do wykonania jednego cięcia, co jest czterokrotnie szybsze niż przy cięciu piłką do metalu.
- Cięcie proste – okienka podglądu zapewniają proste cięcie oznaczonej rury za każdym razem.

Skuteczne – automatyczne usuwanie zadziorów i ukosowanie.

Szybkie – cięcie w maksymalnie sześciu obrotach, co jest czterokrotnie szybsze niż przy cięciu piłką do metalu.

Proste – okienko podglądu zapewnia cięcie w oznaczonym miejscu.

Konstrukcja z otworem przelotowym – P-TEC 5000 ma konstrukcję z otworem przelotowym, która oferuje następujące zalety:

- Ograniczenie wymaganej siły rąk przy cięciu rur.
- Pełna eliminacja poślizgu na rurze.
- Możliwość cięcia dwukołnierzowych rur odpływowych z tworzywa sztucznego o średnicy 50 mm.

Nr katalogowy	Nr modelu	Opis	Obsługa (śr. zewn.)	Waga		Std. Opakowanie
			mm	funt.	kg	
37463	P-TEC 3240	Obcinak do rur odpływowych z tworzywa sztucznego	32 & 40	0.44	0,2	1
40868	P-TEC 5000	Obcinak do rur odpływowych z tworzywa sztucznego	50	0.44	0,2	1

CZYSTO

SZYBKO

PROSTO

Cięcie piłką do metalu (po lewej) i narzędziem P-TEC 3240 (po prawej).

Rozwiertaki, narzędzia do usuwania zadziorów

Rozwiertak wewnętrzny / zewnętrzny z tworzywa sztucznego

- Przydatny do szybkiego, dokładnego i łatwego rozwiercania wewnętrznego oraz ukosowania zewnętrznego rurek o średnicy od ¼" (6 mm) do 1½" (40 mm).
- Konstrukcja z tworzywa sztucznego z ostrzami z niskościeralnej stali stopowej.
- Umożliwia szybkie, profesjonalne rozwiercanie rurek z miedzi, aluminium, mosiądzu i innych materiałów.

Nr katalogowy	Nr modelu	Obsługa	Waga		Std. Opakowanie
			funt.	g	
34965	127	od 6 mm do 40 mm	¼	113	1

Rozwiertak wewnętrzny / zewnętrzny 223S

Rozwiertak wewnętrzny / zewnętrzny ze stali hartowanej

- 46 ostrzy tnących na stożku wewnętrznym umożliwia szybkie, dokładne rozwiercanie wewnętrzne oraz usuwanie zadziorów / ukosowanie zewnętrzne rurek z miedzi i stali nierdzewnej o średnicy od ½" (12 mm) do 2" (50 mm).
- Konstrukcja ze stali hartowanej.

Nr katalogowy	Nr modelu	Obsługa	Waga		Std. Opakowanie
			funt.	g	
29983	223S	Rurki z miedzi i stali nierdzewnej o średnicy od 6 mm do 36 mm	¾	340	1
29993	227S	Rurki z miedzi i stali nierdzewnej o średnicy od 12 mm do 50 mm	1¼	560	1

Narzędzia do usuwania zadziorów

- Narzędzie do usuwania zadziorów z rur i rurek z tworzywa sztucznego.
- Wykonane ze stali wysokogatunkowej ze specjalnie zaprojektowanymi, wytrzymałymi ostrzami tnącymi.
- Przeciwpoślizgowa rączka winylowa.
- Idealne do usuwania zewnętrznych nierówności i wewnętrznych zadziorów z rur i rurek z tworzywa sztucznego.

Nr katalogowy	Nr modelu	Opis	Obsługa, rury z tworzywa sztucznego	Std. Opakowanie
			mm	
35155	72	Narzędzie do usuwania zadziorów	12 - 40	6
64962	73	Narzędzie do usuwania zadziorów	40 - 76	6
64967	74	Narzędzie do usuwania zadziorów	100	6

Szczotka do czyszczenia wewnętrznych / zewnętrznych powierzchni miedzianych

- Połączenie szczotki do czyszczenia i montażu powierzchni wewnętrznej oraz zewnętrznej w jednym narzędziu ręcznym.
- Szczotki ze stali wysokowęglowej umożliwiają szybkie czyszczenie rur i złączek o średnicy nominalnej od ½" (12 mm) do ¾" (19 mm) w celu ich przygotowania do lutowania lub lutowania twardego.
- Wytrzymała konstrukcja z tworzywa sztucznego umożliwia łatwą wymianę szczotek.

Nr katalogowy	Nr modelu	Opis	Waga		Std. Opakowanie
			uncje	g	
34142	4100	Szczotka do czyszczenia wewn./zewn. pow. miedzianych	3¼	90,7	1
34147	–	Zestaw szczotek zamiennych	1½	45,3	1

Inter Global Sp.z o.o. 43-378 Rybarzowice, ul.Bielska 914 tel./fax: 338191700

Gwintowanie

- Niezawodne i wysokoobciążalne maszyny gwarantujące maksymalny czas sprawności, doskonałą jakość gwintów oraz minimalny czas niezbędny do gwintowania.
- Największy wybór ręcznych i elektrycznych elementów przeznaczonych do gwintowania przemysłowego.
- Ręczny zacisk typu udarowego oraz modele z zaciskiem automatycznym.

Typ	Liczba modeli	Średnica rur* cale	Średnica rur* mm	Str.
Ręczne gwintownice zapadkowe				
Zewnętrzne zestawy gwintownicy zapadkowej	6	⅛ - 2	6 - 50	4.3
Wewnętrzne zestawy gwintownicy zapadkowej	5	⅜ - 2	10 - 50	4.3
Wyłącznie zapadka i uchwyt	5	–	–	4.4
Gwintownice trójdrożne do rur	3	½ - 1	12 - 25	4.4
Kaseta do przenoszenia	1	–	–	4.4
Głowice gwinciarskie dla ręcznych gwintownic	–	⅛ - 2	6 - 50	4.5
Noże do ręcznych gwintownic do rur	–	⅛ - 2	6 - 50	4.7
Ręczne, wycofywane gwintownice				
Ręczne, wycofywane gwintownice	4	1 - 2	12 - 50	4.8
Noże do gwintowania rur do gwintownic z przekładnią zębatą (wycofywane)	–	2½ - 6	65 - 150	4.8
Gwintowanie mechaniczne z wykorzystaniem gwintownic z przekładnią zębatą	–	–	–	4.9
Wycofywane gwintownice z przekładnią zębatą	3	2½ - 6	65 - 150	4.10
Akcesoria do gwintownicy z przekładnią zębatą	–	–	–	4.10
Noże do rur	–	–	–	4.11
Wyposażenie pomocnicze				
Olej do cięcia	9	–	–	4.12
Olejarka	4	–	–	4.12
Napędy elektryczne				
Model 600	6	⅛ - 1¼	6 - 32	4.13
Model 690	6	⅛ - 2	6 - 50	4.14
Model 700	4	⅛ - 2	6 - 50	4.15
Model 300	4	⅛ - 2	6 - 50	4.16
Gwintownice				
Model 300 - kompletny	4	⅛ - 2	6 - 50	4.17
Gwintownica model 535A	8	⅛ - 2	6 - 50	4.18
Gwintownica model 535	8	⅛ - 2	6 - 50	4.20
Gwintownica model 300 Compact	3	⅛ - 2	6 - 50	4.22
Stojaki do gwintownic mechanicznych	4	–	–	4.24
Opcjonalne głowice gwinciarskie	11	⅛ - 2	6 - 50	4.25
Gwintownica model 1233	3	¼ - 3	8 - 80	4.26
Głowice gwinciarskie dla modelu 1233	9	2½ - 3	65 - 80	4.27
Gwintownica model 1224	3	¼ - 4	8 - 100	4.28
Głowice gwinciarskie dla modelu 1224	7	¼ - 4	8 - 100	4.29
Noże do rur do mechanicznych głowic gwinciarskich	–	⅛ - 2	6 - 50	4.30
Uchwyty do złączek/przystawki	–	–	–	4.33

** Średnica rur = maksymalna nominalna szerokość rury stalowej*

Inter Global Sp.z o.o. 43-378 Rybarzowice, ul.Bielska 914 tel./fax: 338191700

Wybór gwintownicy

Gwinty rur (cale)				Gwinty śrub				Nr		Numer strony
NPT	BSPT	NPSM	BSPP	ISO/ metrycznie	UNC/UNF	GWINTY ACME				
–	–	–	–	–	¼ - 1	–	Ręczne gwintownice zapadkowe		00-RB	4.4
⅛ - 2	⅛ - 2	⅛ - 1¼	⅜ - 1¼	20 - 40*	–	–			11-R	4.3
⅛ - 2	⅛ - 2	½ - 2	¼ - 2	–	–	–			12-R	4.3
½ - 1	½ - 1	½ - 1	½ - 1	–	–	–			Seria 31-A**	4.4
1 - 2	1 - 2	–	–	–	–	–	Gwintownice z wycofywanymi nożami		65-R	4.8
2½ - 4	2½ - 4	–	–	–	–	–			141	4.10
4 - 6	4 - 6	–	–	–	–	–			161	4.10
⅛ - 1¼	⅛ - 1¼	⅛ - 1¼	⅜ - 1	20 - 40*	–	–	Napędy elektryczne		600	4.13
⅛ - 2	⅛ - 2	⅛ - 2	¼ - 2	20 - 40*	–	–			690	4.14
⅛ - 2	⅛ - 2	⅛ - 2	¼ - 2	–	¼ - 1	–			700	4.15
⅛ - 2	⅛ - 2	⅛ - 2	¼ - 2	–	¼ - 2	¾ - 1⅜			300	4.16
⅛ - 2	⅛ - 2	⅛ - 2	¼ - 2	6 - 52	¼ - 2	¾ - 1⅜	Gwintownice		300 Kompletny	4.17
⅛ - 2	⅛ - 2	⅛ - 2	¼ - 2	8 - 52	5⁄16 - 2	5⁄16 - 2			535-A	4.18
⅛ - 2	⅛ - 2	⅛ - 2	¼ - 2	6 - 52	¼ - 2	¾ - 1⅜			535	4.20
⅛ - 2	⅛ - 2	⅛ - 2	¼ - 2	6 - 52	¼ - 2	¾ - 1⅜			300 Compact	4.22
⅛ - 3	⅛ - 3	⅛ - 3	⅛ - 3	6 - 52	¼ - 2	¾ - 1⅜			1233	4.26
¼ - 4	¼ - 4	⅛ - 2	¼ - 2	6 - 52	¼ - 2	¾ - 1⅜			1224	4.28

** Przewód ISO*

*** Konfiguracja standardowa, można wykorzystać jakiekolwiek noże 12-R.*

Patrz strona 4.12

Ręczne gwintownice zapadkowe

Wszystkie dopasowane do siebie gwintownice/zestawy zawierają głowice gwinciarskie, zespół zapadki, uchwyt zapadki oraz noże ze stali stopowej. Wszystkie zestawy gwintownic wykorzystują te same noże 12-R w głowicach.

Nr katalogowy			Nr modelu	Średnica cal	Waga	
NPT	BSPT	NPSM			funt.	kg
36480	–	–	12-R	½ - 1¼	23¾	10,8
36475	65255	36510	12-R	½ - 2	34¾	15,8
36505	65285	–	12-R	⅛ - 2	45½	20,7

Zewnętrzne zestawy gwintownicy zapadkowej

- Model 12-R: możliwości pracy ⅛" - 2" w komplecie z walizką.

Nr katalogowy	Nr modelu	Opis	Noże	Waga	
				funt.	kg
13073	11-R	⅜ - 1¼" Prawoskrętna gwintownica i kaseta z tworzywa sztucznego	BSPT	24¼	11
13078	11-R	⅜ - 2" Gwintownica prawoskrętna i kaseta z tworzywa sztucznego	BSPT	33	15
13083	11-R	½ - 1¼" Prawoskrętna gwintownica i kaseta z tworzywa sztucznego	BSPT	22	10
13088	11-R	½ - 2" Prawoskrętna gwintownica i kaseta z tworzywa sztucznego	BSPT	31¼	14,2
13093	11-R	⅜ - 2" Lewoskrętna-prawoskrętna gwintownica i kaseta z tworzywa sztucznego	BSPT	61½	28

Wewnętrzne zestawy gwintownicy zapadkowej

- Model 11-R możliwości pracy: ⅛" - 2"

Patrz strona 4.12

Głowice gwinciarskie, patrz str. 4.5 - 4.6
Noże do rur i prętów, patrz str. 4.7

Inter Global Sp.z o.o. 43-378 Rybarzowice, ul.Bielska 914 tel./fax: 338191700

Ręczne gwintownice zapadkowe

Nr katalogowy	Nr modelu	Opis
38540	00-RB	Wyłącznie zapadka i uchwyt
38540	00-R	
37777	11-R	
38550	111-R	
30118	12-R	

Wyłącznie zapadka i uchwyt

Pokrętło zapadki wskazuje ruch do przodu do tyłu. Głowice gwinciarskie zatrzaskują się po obu stronach i blokują w miejscu.

Nr modelu	Noże ze stali stopowej do gwintów prawoskręt-nych	Noże ze stali szybkotnącej do gwintów prawoskręt-nych	Noże ze stali szybkotnącej do gwintów prawoskrętnych w stali nierdzewnej	Obsługa cale	Waga	
					funt.	kg
31-A NPT	36540	36550	36555	½, ¾, 1	10	4,6
31-A BSPT	65320	–	–	½, ¾, 1	10	4,6
31-A NPSM	36560	–	–	½, ¾, 1	10	4,6

Gwintownice trójdrożne do rur

Każdy model wycina trzy rozmiary gwintu i wykorzystuje noże gwintownicy zapadkowej 12-R.

Nr katalogowy	Opis	Rodzaj gwintu	Długość x Szerokość x Wysokość (cale)	Waga	
				funt.	kg
21218	Kaseta z tworzywa sztucznego (nie zawiera głowic gwinciarskich)	12-R 11-R	25 x 5 x 14	6	2,5

Kaseta do przenoszenia

- Wspomaga uporządkowanie zestawów noży.

Patrz strona 4.12

Głowice gwinciarskie

Ręczne gwintownice – modele 00-R, 12-R, 11-R i 00-RB

Standardy Ameryki Północnej

	Nr katalogowy									
	Nominalna średnica rury (cale)									
	1/8	1/4	3/8	1/2	3/4	1	1 1/4	1 1/2	2	
Nr modelu 00-R										
(NPT)										
Stal stopowa prawoskrętna	36875	36880	36885	36890	36895	36900	–	–	–	
Stal szybkotnąca prawoskrętna	36935	36940	36945	36950	36955	36960	–	–	–	
Stal szybkotnąca ze stali nierdzewnej, prawoskrętne	36965	36970	36975	36980	36985	36990	–	–	–	
(NPSM)										
Stal stopowa prawoskrętna	36995	37000	37005	37010	37015	37020	–	–	–	
Szybkotnące API	–	–	83435	68775	68780	–	–	–	–	
Nr modelu 12-R										
(NPT)										
Stal stopowa prawoskrętna	37375	37380	37385	37390	37395	37400	37405	37410	37415	
Szybkotnące - lewoskrętne	–	–	–	37435	37440	37445	37450	37455	37460	
Stal szybkotnąca prawoskrętna	37465	37470	37475	37480	37485	37490	37495	37500	37505	
Stal szybkotnąca ze stali nierdzewnej, prawoskrętne	37510	37515	37520	37525	37530	37535	37540	37545	37550	
Szybkotnące dla PCW prawoskrętne	–	83450	83455	83460	83465	83470	83475	83480	83485	
Stal szybkotnąca dla rur powlekanych tworzywem sztucznym	–	–	–	51857	51862	51867	51872	51877	51882	
Stal stopowa dla IMC prawoskrętne	–	–	–	92690	92695	92700	92705	92710	92715	
(NPSM)										
Stal stopowa prawoskrętna	37555	37560	37565	37570	37575	37580	37585	37590	37595	
Nr modelu 11-R										
(NPT)										
Stal stopowa prawoskrętna	37025	37030	37035	37040	37045	37050	37055	20923	20943	
Stal szybkotnąca prawoskrętna	37095	37100	37105	37110	37115	37120	37125	20928	20948	
Stal szybkotnąca ze stali nierdzewnej, prawoskrętne	37130	37135	37140	37145	37150	37155	37160	20933	20953	
(NPSM)										
Stal stopowa prawoskrętna	37165	37170	37175	37180	37185	37190	37195	20938	20958	
	1/4	5/16	3/8	7/16	1/2	9/16	5/8	3/4	7/8	1
Nr modelu 00-RB	**20 Zębów/ cal**	**18 Zębów/ cal**	**16 Zębów/ cal**	**14 Zębów/ cal**	**13 Zębów/ cal**	**12 Zębów/ cal**	**11 Zębów/ cal**	**10 Zębów/ cal**	**9 Zębów/ cal**	**8 Zębów/ cal**
(UNC)										
Stal stopowa prawoskrętna	37610	37615	37620	37625	37630	37635	37640	37645	37650	37655
Stal stopowa - lewoskrętne	–	–	–	37675	–	–	–	37695	–	–
(UNF)	**28 Zębów/ cal**	**24 Zębów/ cal**	**24 Zębów/ cal**	**20 Zębów/ cal**	**20 Zębów/ cal**	**18 Zębów/ cal**	**18 Zębów/ cal**	**16 Zębów/ cal**	**14 Zębów/ cal**	**14 Zębów/ cal**
Stal stopowa prawoskrętna	37710	37715	37720	37725	37730	37735	37740	37745	–	37755
Stal stopowa - lewoskrętne	–	–	–	37775	37780	37785	37790	37795	37800	37805

O ile nie zaznaczono inaczej, wszystkie komplety głowic gwinciarskich są dostarczane wraz z wybranymi nożami i są fabrycznie ustawione.
Oznaczone głowice gwinciarskie wymagają zamontowania dostarczonych noży.
Wszystkie dopasowane do siebie gwintownice/zestawy zawierają głowice gwinciarskie, zespół zapadki, uchwyt zapadki oraz określone noże.

Patrz strona 4.12

Olejarka 418, patrz str. 4.12

Inter Global Sp.z o.o. 43-378 Rybarzowice, ul.Bielska 914 tel./fax: 338191700

Głowice gwinciarskie

Gwintownice zapadkowe – modele 00-R, 12-R, 11-R

Standardy brytyjskie i międzynarodowe

	Nr katalogowy								
	Nominalna średnica rury (cale)								
	1/8	1/4	3/8	1/2	3/4	1	1 1/4	1 1/2	2
Nr modelu 00-R									
(BSPT)									
Stal stopowa prawoskrętna	65705	65710	65715	65720	65725	65730	–	–	–
Stal szybkotnąca prawoskrętna	65765	65770	65775	65780	65785	65790	–	–	–
Nr modelu 12-R									
(BSPT)									
Stal stopowa prawoskrętna	65950	65955	65960	65965	65970	65975	65980	65985	65990
Stal szybkotnąca prawoskrętna	–	–	–	66040	66045	66050	66055	66060	66065
Powlekane tworzywem sztucznym	–	–	–	83677	83682	83687	83692	83697	83702
(BSPP)									
Stal stopowa prawoskrętna	–	49932	49937	49942	49947	49952	–	49962	49967
Nr modelu 11-R									
(BSPT)									
Stal stopowa prawoskrętna	65550	65555	65560	65565	65570	65575	65580	12553	12558
Stal szybkotnąca prawoskrętna	–	–	65620	65625	65630	65635	65640	–	–
Szybkotnące - lewoskrętne	13028	13033	13038	13043	13048	13053	13058	13063	13068
(BSPP)									
Stal stopowa prawoskrętna	–	–	65680	65685	65690	65695	65700	–	–

Standardy brytyjskie i międzynarodowe

	Nr katalogowy Nominalna średnica rury (mm)			
	20 mm	25 mm	32 mm	40 mm
Nr modelu 11-R				
(ISO) Stal stopowa, prawoskrętne	75005	75010	75015	75020

Wszystkie komplety głowic gwinciarskich są dostarczane z wybranymi nożami i fabrycznie ustawiane.
Oznaczone głowice gwinciarskie wymagają zamontowania dostarczonych noży.
Wszystkie dopasowane do siebie gwintownice/zestawy zawierają głowice gwinciarskie, zespół zapadki, uchwyt zapadki oraz określone noże.

Patrz strona 4.12

Noże do rur

Modele 00-R, 11-R, 12-R, 0-R, gwintownice zapadkowe lub gwintownice 3-drożne do rur 30A, 31A

Materiał lub typ noża	Nr katalogowy								
	Nominalna średnica rury – liczba zwojów na cal								
	1/8 - 27	1/4 - 18	3/8 - 18	1/2 - 14	3/4 - 14	1 - 11 1/2	1 1/4 - 11 1/2	1 1/2 - 11 1/2	2 - 11 1/2
(NPT) amerykański stożkowy gwint rurowy									
Stal stopowa prawoskrętna	37810	37815	37820	37825	37830	37835	37840	37845	37850
Stal szybkotnąca prawoskrętna	37855	37860	37865	37870	37875	37880	37885	37890	37895
Szybkotnące - lewoskrętne	–	38050	38055	38060	38065	38070	38075	38080	38085
Szybkotnące dla stali nierdzewnej - prawoskrętne	37900	37905	37910	37915	37920	37925	37930	37935	37940
Stal szybkotnąca do rur PCW prawoskrętne	–	–	70685	70690	70695	70700	70705	70710	70715
Szybkotnące, odwracalne, prawoskrętne*	–	–	–	49707	49712	49717	49722	49727	–
(NPSM) National Pipe Straight Mechanical									
Stal stopowa prawoskrętna	37945	37950	37955	37960	37965	37970	37975	37980	37985
(BSPT) British Standard Pipe Taper**									
	1/8 - 28	**1/4 - 19**	**3/8 - 19**	**1/2 - 14**	**3/4 - 14**	**1 - 11**	**1 1/4 - 11**	**1 1/2 - 11**	**2 - 11**
Stal stopowa prawoskrętna	66110	66115	66120	66125	66130	66135	66140	66145	66150
Stal szybkotnąca prawoskrętna	66310	66315	66320	66325	66330	66335	66340	66345	66350
Szybkotnące - lewoskrętne	66405	66410	66415	66420	66425	66430	66435	–	66445
*Szybkotnące, odwracalne prawoskrętne	–	–	56337	56342	56347	56352	–	–	56367
Stal szybkotnąca dla elementów powlekanych tworzywem sztucznym	–	–	–	92482	92477	92487	92492	92497	92542

** Ostrza mogą być odwrócone w głowicy, aby gwintować w niewielkiej odległości od ścianki.*
*** Wymaga brytyjskiej głowicy gwinciarskiej.*

ISO International Standards Organization	Nominalny wymiar rury ochronnej w mm – skok gwintu w mm			
	20 - 1.5	**25 - 1.52**	**32 - 1.5**	**40 - 1.5**
Stal stopowa prawoskrętna	85830	76305	85835	76315

Wymaga 11-R ISO głowicy gwinciarskiej, patrz str. 4.6

BEC Brytyjski przewód elektryczny (1)	Nominalny wymiar rury ochronnej – liczba zwojów na cal					
	1/2 - 18	**5/8 - 8**	**3/4 - 16**	**1 - 16**	**1 1/4 - 16**	**1 1/2 - 14**
Stal stopowa prawoskrętna	66155	66160	66165	66170	66175	–

Wymaga 11-R BEC głowic gwinciarskich

Patrz strona 4.12

Olejarka 418, patrz str. 4.12

Ręczne, wycofywane gwintownice

Model 65R-TC

- Gwintuje rury 1" - 2".
- Doskonale centrujący uchwyt.
- Odporny na zakleszczenie.
- Tylko gwinty prawoskrętne.

Nr katalogowy	Nr modelu	Opis	Możliwości pracy - nominalna średnica rury	Waga	
			cale	funt.	kg
36570	65R-TC	NPT z 1 zestawem noży szybkoobrotowych	1 - 2	27	12,3
65345	65R-TC	BSPT z 1 zestawem noży szybkoobrotowych	1 - 2	27	12,3
96720	–	Metalowa walizka dla gwintownic serii 65R	–	8	3,7

Model 65R-C

- Gwintuje rury 1" - 2".
- Zapadka odporna na zakleszczenia.
- Szybkomocujący uchwyt mimośrodowy.
- Tylko gwinty prawoskrętne.

Nr katalogowy	Nr modelu	Opis	Możliwości pracy - nominalna średnica rury	Waga	
			cale	funt.	kg
36565	65R-C	NPT z 1 zestawem noży szybkoobrotowych	1 - 2	25	11,4
65340	65R-C	BSPT z 1 zestawem noży szybkoobrotowych	1 - 2	25	11,4
96720	–	Metalowa walizka dla gwintownic serii 65R	–	8	3,7

Noże wycofywane do rur dla modeli 65R-C i 65R-TC gwintownic zapadkowych

Materiał lub typ noża	Nr katalogowy	
	(NPT) amerykański stożkowy gwint rurowy	(BSPT) - brytyjski stożkowy gwint rurowy
	1" do 2" - 11½ TPI	1" do 2" - 11 TPI
Stal szybkotnąca prawoskrętna	38100	66450*
Szybkotnące dla stali nierdzewnej - prawoskrętne	38105	–
Stal szybkotnąca do żeliwa - prawoskrętne	38110	–

** Wymaga gwintownicy BSPT*

Noże do rur dla gwintownic z przekładnią zębatą model 4PJ

Materiał lub typ noża	Nr katalogowy							
	(NPT) amerykański stożkowy gwint rurowy Nominalna średnica rury - liczba zwojów na cal				(NPSM) National Pipe* Nominalna średnica rury - liczba zwojów na cal			
	2½ - 8	3 - 8	3½ - 8	4 - 8	2½ - 8	3 - 8	3½ - 8	4 - 8
Stal szybkotnąca prawoskrętna	38220	38225	38230	38235	46732	46737	46742	46747
Stal szybkotnąca do żeliwa - prawoskrętne	38240	38245	38250	38255	–	–	–	–

** Wymaga zastosowania gwintownicy NPSM*

Materiał lub typ noża	Nr katalogowy			
	(BSPT) brytyjski stożkowy gwint rurowy Nominalna średnica rury - liczba zwojów na cal			
	2½ - 11	3 - 11	3½ - 11	4 - 11
Stal szybkotnąca prawoskrętna	66535*	66540*	–	66550*

** Wymaga gwintownicy BSPT*

Patrz strona 4.12

Konfiguracje gwintownic z przekładnią zębatą

Gwintowanie mechaniczne z wykorzystaniem gwintownic z przekładnią zębatą - model 141 oraz 161

Przednie mocowanie modelu 300

Tylne mocowanie modelu 535

Przednie mocowanie dla napędu 300

Zastosowanie gwintownic z przekładnią zębatą - model 141 i 161 wymaga:

- Stojaka model 1206 (str. 4.17)
- Wspornika rury (str. 2.5)
- Olejarki model 418 (str. 4.12)
- Drążka prowadzącego model 844 (str. 4.10)
- Pętli model 758 – dla 141 (str. 4.10)
- Ramion wspornikowych model 346 – dla 161 (str. 4.10)

Tylne mocowanie dla napędu 300

Zastosowanie gwintownic z przekładnią zębatą - model 141 i 161 wymaga:

- Stojaka model 1206 (str. 4.17)
- TRISTAND model 460 (str. 2.2)
- Olejarki model 418 (str. 4.12)
- Uniwersalnego wałka napędzającego model 840A (str. 4.10)

Przednie mocowanie gwintownicy 535

(str. 4.21)

Tylne mocowanie gwintownicy 535 (wyłącznie ręczny uchwyt zaciskowy)

Zastosowanie gwintownic z przekładnią zębatą - model 141 i 161 wymaga:

- TRISTAND model 460 (str. 2.2)
- Olejarki model 418 (str. 4.12)
- Uniwersalnego wałka napędzającego model 840A (str. 4.10)

Przednie mocowanie gwintownicy 300 Compact

Zastosowanie gwintownicy z przekładnią zębatą - model 141 wymaga:

- Zestawu 343 (str. 4.10)

Przednie mocowanie gwintownicy 1233

Zastosowanie gwintownicy z przekładnią zębatą - model 141 wymaga:

- Zestawu 343 (str. 4.10)

Tylne mocowanie gwintownicy 1224

Zastosowanie gwintownicy z przekładnią zębatą - model 161 wymaga:

- Uniwersalnego wałka napędzającego 840A (str. 4.10)
- TRISTAND model 460 (str. 2.2)
- Olejarki model 418 (str. 4.12)

Patrz strona 4.12

Inter Global Sp.z o.o. 43-378 Rybarzowice, ul.Bielska 914 tel./fax: 338191700

Wycofywane gwintownice z przekładnią zębatą

Modele 141/161

- Model 141 nacina gwinty na rurach 2½", 3", 3½", 4" używając jednego zestawu noży.
- Model 161 nacina gwinty na rurach 4", 4½", 5", 6" używając jednego zestawu noży. (wyłącznie NPT)
- Sprzęgło kłowe zapobiega zakleszczaniu.
- Łatwe przestawianie na gwinty stożkowe lub walcowe.
- Szybkomocujący uchwyt mimośrodowy.
- Całkowicie zabudowana przekładnia zębata.
- Tylko gwinty prawoskrętne.

Nr katalogowy	Nr modelu	Opis	Możliwości pracy - nominalna średnica rury	Waga	
			"	funt.	kg
36620	141	NPT z 1 zestawem noży szybkoobrotowych	2½ - 4	88	40
65380	141	BSPT z 1 zestawem noży szybkoobrotowych	2½ - 4	88	40
36630	161	NPT z 1 zestawem noży szybkoobrotowych	4 - 6	141	64
39380	D-1440	Mechanizm i uchwyt	–	9½	4,3
96725	–	Metalowa walizka dla gwintownic z przekładnią zębatą - model 141	–	17	7,7
41620	–	Smar do przekładni silnika	–	1	0,5

Akcesoria do gwintownicy z przekładnią zębatą

Wspornik rury - model 46

Ramiona wspornikowe - model 346

Pętla Nr 758

Drążek prowadzący - model 844

Uniwersalny wałek napędzający - model 840A

Teleskopowy wałek napędzający (104 - 127 cm) do stosowania z modelami 141 oraz 161 gwintownic z przekładnią zębatą.

Praca gwintownicy z przekładnią zębatą

Gwintownice z przekładnią zębatą typu 141 oraz 161, w połączeniu z tymi akcesoriami, umożliwiają maszynom tworzenie gwintów na rurach do 4" i 6". Patrz strona 4.9

Nr katalogowy	Nr modelu	Opis	Waga	
			funt.	kg
42505	46	Wspornik rur z możliwością regulacji (str. 2.5)	23	10,4
61122	840A	Uniwersalny wałek napędzający	26	11,8
19366	758	Pętla (141 z modelem 300 Power Drive)	1¼	0,6
40005	346	Ramiona wspornikowe (161 z modelem 300 Power Drive)	10½	4,8
42405	844	Drążek prowadzący (300, 535M i stary model)	5¾	2,6
42415	768	Zespół łącznika napędu (535, 535M i stary styl)	2½	1,1
54587	343	Zestaw 343 na modelu 300 Compact oraz gwintownicy 1233 (dołączony drążek prowadzący)	9	4,1
97882*	–	Zestaw 141 na modelu 535 Auto Chuck (z automatycznym uchwytem) z suportem wzdłużnym o dużym prześwicie	12	5,4
16723**	–	Zestaw 141 na modelu 535 Manual Chuck (z ręcznym uchwytem) z suportem wzdłużnym o dużym prześwicie	12	5,4

** Zestawy zawierają wszystkie niezbędne akcesoria dla gwintowania z wykorzystaniem modelu 141 zamocowanego na 535 z suportem wzdłużnym o dużym prześwicie.*
*** Drążek prowadzący 844 nie jest dołączony.*

Patrz strona 4.12

Noże do rur

Model 141 - gwintownica rur z przekładnią zębatą

Materiał lub typ noża	Nr katalogowy		
	(NPT) amerykański stożkowy gwint rurowy	(BSPT) - brytyjski stożkowy gwint rurowy	Noże do fazowania
	2½" do 4" - 8 TPI	2½" do 4" - 11 TPI	2½" do 4"
Stal szybkotnąca prawoskrętna	38120	66625*	–
Szybkotnące dla stali nierdzewnej - prawoskrętne	70640	70645*	–
Stal szybkotnąca do żeliwa - prawoskrętne	38125	–	–
Stal szybkotnąca do rur PCW - prawoskrętne	38130	–	–
Szybkie 37½° fazowanie	–	–	38140

(NPSM) National Pipe Straight Mechanical – stosować noże (NPT) i obrotowe wsporniki gwintownic (180°)
(BSPP) British Standard Pipe Parallel – stosować noże (BSPT) i obrotowe wsporniki gwintownic (180°)
** Wymaga gwintownicy BSPT*

Model 161 - gwintownica rur z przekładnią zębatą

Materiał lub typ noża	Nr katalogowy	
	(NPT) amerykański stożkowy gwint rurowy	(BSPT) - brytyjski stożkowy gwint rurowy
	4" do 6" - 8 TPI	4" do 6" - 11 TPI
Stal szybkotnąca prawoskrętna	38155	66620*
Szybkotnące dla stali nierdzewnej - prawoskrętne	70655	–

(NPSM) National Pipe Straight Mechanical – stosować noże (NPT) i obrotowe wsporniki gwintownic (180°)
(BSPP) British Standard Pipe Parallel – stosować noże (BSPT) i obrotowe wsporniki gwintownic (180°)
** Wymaga gwintownicy BSPT*

Patrz strona 4.12

Inter Global Sp.z o.o. 43-378 Rybarzowice, ul.Bielska 914 tel./fax: 338191700

Olej do cięcia

Olej do gwintowania

- Chłodzi gwinty i rurę podczas pracy.
- Przyspiesza usuwanie zbędnego metalu.
- Zwiększa jakość gwintu.
- Redukuje konieczną siłę gwintowania.

Oleje do gwintowania firmy RIDGID nie zawierają chloru, związków fluoru, polichlorobifenylu lub metali ciężkich. Dostępna jest kompletna karta charakterystyki materiału.

Nr katalogowy	Wielkość pojemnika	Waga		Std. Opakowanie
		funt.	kg	
11931	5 Litrów	51	23,2	4
11531	25 Litrów	51½	23,5	1
18251	240 litrów (48 x 5 L)	573	260	48
16681	480 litrów (96 x 5 L)	1,228	557	96
15681	600 ml w aerozolu	9¼	4,2	12
11091	5 litrów oleju syntetycznego	51	23,2	4
11441	5 litrów oleju syntetycznego (tylko Dania)	51	23,2	4
19611	500 ml oleju syntetycznego w aerozolu	14	6,4	12
41620	500.0 gram smaru do przekładni silnika	–	–	1

Olejarka

Olejarka Nr 418

Olejarka ręczna model 418 jest jeszcze bardziej wytrzymała. Zespół pompy modelu 418 oraz wysokoobciążalny zbiornik zostały zaprojektowane tak, aby jeszcze bardziej zwiększyć wydajność.

Zespół pompy

- 50% więcej oleju na jedno naciśnięcie spustu w porównaniu do innych olejarek, znacząco wydłuża żywotność noża.
- Ergonomiczny język spustowy (na dwa palce) minimalizuje zmęczenie użytkownika.
- Odlewana i wysokoobciążalna dysza obrotowa oraz brak zewnętrznych elementów przedłużają żywotność urządzenia.

Zbiornik przystosowany do pracy pod znacznym obciążeniem

- Olejarka model 418 jest wyposażona w opatentowaną, bezłącznikową miskę olejową typu „przekręć i zablokuj", która z łatwością blokuje się w żądanym położeniu.
- Wykorzystany materiał jest odporny na ścieranie, jest lżejszy niż metal i nie rdzewieje.
- Zbiornik nigdy nie będzie przeciekał, ani nie pęknie.
- Wykorzystany materiał jest tak wytrzymały, że podczas standardowej pracy lub przy uderzeniach nie pojawią się żadne pęknięcia, a z biegiem czasu zbiornik nie zmieni swojego kształtu. W wyniku tego, miska olejowa będzie zawsze dokładnie pasować do zbiornika.
- Integralna, odlewana konstrukcja korpusu zapewnia całkowitą szczelność połączenia przewód-zbiornik.
- Wygodna konstrukcja antypoślizgowa uchwytu ze zintegrowanym hakiem zapewnia łatwość obsługi.
- Wymiary: średnica miski na wióry to 362 mm; głębokość 212 mm; długość przewodu wynosi 1,4 m.

Nr katalogowy	Nr modelu	Opis	Waga	
			funt.	kg
73442	418	Olejarka z 5 litrami oleju do gwintowania	20½	9,4
72342	402	Olejarka narzędziowa (składa się z pompy, przewodu oraz przystawek do przykręcenia na miskę olejową o pojemności 1 galona. Miska olejowa nie znajduje się w zestawie)	2½	1,2
72332	#4	Wyłącznie olejarka sterowana ręcznie	1¼	0,5
72327	#4	Olejarka sterowana ręcznie z 54" przewodem i złączkami przewodu	2¼	1,0

Ręczne urządzenia elektryczne

Ramię wspornikowe model 601
(Wyposażenie standardowe)

Napęd model 600

- Ręczne, wydajne i przenośne urządzenie elektryczne.
- Wyposażone w silnik ze zmianą kierunku obrotów 115 V lub silnik uniwersalny 230 V.
- Możliwości pracy ⅛ - 1¼" (6 - 32 mm) z rurami. Przeznaczona do stosowania z głowicami gwinciarskimi firmy RIDGID Nr 11-R.
- Doskonałe do stosowania w miejscu instalacji, na przykład przy liniach gazowych.

Dane techniczne

- Silnik: uniwersalny 1020 W, 230 lub 115 V, 50/60 Hz.
- Wyłącznik: łopatkowy do pracy przy dużych obciążeniach, z wyłącznikiem blokady bezpieczeństwa. Oddzielny przełącznik biegu w przód/wstecz (FORWARD/REVERSE).
- Obudowa przekładni: odlew aluminiowy.
- Głowica przekładni: redukcyjna walcowa przekładnia ślimakowa.
- Korpus i uchwyt: wytrzymałe, wysokoobciążalne, wzmacniane włóknem szklanym tworzywo sztuczne.
- Prędkość wrzeciona: 32 obr./min. (bez obciążenia)
- Możliwości pracy: ⅛ - 1¼" (6 - 32 mm) z rurami.
- Dołączone głowice gwinciarskie: ½, ¾, 1, 1¼ (typ 11-R).
- Zawiera ramię wspornikowe model 601.
- Waga: 12½ funtów (5½ kg) - wyłącznie urządzenie.
- Długość: 20 cali (51 cm).

Nr katalogowy	Nr modelu	Opis	Noże	Waga	
				funt.	kg
13621	600	Tylko gwintownica 230 V	–	12⅛	5,5
13631	600	Tylko gwintownica 115 V	–	12⅛	5,5
14151	600	Tylko gwintownica 230 V (tylko dla Szwajcarii)	–	12⅛	5,5
13571	600-C	230 V ½ - 1¼" z ramieniem wspornikowym oraz walizką	BSPT	32	14,5
14171	600-C	230 V ½ - 1¼" z ramieniem wspornikowym i walizką (tylko dla Szwajcarii)	BSPT	32	14,5
13661	600-C	115 V ½ - 1¼" z ramieniem wspornikowym oraz walizką	BSPT	32	14,5
Wyposażenie pomocnicze					
73442	418	Olejarka z 5 litrami oleju do gwintowania		20½	9,4
34497	601	Wspornik		3	1,36
13793	–	Metalowa kaseta do przenoszenia		–	–

Głowice gwinciarskie 11-R, patrz str. 4.5 - 4.6
Noże, patrz str. 4.7

Inter Global Sp.z o.o. 43-378 Rybarzowice, ul.Bielska 914 tel./fax: 338191700

Model 690 z ramieniem wspornikowym, Głowice gwinciarskie i walizka

Model 690 z ramieniem wspornikowym

Napęd model 690

Model 690 Power Drive to lekkie i wydajne urządzenie elektryczne. Zostało zaprojektowane do pracy z rurami ¼ - 2" (6 - 50 mm) i stosowania z głowicą gwinciarską 11-R. Model 690 jest wyposażony w pełny zestaw głowic gwinciarskich 11-R, ½ - 2", ramię wspornikowe model 691 oraz wytrzymałą walizkę. Model 690 Power Drive to doskonałe, lekkie i przenośne narzędzie elektryczne dla specjalistów w zakresie konserwacji, napraw oraz hydrauliki, którzy pracują z 2" rurami.

- Możliwości pracy: ⅛" - 2" (6 - 50 mm) z rurami.
- Waga: 19 funtów (8,6 kg) - wyłącznie urządzenie.
- Długość: 24 cali (61 cm).
- Silnik: uniwersalny, 1020 W, 230 V lub 115 V, 50/60 Hz.
- Wyłącznik: wysokoobciążalny wyłącznik łopatkowy z mechanizmem zabezpieczającym (blokuje się automatycznie po zwolnieniu). Osobny przełącznik typu do przodu/zwolnienie (FORWARD/RELEASE).
- Głowica przekładni: koło zębate tarczowe/walcowa przekładnia redukcyjna. Zamontowane wszystkie wałki, łożyska kulkowe i igiełkowe. Korpus przekładni nie wymaga smarowania.
- Obudowa przekładni: odlew aluminiowy.
- Korpus i uchwyt: wytrzymałe, wysokoobciążalne, wzmacniane włóknem szklanym tworzywo sztuczne do zastosowań przemysłowych.
- Prędkość wrzeciona: 32 obr./min. (bez obciążenia).
- Dołączone głowice gwinciarskie: ½", ¾", 1", 1¼", 1½", 2" (typ 11-R).
- Zawiera ramię wspornikowe: model 691.
- Przystawka głowicy gwinciarskiej: stosowana z ⅛" aż do 1¼" głowic gwinciarskich.
- Walizka.
- Waga: 8,5 kg (tylko gwintownica).

Nr katalogowy	Nr modelu	Opis	Noże	Waga	
				funt.	kg
51992	690	Tylko gwintownica 230 V	–	18¾	8,5
51987	690	Tylko gwintownica 115 V	–	18¾	8,5
51997	690	Tylko gwintownica 230 V (tylko dla Szwajcarii)	–	18¾	8,5
41732	690-C	230 V ½ - 2" z ramieniem wspornikowym oraz walizką	BSPT	55	25,0
41737	690-C	230 V ½ - 2" z ramieniem wspornikowym i walizką (tylko dla Szwajcarii)	BSPT	55	25,0
41967	690-C	115 V ½ - 2" z ramieniem wspornikowym oraz walizką	BSPT	55	25,0
Wyposażenie pomocnicze					
73442	418	Olejarka z 5 litrami oleju do gwintowania		21½	9,8
43292	691	Ramię wspornikowe dla modelu 690		4⅜	2,0
13788	–	Walizka metalowa dla modelu 690		13¼	6,0
39187	–	Pierścień mechanizmu zapadkowego		1 1/16	0,5

Głowice gwinciarskie 11-R, patrz str. 4.5 - 4.6
Noże, patrz str. 4.7

Patrz strona 4.12

Napęd model 700

- Ręczne urządzenie elektryczne do pracy pod znacznymi obciążeniami.
- Wyposażone w uniwersalny silnik 1100 W, 115 V lub 230 V ze zmianą kierunku obrotów.
- Możliwości pracy ⅛ - 2" (6 - 50 mm) z rurami, ¼"- 1" (8 - 25 mm) ze śrubami i głowicami gwinciarskimi OO-RB. Przeznaczona do stosowania z głowicami gwinciarskimi firmy RIDGID Nr 12-R. Inne głowice gwinciarskie RIDGID (OO-R, OO-RB, 11-R) wykorzystują przystawki. Może być stosowane z obcinakami do rur 258/258XL.

Dane techniczne

- Silnik: uniwersalny, 1100 W, 115 V lub 230 V 50/60 Hz.
- Wyłącznik: dwupołożeniowy, nawrotny.
- Głowica przekładni: koło zębate tarczowe/walcowa przekładnia redukcyjna. Sprężynowa przystawka zapadkowa. Koło zębate wrzeciona z hartowanej stali.
- Korpus: odlew aluminiowy.
- Prędkość wrzeciona: 26 - 30 obr./min. (bez obciążenia).
- Możliwości pracy: ⅛ - 2" z rurami (6 - 50 mm). ¼ - 1" (8 - 25 mm) ze śrubami (wykorzystując głowice gwinciarskie OO-RB).
- Waga: 25 funtów (11 kg) - wyłącznie urządzenie.
- Długość : 28¼" (71,7 cm).

Opcjonalna walizka

Nr katalogowy	Nr modelu	Opis	Noże	Waga	
				funt.	kg
46832	700	115 V, 25 - 60 Hz	BSPT	30¾	14
12651	700	230 V, 25 - 60 Hz z podwójną izolacją	BSPT	30¾	14
16251	700-C	115 V, 25 - 60 Hz ½ - 2" BSPT	BSPT	81½	37
16241	700-C	230 V, 25 - 60 Hz ½ - 2" BSPT	BSPT	81½	37
Wyposażenie pomocnicze					
42600	770	Przystawka dla głowic OO-R i OO-RB		4⅜	2
42605	771	Przystawka dla O-R		4⅜	2
42610	772	Przystawka dla 11-R oraz R-200 (⅛" - 1¼")		4⅜	2
42615	773	Przystawka dla 111-R		2³⁄₁₆	1
42620	774	Przystawka napędu prostopadłego - (¹⁵⁄₁₆") 24 mm dla gwintownicy z przekładnią zębatą - model 141		4⅜	2
42625	775	Ramię wspornikowe dla nr 700		11	5
42950	B-171-X	Kaseta metalowa dla gwintownicy nr 700 oraz akcesoriów		28¾	13

700-C zawiera 12-R głowice gwinciarskie (½" - 2"), walizkę oraz ramię wspornikowe nr 775.

(TOOLTIP) Stosować ramię wspornikowe model 775, aby zwiększyć odporność na momenty obrotowe powstające podczas gwintowania rur o średnicy 1" lub większej.

Patrz strona 4.12

Inter Global Sp.z o.o. 43-378 Rybarzowice, ul.Bielska 914 tel./fax: 338191700

Napęd model 300

Napęd model 300 - wyłącznie

- RIDGID - szybki uchwyt zaciskowy.
- Uniwersalny, 1,5 kW , ze zmianą kierunku obrotów, jednofazowy.
- Możliwości pracy: ⅛ - 2" (6 - 50 mm) z rurami, 2½ - 4" (65 - 100 mm) z modelem 141 oraz 4 - 6" (100 - 150 mm) z modelem 161 gwintownic z przekładnią zębatą; ¼ - 2" (6 - 52 mm) z prętami.
- Podtynkowy wyłącznik wł./wył./wstecz (On/Off/Reverse).
- Doskonałe do zastosowania ze wszystkimi rowkarkami rolkowymi RIDGID, patrz str. 5.1
- Przekształcanie modelu 300 Power Drive do przenośnej gwintownicy, patrz str. 4.17

Dane techniczne

- Silnik: uniwersalny, 1,5 kW ze zmianą kierunku obrotów, jednofazowy, 230 V lub 115 V, 50/60 Hz.
- Wyłącznik: wysokoobciążalny do przodu/wyłączone/wstecz (FOR/OFF/REV) oraz zintegrowany nożny wyłącznik bezpieczeństwa.
- Uchwyt zaciskowy: RIDGID z wymiennymi wkładkami szczęk o działaniu dźwigniowym.
- Prędkość wrzeciona: 38 obr./min.
- Tylny mechanizm centrujący: mimośrodowy, obraca się razem z uchwytem.
- Pręt podporowy: do pracy pod znacznymi obciążeniami (2).

Nr katalogowy	Nr modelu	Silnik	Obsługa	Szybkość obr/min	Waga	
			cale		funt.	kg
60082	300	230 V, 25 - 60 Hz uniwersalne	⅛ - 2	38	96	43,5
60077	300	115 V, 25 - 60 Hz uniwersalne	⅛ - 2	38	96	43,5
10031	300A	230 V, 25 - 60 Hz uniwersalne	⅛ - 2	38	95	43
10041	300A	115 V, 25 - 60 Hz uniwersalne	⅛ - 2	38	95	43
Wyposażenie pomocnicze						
42360	1206	Stojak dla modelu 300 Power Drive			31	14,1
42575	32	Urządzenie transportowe (dla modeli Power Drive oraz stojaków trójnożnych (TRISTAND))			14¼	6,5
68815	311	Suport wzdłużny z dźwignią nr 312			15	6,8
42385	312	Dźwignia posuwu suportu wzdłużnego			3	1,4
42365	341	Rozwiertak dla suportu wzdłużnego nr 311 z dźwignią			7	3,2
73442	418	Olejarka z 5 litrami oleju do gwintowania			21½	9,8
42370	360	Obcinak dla suportu wzdłużnego nr 311			8½	3,9
97070	811A	Uniwersalna, szybkie otwieranie, tylko głowica gwinciarska, tylko prawoskrętne			12½	5,7
97080	815A	Samootwierająca się, tylko głowica BSPT gwinciarska, tylko gwinty prawoskrętne			13½	6,1
68160	819	Uchwyt do złączek - kompletny ½ - 2" BSPT (15 - 50 mm)			101½	4,8
22638	1452	Taca z zatrzaskiem narzędziowym			6	2,7
44715	E1666X	Zestaw z wkładami szczęk			½	0,2
97365	–	Wkładki szczęk do rur powlekanych			½	0,2
46660	E-863	Lewoskrętne/prawoskrętne stożki rozwiertaka			7	3,2
41620	–	Smar do przekładni silnika			1	0,5

Patrz strona 4.12

Napęd model 300 - kompletny

Wyposażenie standardowe

- Napęd model 300 z wyłącznikiem nożnym.
- Uniwersalna głowice gwinciarska model 811A lub 815A.
- ½ - ¾" uniwersalny zestaw noży ze stali stopowej.
- 1 - 2" uniwersalny zestaw noży ze stali stopowej.
- Obcinak model 360: możliwości pracy: ⅛ - 2" (6 - 50 mm) z rurami, ¼ - ⅞" (8 - 22 mm) z prętami z kółkiem F-3, 5⁄16 - 1" (8 - 25 mm) z kółkiem obcinaka E-1032.
- Rozwiertak model 341: mocowanie zatrzaskowe, 5-rowkowy stożkowy, prawoskrętny ⅛ - 2" (6 - 50 mm). Dostępne są specjalne stożki rozwiertaka E863 prawoskrętny/lewoskrętny.
- Suport wzdłużny z dźwignią model 311.
- Stojak model 1206.
- Olejarka model 418 lub model 330 z zespołem miski olejowej.

Nr katalogowy	Nr modelu	Silnik	Olejarka	Zdolność gwintowania rur	Szybkość obr/min	Głowica gwinciarska		Waga	
				cale		Szybko otwierająca się 811 A	Otwierająca się automatycznie 815A	funt.	kg
12891	300C	115 V, 25 - 60 Hz uniwersalny, smarowanie ręczne	418	⅛ - 2	38	•	–	187	85
12881	300CA	230 V, 25 - 60 Hz uniwersalny, smarowanie ręczne	418	⅛ - 2	38	–	•	185	84
13181	300AC	115 V, 25 - 60 Hz uniwersalny, smarowanie automatyczne	330	⅛ - 2	38	•	–	209½	95
13191	300AAC	230 V, 25 - 60 Hz uniwersalny, smarowanie automatyczne	330	⅛ - 2	38	–	•	209½	95

Patrz strona 4.12

Głowice gwinciarskie, patrz str. 4.16
Noże, patrz str. 4.30 - 4.32

Inter Global Sp.z o.o. 43-378 Rybarzowice, ul.Bielska 914 tel./fax: 338191700

Gwintownica model 535A Automatic

535A z opcjonalnym stojakiem na maszynę 200A

Wyposażenie standardowe: tylko napęd:

- Obcinak: model 820
- Rozwiertak: model 341
- Olej: 5 litrów płynu do gwintowania
- Zapasowe kółko tnące E-1032
- 2 klucze sześciokątne (5⁄32", 3⁄16")

Kompletne urządzenie: wyłącznie napęd oraz:

- Głowica gwinciarska: model 811-A lub 815-A
- Noże: ½ - ¾" stal stopowa BSPT, 1 - 2" stal stopowa BSPT (uniwersalna) ½ - ¾" szybkotnące BSPT, 1" - 2" szybkotnące BSPT (indukcja)

Zakres średnic

- Rura: ⅛ - 2" (6 - 50 mm) 2½ - 4" (65 - 100 mm) z gwintownicą z przekładnią zębatą 141.
- Pręty: ¼ - 2" (8 - 52 mm).

Model 535A zachowuje wytrzymałość na poziomie przemysłowym, przy jednoczesnym zwiększeniu produktywności. Duża taca na wióry i zbiornik oleju sprawiają, że model 535A doskonale sprawuje się podczas długiego i nieprzerywanego gwintowania. Model 535A został również wyposażony w suport wzdłużny o dużym prześwicie, który ułatwia gwintowanie. Dodatkowo, maszyna posiada obszerną pokrywę górną, na której można przechowywać narzędzia i materiały przydatne podczas pracy. Model 535A został zaprojektowany tak, aby zagwarantować maksymalne okresy pracy oraz funkcje, które fachowcy doceniają najbardziej. Użytkownicy mogą również korzystać z cech wspólnych ręcznego modelu 535, 535A Automatic oraz innych maszyn RIDGID.

Funkcje

- Automatyczny uchwyt zaciskowy.
- Prędkość wrzeciona: 36 (silnik uniwersalny) lub przełączana elektrycznie 35/70 (silnik 3-fazowy).
- Duży zbiornik oleju o pojemności 6,6 litra.
- Obszerna taca na wióry.
- Obszerna i poręczna pokrywa górna, na której można przechowywać narzędzia i złącza.
- Suport wzdłużny o dużym prześwicie.
- Może być stosowane wraz z gwintownicami z przekładnią zębatą - model 141.
- Wykorzystują samootwierające się głowice gwinciarskie modelu 815A lub szybkootwierane modelu 811A.
- Pokrętło długości umożliwiające szybkie i precyzyjne odcięcie.

Dane techniczne

- Silnik: do wyboru silnik uniwersalny (1,5 kW) lub trójfazowy indukcyjny (1,35/1,7 kW).
- Wyłączniki: przełącznik do przodu/wyłączone/wstecz (FOR/OFF/REV) oraz zintegrowany nożny wyłącznik bezpieczeństwa.
- Uchwyt zaciskowy: automatyczny z czterema kutymi szczękami rewersyjnymi.
- Tylny mechanizm centrujący: automatyczny, tylko centrujący.
- Obcinak: o swobodnym ruchu, samocentrujący. Dostępne dwa modele:
  - Jeden standardowy. Model 820 z obcinakiem z kółkiem tnącym, możliwości pracy z rurami ⅛ - 2" (6 - 50 mm), możliwości pracy ze śrubami ¼ - 1" (8 - 25 mm).
  - Dwa opcjonalne. Model 821 obcinak z ostrzem, możliwości pracy z rurami ½ - 2" (15 - 50 mm). Patrz tabela zamówień.
- Prędkość wrzeciona: 36 (silnik uniwersalny) lub przełączana elektrycznie 35/70 (silnik 3-fazowy).
- Rozwiertak: 5-rowkowy stożkowy, prawoskrętny, ⅛ - 2" (6 - 50 mm).
- Pompa olejowa: samozasysająca pompa gerotorowa.
- Dostępny rozwiertak prawoskrętny/lewoskrętny.

Patrz strona 4.12

Nr katalogowy	Nr modelu	Silnik	Zdolność gwintowania rur	Szybkość obr/min	Głowica gwinciarska		Waga	
			cale		Szybko otwierająca się 811 A	Otwierająca się automatycznie 815A	funt.	kg
96067	Tylko 535 Automatyczny uchwyt zaciskowy	230 V, 25 - 60 Hz Uniwersalny	⅛ - 2	36	–	–	255¾	116
96072	Tylko 535 Automatyczny uchwyt zaciskowy	115 V, 25 - 60 Hz Uniwersalny	⅛ - 2	36	–	–	255¾	116
96057	Tylko 535 Automatyczny uchwyt zaciskowy	400 V, 50 Hz 3-fazowy indukcyjny	⅛ - 2	35 / 70	–	–	255¾	152
33471	535 Automatyczny uchwyt zaciskowy Całkowita ½" - 2" BSPT	230 V, 25 - 60 Hz Uniwersalny	⅛ - 2	36	•	–	269	122
33481	535 Automatyczny uchwyt zaciskowy Całkowita ½" - 2" BSPT	115 V, 25 - 60 Hz Uniwersalny	⅛ - 2	36	•	–	269	122
33491	535 Automatyczny uchwyt zaciskowy Całkowita ½" - 2" BSPT	230 V, 25 - 60 Hz Uniwersalny	⅛ - 2	36	–	•	269	122
33501	535 Automatyczny uchwyt zaciskowy Całkowita ½" - 2" BSPT	400 V, 50 Hz 3-fazowy indukcyjny	⅛ - 2	35 / 70	•	–	348¼	158
33511	535 Automatyczny uchwyt zaciskowy Całkowita ½" - 2" BSPT	400 V, 50 Hz 3-fazowy indukcyjny	⅛ - 2	35 / 70	–	•	348¼	158

Opcjonalne stojaki

Model 100A

Model 150A

Akcesoria dla modelu 535A

Nr katalogowy	Nr modelu	Opis	Waga	
			funt.	kg
42365	341	Rozwiertak	6¾	3,1
42390	820	Obcinak z kółkiem tnącym	8½	3,9
92457	100A	Nogi uniwersalne i stojak na tacę	75	34,5
92462	150A	Koło uniwersalne i stojak na tacę	103	46,7
92467	200A	Koło uniwersalne i stojak na skrzynię	104	74,5
68160	819	Uchwyt do złączek - kompletny ½" - 2" BSPT	10½	4,8
41620	–	Smar do przekładni silnika	1	0,5
35867	839	Zestaw przystawki dla 819 uchwytu do złączek	16½	7,5
97882	535A	Zestaw montażowy modelu 141	12	5,4
12138	535A	Lewoskrętny zestaw do gwintowania	2½	1,2
42485	4U	Wieszak na głowicę gwinciarską	8½	3,9
42490	6U	Wieszak na głowicę gwinciarską	12½	5,7
97065	811A	NPT głowice gwinciarskie szybkie otwieranie, prawoskrętne	12½	5,7
97075	815A	NPT głowice gwinciarskie samootwierane, prawoskrętne	13	5,9
23297	856	BSPT głowice gwinciarskie szybkie otwieranie, lewoskrętne	12½	6,7
97070	811A	BSPT głowice gwinciarskie szybkie otwieranie, prawoskrętne	12½	6,7
97080	815A	BSPT głowice gwinciarskie samootwierane, prawoskrętne	13	6,9
97045	531	Głowice gwinciarskie dla śrub szybkie otwieranie prawoskrętne/ lewoskrętne ¼" - 1"	7½	3,4
97050	532	Głowice gwinciarskie dla śrub szybkie otwieranie prawoskrętne/ lewoskrętne 1⅛" - 2"	9	4,1

Noże: wszystkie rury uniwersalne oraz noże do śrub; wszystkie noże do śrub 500B, patrz str. 4.31 - 4.32

Model 200A ze stalową skrzynią

Właściwości skrzyń stalowych

- Stalowe ściany o grubości 1,4 mm (17) oraz spawana konstrukcja.
- Dwie półki wewnętrzne i jedna półka zewnętrzna.
- Duże, podwójne drzwi składane ze stalowymi klamrami.
- Wycięcia na przewód zasilający i wyłącznik nożny.
- Dwa korki spustowe ułatwiające czyszczenie.

(TOOLTIP) Podczas pracy z prędkością 45 obr./min. lub większą, należy stosować noże szybkotnące.

Patrz strona 4.12

Inter Global Sp.z o.o. 43-378 Rybarzowice, ul.Bielska 914 tel./fax: 338191700

Model 535
Gwintownica

Model 535

Wyposażenie standardowe:Tylko napęd:

- Obcinak: model 820
- Rozwiertak: model 341
- Olej: 5 litrów płynu do gwintowania
- Zapasowe kółko tnące E-1032
- 2 klucze sześciokątne (5⁄32", 3⁄16")

Kompletne urządzenie: wyłącznie napęd oraz:

- Głowica gwinciarska: model 811-A lub 815-A
- Noże: ½" - ¾" stal stopowa BSPT, 1" - 2" stal stopowa BSPT (uniwersalna), ½" - ¾" szybkotnące BSPT, 1" - 2" szybkotnące BSPT (indukcja)

Zakres średnic

- Rura: ⅛ - 2" (6 - 50 mm) 2½ - 4" (65 - 100 mm), 4" - 6" (100 - 150 mm) z gwintownicami z przekładnią zębatą typu 141 i 161.
- Pręty: ¼ - 2" (6 - 52 mm).

Model 535 zachowuje wytrzymałość na poziomie przemysłowym, przy jednoczesnym zwiększeniu produktywności. Duża taca na wióry i zbiornik oleju sprawiają, że model 535 doskonale sprawuje się podczas długiego i nieprzerywanego gwintowania. Model 535 został również wyposażony w suport wzdłużny o dużym prześwicie, który ułatwia gwintowanie. Dodatkowo, maszyna posiada obszerną pokrywę górną, na której można przechowywać narzędzia i materiały przydatne podczas pracy. Model 535 został zaprojektowany tak, aby zagwarantować maksymalne okresy pracy oraz funkcje, które fachowcy doceniają najbardziej. Użytkownicy mogą również korzystać z cech wspólnych modeli 535, 535A Automatic oraz innych maszyn RIDGID.

Funkcje

- Duża wanna olejowa o pojemności 6,6 litra.
- Obszerna taca na wióry.
- Obszerna i poręczna pokrywa górna, na której można przechowywać narzędzia i złącza.
- Suport wzdłużny o dużym prześwicie.
- Szybkozłączne uchwyty z wkładkami szczęk o działaniu dźwigniowym błyskawicznie ustawiają na środku i utrzymują element obrabiany.
- Mogą być wykorzystywane wraz z gwintownicami z przekładnią zębatą - modele 141 i 161.
- Wykorzystują samootwierające się głowice gwinciarskie modelu 815A lub szybkootwierane modelu 811A.
- Pokrętło długości umożliwiające szybkie i precyzyjne odcięcie.

Dane techniczne

- Silnik: do wyboru silnik uniwersalny (1,5 kW) lub trójfazowy indukcyjny (1,35/1,7 kW).
- Wyłączniki: przełącznik do przodu/wyłączone/wstecz (FOR/OFF/REV) oraz zintegrowany nożny wyłącznik bezpieczeństwa.
- Uchwyt: szybkozłączny z wymiennymi wkładkami szczęk o działaniu dźwigniowym (3).
- Tylny mechanizm centrujący: mimośrodowy, obraca się razem z uchwytem.
- Obcinak: o swobodnym ruchu, samocentrujący. Dostępne dwa modele:
  - Jeden standardowy. Model 820 z obcinakiem z kółkiem tnącym, możliwości pracy z rurami ⅛ - 2" (6 - 50 mm) oraz śrubami ¼ - 1" (8 - 25 mm).
  - Dwa opcjonalne. Model 821 obcinak z ostrzem, możliwości pracy z rurami ½ - 2" (15 - 50 mm). Patrz tabela zamówień.
- Prędkość wrzeciona: 36 (silnik uniwersalny) lub przełączana elektrycznie 35/70 (silnik 3-fazowy).
- Rozwiertak: 5-rowkowy stożkowy, prawoskrętny, ⅛ - 2" (6 - 50 mm).
- Pompa olejowa: samozasysająca pompa gerotorowa.
- Dostępny rozwiertak prawoskrętny/lewoskrętny.

(TOOLTIP) Aby uzyskać najlepsze rezultaty gwintowania, należy stosować wysokogatunkowy i czysty olej.

Patrz strona 4.12

Nr katalogowy	Nr modelu	Silnik	Zdolność gwintowania rur	Szybkość obr/min	Głowica gwinciarska		Waga	
			cale		Szybko otwierająca się 811 A	Otwierająca się automatycznie 815A	funt.	kg
96052	535 Tylko ręczny uchwyt zaciskowy	230 V, 25 - 60 Hz Uniwersalny	⅛ - 2	36	–	–	255¾	116
96062	535 Tylko ręczny uchwyt zaciskowy	115 V, 25 - 60 Hz Uniwersalny	⅛ - 2	36	–	–	255¾	116
96047	535 Tylko ręczny uchwyt zaciskowy	400 V, 50 Hz 3-fazowy indukcyjny	⅛ - 2	35 / 70	–	–	255¾	116
66630	535 Ręczny uchwyt zaciskowy Całkowita ½" - 2" BSPT	230 V, 25 - 60 Hz Uniwersalny	⅛ - 2	36	•	–	251	114
10971	535 Ręczny uchwyt zaciskowy Całkowita ½" - 2" BSPT	115 V, 25 - 60 Hz Uniwersalny	⅛ - 2	36	•	–	251	114
10981	535 Ręczny uchwyt zaciskowy Całkowita ½" - 2" BSPT	230 V, 25 - 60 Hz Uniwersalny	⅛ - 2	36	–	•	251	114
12441	535 Ręczny uchwyt zaciskowy Całkowita ½" - 2" BSPT	400 V, 50 Hz 3-fazowy indukcyjny	⅛ - 2	35 / 70	•	–	348	158
12451	535 Ręczny uchwyt zaciskowy Całkowita ½" - 2" BSPT	400 V, 50 Hz 3-fazowy indukcyjny	⅛ - 2	35 / 70	–	•	348	158

Opcjonalne stojaki

Nr 100A

Nr 150A

Nr 200A jest to model ze stalową skrzynią

Akcesoria dla modelu 535

Nr katalogowy	Nr modelu	Opis	Waga	
			funt.	kg
42365	341	Rozwiertak	6¾	3,1
42390	820	Obcinak z kółkiem tnącym	8½	3,9
97365	–	Wkładki szczęk do rur powlekanych	½	0,2
92457	100A	Nogi uniwersalne i stojak na tacę	75	34,5
92462	150A	Koło uniwersalne i stojak na tacę	103	46,7
92467	200A	Koło uniwersalne i stojak na skrzynię	104	74,5
58007	–	Wspornik przystawki stojaka na maszynę dla modułu 535 (przed rokiem 1996)	17	7,7
96517	MJ-1	535M Lewy zestaw do gwintowania	3½	1,6
42415	768	Zespół łącznika napędu dla 141 (model 535)	2½	1,1
16723	4135	Zespół łącznika napędu suportu wzdłużnego o dużym prześwicie dla 141 (model 535M)	12	5,5
42405	844	Drążek prowadzący dla 141	5¾	2,6
51005	819	Uchwyt do gwintowania złączek ½ - 2"	10½	4,8
41620	–	Smar do przekładni silnika	1	0,5

Właściwości skrzyń stalowych

- Stalowe ściany o grubości 1,4 mm (17) oraz spawana konstrukcja.
- Dwie półki wewnętrzne i jedna półka zewnętrzna.
- Duże, podwójne drzwi składane ze stalowymi klamrami.
- Wycięcia na przewód zasilający i wyłącznik nożny.
- Dwa korki spustowe ułatwiające czyszczenie.

Wyposażenie pomocnicze

- Noże i głowice gwinciarskie. (str. 4.25 - 4.30)
- Wieszaki na głowice gwinciarskie. (str. 4.25)
- Stojaki - dostępne są trzy modele.
- Olej do gwintowania. (str. 4.12)
- Uchwyt do gwintowania złączek. (str. 4.33)

Patrz strona 4.12

Inter Global Sp.z o.o. 43-378 Rybarzowice, ul.Bielska 914 tel./fax: 338191700

Gwintownica model 300 Compact

Zakres średnic

- Rura: ⅛ - 2" (6 - 50 mm).
- Pręt: ¼ - 2"" (6 - 52 mm).

Funkcje

- Doskonała wydajność w warunkach znacznego obciążenia.
- Lekka, przenośna konstrukcja.
- Możliwość szybkiego transportowania i ustawiania.
- Zintegrowany układ olejowy z regulowaną prędkością przepływu.
- Różnorodne możliwości gwintowania i rowkowania.
- Cicha praca.

Dane techniczne

Silnik: uniwersalny 1,7 kW 25 - 60 Hz.

- Sterowanie silnikiem: silnik obrotowy do prac pod dużym obciążeniem; możliwość pracy do przodu/wyłączone/wstecz (FOR/OFF/REV) ze zintegrowanym wyłącznikiem nożnym.
- Prędkość wrzeciona: 38 obr./min.
- Uchwyt zaciskowy: udarowy z wymiennymi wkładkami szczęk, o działaniu dźwigniowym.
- Układ smarowania: poprzez głowicę, ze zintegrowanym zbiornikiem oleju. Samozasysająca pompa o ciągłym przepływie typu gerotorowego.
- Obcinak: model 360, z odcięciem typu rolkowego, ze swobodnym ruchem, samocentrujący.
- Rozwiertak: model 344, ⅛ - 2", 5-rowkowy stożkowy, wyłącznie prawostronny.

Wyposażenie standardowe

Gwintownica model 300 Compact z wyłącznikiem nożnym:

- Jeden model 815A (BSPT) ⅛ - 2", samootwierająca się głowica gwinciarska.
- Jeden zestaw ½ - ¾" uniwersalnych noży ze stali stopowej.
- Jeden zestaw 1 - 2" uniwersalnych noży ze stali stopowej.
- Jeden obcinak model 360 z kółkiem tnącym E-1032.
- Jeden model rozwiertaka typu 344.
- Olej: 5 litrów płynu do gwintowania.

Nr katalogowy	Nr modelu	Silnik	Zdolność gwintowania rur	Szybkość obr/min	Samootwierająca się głowica gwinciarska 815A	Waga	
			"			funt.	kg
50697	300 Małe rozmiary	230 V, 25 - 60 Hz Uniwersalny	⅛ - 2	38	•	154	70,0
50692	300 Małe rozmiary	115 V, 25 - 60 Hz Uniwersalny	⅛ - 2	38	•	154	70,0
20391	300 Compact (Dania)	230 V, 25 - 60 Hz Uniwersalny	⅛ - 2	38	•	154	70,0

Patrz strona 4.12

Model 300 Compact z opcjonalnym Składanym stojakiem model 250

Nr katalogowy	Nr modelu	Opis	Waga	
			funt.	kg
Głowice gwinciarskie				
97080	815A	⅛ - 2" BSPT, samootwierająca, prawoskrętna	13	5,9
45322	815A	⅛ - 2" BSPT, samootwierająca, prawa Eur. RT	13	5,9
97075	815A	⅛ - 2" NPT, samootwierająca, prawoskrętna	13	5,9
97070	811A	⅛ - 2" BSPT, szybkie otwieranie	12	5,4
97065	811A	⅛ - 2" NPT, szybkie otwieranie, prawoskrętna	13	5,9
97045	531	¼ - 1" śruba, szybkie otwieranie, prawoskrętna/lewoskrętna	8	3,6
97050	532	¼ - 2" śruba, szybkie otwieranie, prawoskrętna/lewoskrętna	9	4,1
Wyposażenie pomocnicze				
67662	–	Wspornik przystawki rowkarki 916 dla 300 Power Drive w wersji 916	30	13,6
68160	819	Uchwyt do gwintowania złączek ½ - 2" BSPT	10.5	4,8
41620	–	Smar do przekładni silnika	1	0,5
Stojaki (patrz str. 4.24)				
58077	250	Składany stojak kołowy	45	21,0
92457	100A	Nogi uniwersalne i stojak na tacę	75	34,5
92462	150A	Koło uniwersalne i stojak na tacę	103	46,7
92467	200A	Koło uniwersalne i stojak na skrzynię	164	74,5

Patrz strona 4.12

Inter Global Sp.z o.o. 43-378 Rybarzowice, ul.Bielska 914 tel./fax: 338191700

Stojaki dla gwintownic

Model 100A

Model 150A

Model 200A ze stalową skrzynią

Model 250

Stojaki

Dostępne stojaki pozwalają zaspokoić wszelkie wymagania operacyjne. Składany stojak kołowy (model 250) zapewnia większe możliwości manewrowania i wydajność. Tłoki pneumatyczne umożliwiają szybkie uniesienie maszyny do wysokości roboczej, przy minimalnym wysiłku. (Nie można ich łączyć z rowkarką rolkową lub z gwintownicą z przekładnią zębatą - model 141).

Stojaki

Nr katalogowy	Nr modelu	Opis	Waga	
			funt.	kg
92457	100A	Nogi uniwersalne i stojak na tacę	75	34,1
92462	150A	Koło uniwersalne i stojak na tacę	103	46,7
92467	200A	Koło uniwersalne i stojak na skrzynię	104	47,2
58077	250	Składany stojak kołowy (dla RIDGID 300 Compact oraz 1233)	45	21,0
22563	–	Stalowa skrzynia	42	19,3

Patrz strona 4.12

Opcjonalne głowice gwinciarskie

Nr katalogowy	Nr modelu	Opis głowicy gwinciarskiej	Sposób otwierania	Kierunek gwintu	Smarowanie olejem przez głowicę	Wykorzystywane noże	Średnice rur	Nasadka śruby	Wykorzy-stane na	Waga	
										funt.	kg
Głowica gwinciarska maszyny NPT											
97065	811A	Uniwersalny	Szyb. otw.	RH	Tak	Uniw.	⅛ - 2"	¼ - 2"	R	12½	5,7
97075	815A	Uniwersalny	Wol. otw.	RH	Tak	Uniw.	⅛ - 2"	¼ - 2"	R	13	5,9
23282	842	Uniwersalny	Szyb. otw.	Lewy	Tak	Uniw.	⅛ - 2"	–	R	12½	5,7
10491	555	555	Szyb. otw.	RH	Tak	Podwójne/śruba	⅛ - ¾"	–	R	8	3,6
Głowica gwinciarska maszyny BSPT											
97070	811A	Uniwersalne, brytyjskie	Szyb. otw.	RH	Tak	Uniw.	⅛ - 2"	¼ - 2"	R	12½	5,7
97080	815A	Uniwersalne, brytyjskie	Wol. otw.	RH	Tak	Uniw.	⅛ - 2"	¼ - 2"	R	13	5,9
45322	815A	Brytyjskie, uniwersalne eur. RT	Wol. otw.	RH	Tak	Uniw.	⅛ - 2"	¼ - 2"	R	13	5,9
23297	856	Uniwersalne, brytyjskie	Wol. otw.	Lewy	Tak	Uniw.	⅛ - 2"	–	R	12½	5,7
10491	555	555	Szyb. otw.	RH	Tak	Podwójne/śruba	¼ - ¾"	–	R	8	3,6
Głowica gwinciarska śruby maszynowej											
97045	531	Pręty	Szyb. otw.	Prawy/lewy	Tak	500B	–	¼ - 1"	R	7½	3,4
97050	532	Pręty	Szyb. otw.	Prawy/lewy	Tak	500B	–	1¼ - 2"	R	9	4,1

Nr 815A
Samootwierająca się głowica gwinciarska

Nr 811A
Szybko otwierająca się głowica gwinciarska

Nr 532
Głowica gwinciarska (śruba)

Nr 856/842
Uniwersalna głowica gwinciarska

Głowica gwinciarska nr 555

Maszyny R 1233 535-535A oraz 300, 300 Compact i 300-A z/bez suportu wzdłużnego.
Sz.o. = Szybko otwierająca się – ręcznie przestawiana dźwignia wyłączająca, która wycofuje noże po wykonaniu całej długości gwintu.
So. = Samootwierająca się – stopka wyzwalacza automatycznie cofa noże po wykonaniu całej długości gwintu.
Głowica gwinciarska nr 811A stanowi element zamienny dla głowic nr 811 oraz 841.
Głowica gwinciarska nr 815A stanowi element zamienny dla głowic nr 815 oraz 845.
Głowica gwinciarska nr 555 stanowi element zamienny głowicy nr 515.
Uwaga: brytyjskie głowice gwinciarskie są wymienne wyłącznie z innymi głowicami brytyjskimi.
Uwaga: głowice gwinciarskie 531 oraz 532 stanowią element zamienny głowicy 500B.
Pojedyncze głowice gwinciarskie nie nie zawierają noży.

Różnice pomiędzy głowicami gwinciarskimi

- Samootwierająca - automatyczne zwolnienie dla powtarzalnej ilości gwintów.
- Szybkie otwieranie - otwieranie ręczne dla określonych przez użytkownika długości gwintów.
- Śruba - dla gwintownicy śrub.

Wieszaki na głowice gwinciarskie dla wszystkich dostępnych głowic

Nr katalogowy	Nr modelu	Opis	Waga	
			funt.	kg
42485	4U	4 głowice	8½	3,9
42490	6U	6 głowic	12½	5,7

Patrz strona 4.12

Inter Global Sp.z o.o. 43-378 Rybarzowice, ul.Bielska 914 tel./fax: 338191700

Gwintownica model 1233

Zakres średnic
- Rura: ¼ - 3" (8 - 80 mm) 2½ - 4" (65 - 100 mm) z gwintownicą z przekładnią zębatą 141.
- Pręty: 10 - 52 mm do 30 RC.

Funkcje
- Gwinty ¼ - 3" rura przy 36 obr./min.
- Stałe i odpowiednie smarowanie zębów oraz elementu obrabianego dzięki przepływowi oleju przez głowicę.
- Nadaje się do zastosowania z rowkarkami rolkowymi RIDGID 916, 918 oraz 975.

Dane techniczne
- Silnik: Uniwersalny 1,7 kW 50 - 60 Hz.
- Wyłączniki: przełącznik obrotowy do tyłu / wyłączone / do (Reverse / Off / Forward) przodu, do pracy przy dużych obciążeniach, typ obrotowy z integralnym wyłącznikiem nożnym.
- Prędkość wrzeciona: 36 obr./min.
- Uchwyt zaciskowy: udarowy z wymiennymi wkładkami szczęk o działaniu dźwigniowym.
- Tylny mechanizm centrujący: zacisk mimośrodowy.
- Obcinak: Model 763, ¼ - 3", samocentrujący, z kółkiem tnącym E-1032.
- Rozwiertak: model 743, ¼ - 3", 5-rowkowy.
- Układ smarowania: regulowany przepływ; poprzez głowicę ze zintegrowanym zbiornikiem oleju.
  Samozasysająca pompa o ciągłym przepływie typu gerotor.

Nr katalogowy	Nr modelu	Silnik	Zdolność (BSPT)	Szybkość obr/min	Głowica gwinciarska		Waga	
			cale		Samootwierająca się 815A	Samootwierająca się 928	funt.	kg
20215	1233	230 V, 50 - 60 Hz Uniwersalne	⅛ - 3	36	•	•	178½	81
20220	1233	115 V, 50 - 60 Hz Uniwersalne	⅛ - 3	36	•	•	178½	81
55212	1233	230 V, 50 - 60 Hz Uniwersalne	⅛ - 2	36	•	–	156½	71

Wyposażenie standardowe
- Głowice gwinciarskie: model 815A ⅛ - 2", BSPT; model 928A 2½ - 3", BSPT.
- Noże: ½ - ¾" BSPT ze stali stopowej. 1 - 2" BSPT ze stali stopowej.
  2½ - 3" BSPT ze stali szybkotnącej.
- Obcinak: Model 763, ¼ - 3", samocentrujący, z kółkiem tnącym E-1032.
- Rozwiertak: model 743, ¼ - 3", 5-rowkowy.
- Olej: 5 litrów płynu do gwintowania.

Patrz strona 4.12

Opcjonalne stojaki

Nr 100A

Nr 150A

Nr 200A jest to model ze stalową skrzynią

Stojaki modelu 1233

Nr katalogowy	Nr modelu	Opis	Waga	
			funt.	kg
92457	100A	Nogi uniwersalne i stojak na tacę	75	34,1
92462	150A	Koło uniwersalne i stojak na tacę	103	46,7
92467	200A	Koło uniwersalne i stojak na skrzynię	104	47,2
58077	250	Składany stojak kołowy (dla RIDGID 300 Compact oraz 1233)	45	21,0
22563	–	Stalowa skrzynia	42	19,3

Głowice gwinciarskie dla modelu 1233

Nr katalogowy	Nr modelu	Opis	Waga	
			funt.	kg
97080	815A	⅛ - 2" BSPT, samootwierająca, prawoskrętna	13	5,9
45322	815A	⅛ - 2" BSPT, samootwierająca, prawa Eur. RT	13	5,9
97075	815A	⅛ - 2" NPT, samootwierająca, prawoskrętna	13	5,9
97070	811A	⅛ - 2" BSPT, szybkie otwieranie	12	5,4
97065	811A	⅛ - 2" NPT, szybkie otwieranie, prawoskrętna	13	5,9
97045	531	¼ - 1" śruba, szybkie otwieranie, prawoskrętna/lewoskrętna	8	3,6
97050	531	¼ - 2" śruba, szybkie otwieranie, prawoskrętna/lewoskrętna	9	4,1
93562	928	2½ - 3" BSPT, samootwierająca, prawoskrętna	18	8,2
54437	728	2½ - 3" NPT, samootwierająca, prawoskrętna	18	8,2

Noże do rur 2½" - 3" (dla ¼" - 2" patrz str. 4.30 - 4.31)

Materiał lub typ noża	BSPT	NPT
Nominalna średnica rury cale x TPI	**2½" x 3" x 11 TPI**	**2½" x 3" x 8 TPI**
Stal szybkotnąca prawoskrętna	51377	54452

Patrz strona 4.12

Inter Global Sp.z o.o. 43-378 Rybarzowice, ul.Bielska 914 tel./fax: 338191700

Gwintownica model 1224

Model 1224

Zakres średnic

- Rura: ¼ - 4" (8 - 100 mm) 4 - 6" (100 - 150 mm) z gwintownicą z przekładnią zębatą 161.
- Pręty: ¼ - 2" (6 - 52 mm).

Funkcje

- Gwintuje ¼ - 2" rurę z prędkością 36 obr./min oraz 2½ - 4" z prędkością 12 obr./min.
- Model 1224 umożliwia gwintowanie szerokiego zakresu rur, wliczając w to rury z blachy czarnej, ocynkowanej, powlekanej tworzywem sztucznym, ze stali nierdzewnej, typu IMC, rury ochronne o grubych ścianach oraz pręty do typu 30 Rockwell C.
- Zastosowanie silnika indukcyjnego gwarantuje zachowanie poziomu hałasu w zakresie limitów, określonych przez odpowiednie instytucje.
- Specjalny silnik wyposażony w kondensator uruchamiający / pracy umożliwia modelowi 1224 gwintowanie szerokiego zakresu materiałów, nawet podczas spadku napięcia.
- ¼ - 2" Uniwersalne głowice gwinciarskie; 2½ - 4" wycofywane głowice gwinciarskie umożliwiają nacinanie stożkowych lub prostych gwintów NPT/NPSM lub BSPT/BSPP.
- Stałe i odpowiednie smarowanie zębów oraz elementu obrabianego dzięki przepływowi oleju przez głowicę.

Dane techniczne

- Silnik: jednofazowy, 1,1 kW, 50 Hz indukcyjny.
- Wyłączniki: przełącznik obrotowy do tyłu / wyłączone / do (Reverse / Off / Forward) przodu, do pracy przy dużych obciążeniach, z integralnym wyłącznikiem nożnym.
- Prędkość wrzeciona: 36/12 obr./min.
- Przekładnia: dostępne dwie prędkości, przełożenie 3:1.
- Uchwyt zaciskowy: udarowy z wymiennymi wkładkami szczęk o działaniu dźwigniowym.
- Tylny mechanizm centrujący: zacisk mimośrodowy.
- Obcinak: model 764 o swobodnym ruchu, samocentrujący ¼ - 4" z kółkiem tnącym F-229.
- Rozwiertak: model 744 ¼ - 4", z ostrzem.
- Smarowanie: poprzez głowicę gwinciarską.
- Pompa: samozasysająca, gerotorowa, z automatycznym odwracaniem i stałym przepływem.

Nr katalogowy	Nr modelu	Silnik	Zdolność (BSPT)	Szybkość obr/min	Głowica gwinciarska		Waga	
			cale		Samootwierająca się 911	Samootwierająca się 914	funt.	kg
26107	1224	230 V, 50 Hz Indukcja (BSPT)	¼ - 4	36/12	•	•	463	210
26112	1224	115 V, 50 Hz Indukcja (BSPT)	¼ - 4	36/12	•	•	463	210
31442	1224	230 V, 50 Hz Indukcja (NPT)	¼ - 4	36/12	711 Głowica gwinciarska	714 Głowica gwinciarska	463	210

Stojaki modelu 1224

Nr katalogowy	Nr modelu	Opis	Waga	
			funt.	kg
92457	100A	Nogi uniwersalne i stojak na tacę	75	34,5
92462	150A	Koło uniwersalne i stojak na tacę	103	46,7
92467	200A	Koło uniwersalne i stojak na skrzynię	164	74,5
22563	–	Stalowa skrzynia	42	19,3

Wyposażenie standardowe

Gwintownica model 1224 z wyłącznikiem nożnym:

- Jeden model 714 (914) 2½ - 4" wycofywana, samootwierająca głowica gwinciarska.
- Jeden model 711 (911) ¼ - 2" uniwersalna, samootwierająca głowica gwinciarska.
- Jeden zestaw ½ - ¾" uniwersalne noże ze stali stopowej.
- Jeden zestaw 1 -2" uniwersalne noże ze stali stopowej.
- Jeden zestaw 2½ - 4" 1224 noży szybkotnących.
- Jeden model obcinaka typu 764.
- Jeden model rozwiertaka typu 744.
- Jedno zapasowe kółko tnące F-229.
- Olej: 5 litrów płynu do gwintowania.
- Trzy (3) klucze sześciokątne.
- Narzędzia i wyposażenie: 4 klucze sześciokątne, kółko tnące F-229 do pracy przy dużych obciążeniach, ¾" klucz dwustronny, skrzynka narzędziowa.

Patrz strona 4.12

Model 541
Model 542

Model 713
Model 913

Model 714 (914) - wycofywana głowica gwinciarska.

Głowice gwinciarskie dla modelu 1224

Nr katalogowy	Nr modelu	Opis	Obsługa	Waga	
			cale	funt.	kg
26132	711	Uniwersalne, samootwierające się, prawoskrętne, NPT	¼ - 2	12¼	5,6
26152	714	Wycofywane, samootwierające, prawoskrętne, NPT	2½ - 4	30	13,6
26137	911	Uniwersalne, samootwierające się, prawoskrętne, BSPT	¼ - 2	12¼	5,6
26157	914	Wycofywane, samootwierające, prawoskrętne, BSPT	2½ - 4	30	13,6
26162	541	Śruba szybkiego otwierania lewoskrętna/prawoskrętna	¼ - 1	7½	3,4
26167	542	Śruba szybkiego otwierania lewoskrętna/prawoskrętna	1⅛ - 2	9¼	4,2
55447	725	Głowica gwinciarska nacinająca rowki (nie zawiera noży)	2½ - 4	30	13,6
57497	–	2½ - 3½" Zestaw noży do rowkowania	2½ - 3½	2¼	1,0
57507	–	2½ - 3½" Wyłącznie końcówka rowkująca	–	–	–
57492	–	4" Zestaw noży do rowkowania	4	2¼	1,0
57502	–	4" Wyłącznie końcówka rowkująca	–	–	–
55452	766	Obcinak z ostrzem	¾ - 4	21	9,5

Uwaga: głowice gwinciarskie nie zawierają noży. Wszystkie głowice gwinciarskie są wyposażone w układ przepływu oleju przez głowicę.

Noże do rur 2½" - 4" (dla ¼" - 2" patrz str. 4.30 - 4.31)

Nr katalogowy	Opis	Obsługa	Waga	
		cale	funt.	kg
26192	1224 Noże szybkotnące NPT	2½ - 4	2¼	1,0
33642	1224 Noże szybkotnące BSPT	2½ - 4	2¼	1,0
31827	1224 Noże szybkotnące NPT dla rur powlekanych tworzywem sztucznym	2½ - 4	2¼	1,0
31832	1224 Noże szybkotnące BSPT dla rur powlekanych tworzywem sztucznym	2½ - 4	2¼	1,0
32237	1224 Noże szybkotnące NPT dla PCW	2½ - 4	2	1,0
32242	1224 Noże szybkotnące BSPT dla PCW	2½ - 4	2	1,0
33057	1224 Noże szybkotnące NPT dla stali nierdzewnej	2½ - 4	2	1,0
33072	1224 45° Noże do fazowania	2½ - 4	2	1,0
33077	1224 37½° Noże do fazowania	2½ - 4	2	1,0
44992	1224 Zestaw prowadnicy fazowania	2½ - 4	2	1,0
44997	1224 37½° Wyłącznie końcówka fazująca	–	–	–
45002	1224 45° Wyłącznie końcówka fazująca	–	–	–

Uwaga: gwinty NPSM/BSPP są wykonane za pomocą NPT/BSPT dzięki regulacji głowicy gwinciarskiej. Aby uzyskać więcej informacji, patrz instrukcja obsługi.

Wyposażenie pomocnicze

Nr katalogowy	Nr modelu	Opis	Obsługa	Waga	
			cale	funt.	kg
26212	764	¼" - 4" Obcinak z kółkiem tnącym	–	19	8,6
26217	744	¼" - 4" Rozwiertak z ostrzem	–	13	5,9
34577	–	¼" - 4" Ostrze rozwiertaka	–	½	0,2
26187	–	Wkładka szczęk i zestaw rolek dla rur powlekanych PE	–	¼	0,1
51005	819	Uchwyt do gwintowania złączek (patrz str. 4.33)	½ - 2	10½	4,8
34157	419	Uchwyt do gwintowania złączek 2½" NPT	–	5½	2,5
34162	419	Uchwyt do gwintowania złączek 3" NPT	–	5½	2,5
34167	419	Uchwyt do gwintowania złączek 4" NPT	–	5½	2,5
34172	419	Uchwyt do gwintowania złączek 2½" BSPT	–	5½	2,5
34177	419	Uchwyt do gwintowania złączek 3" BSPT	–	5½	2,5
34182	419	Uchwyt do gwintowania złączek 4" BSPT	–	5½	2,5
61122	840A	Uniwersalny wałek napędzający	–	31	14,1
26707	–	Smar przekładni (1224 i 1822)	–	1	0,5

Patrz strona 4.12

Inter Global Sp.z o.o. 43-378 Rybarzowice, ul.Bielska 914 tel./fax: 338191700

Noże do rur do mechanicznych głowic gwinciarskich

Noże do rur używane w uniwersalnych głowicach gwinciarskich (modele 504A, 711, 713, 811A, 815A, 816, 817 oraz 842)*

	(NPT)				(NPSM)			
	Nominalna średnica rury-liczba zwojów na cal				Nominalna średnica rury-liczba zwojów na cal			
Materiał lub typ noża	**1/8" - 27**	**1/4" - 3/8" - 18**	**1/2" - 3/4" - 14**	**1" - 2" - 11 1/2**	**1/8" - 27**	**1/4" -3/8" - 18**	**1/2" - 3/4" - 14**	**1" - 2" - 11 1/2**
Stal stopowa prawoskrętna	47735	47740	47745	47750	–	–	–	–
Stal szybkotnąca prawoskrętna	47755	47760	47765	47770	47845	47850	47855	47860
Stal szybkotnąca - lewoskrętne	39587	47810	47815	47820	–	–	–	–
Szybkotnące dla stali nierdzewnej - prawoskrętne	47775	47780	47785	47790	–	–	–	–
Szybkotnące dla żeliwa	–	–	–	70740	–	–	–	–
Stal szybkotnąca do rur PCW - prawoskrętne	–	–	70745	70750	–	–	–	–
Szybkotnące dla rur powlekanych tworzywem sztucznym - prawoskrętne	–	–	50012	31822	–	–	–	–

• Wymaga modelu lewoskrętnego głowicy gwinciarskiej.
Uwaga: stosować szybkotnące dla PCW oraz prawoskrętne dla rur mosiężnych.
** Wymaga modelu NPT głowicy gwinciarskiej.*

Noże do rur używane w uniwersalnych, brytyjskich głowicach gwinciarskich (modele 504A, 811A, 815A, 816, 817, 856, 911 oraz 913)*

	(BSPT)				(BSPP)			
	Nominalna średnica rury-liczba zwojów na cal				Nominalna średnica rury-liczba zwojów na cal			
Materiał lub typ noża	**1/8" - 28**	**1/4" - 3/8" - 19**	**1/2" - 3/4" - 14**	**1" - 2" - 11**	**1/8" - 28**	**1/4" - 3/8" - 19**	**1/2" - 3/4" - 14**	**1" - 2" - 11**
Stal stopowa prawoskrętna	66655	66660	18951	18961	–	–	–	–
Stal szybkotnąca prawoskrętna	66750	66755	18971	18981	66795	66800	66805	66810
Szybkotnące dla stali nierdzewnej - prawoskrętne (złote)	66770	66775	57082	57087	–	–	–	66830
Szybkotnące - lewoskrętne	–	–	66845	66850	–	–	–	–
Stal szybkotnąca do rur PCW - prawoskrętne	–	–	70755	70760	–	–	–	–
Stal szybkotnąca do rur powlekanych polietylenem prawoskrętny	–	–	23996	23986	–	–	–	–

** Wymaga głowic gwinciarskich w wersji brytyjskiej.*

Noże do rurkowania przeznaczone do uniwersalnych głowic gwinciarskich

	(ISO)		(BEC)		
	Nominalny wymiar rury ochronnej – w milimetrach		Nominalny wymiar rury ochronnej – liczba zwojów na cal		
Materiał lub typ noża	**16 - 32 cm - 1.5**	**40 - 63 cm - 1.5**	**1/2" - 5/8" - 18**	**3/4" - 1 1/4" - 16**	**1 1/2" - 2 1/2" - 14**
Stal stopowa prawoskrętna	50645	50650	66700	66705	66710

Noże do rur dla modeli 514 (lewoskrętne), 515 (prawoskrętne), 555 (prawoskrętne) oraz 1/2" - 3/4" dla podwójnych głowic gwinciarskich

	(NPT)			(BSPT)	
	Nominalna średnica rury-liczba zwojów na cal			Nominalna średnica rury-liczba zwojów na cal	
Materiał lub typ noża	**1/8" - 27**	**1/4" - 3/8" - 18**	**1/2" - 3/4" - 14**	**1/4" - 3/8" - 19**	**1/2" - 3/4" - 14**
Stal stopowa prawoskrętna	–	47875	47880	66955	66880
Stal szybkotnąca prawoskrętna	47885	47890	47895	66905	23297
Szybkotnące dla stali nierdzewnej - prawoskrętne	47900	47905	47910	–	66920

(TOOLTIP) Zabrania się mieszania ze sobą i dopasowywania do siebie różnych noży. Są one utworzone w formie zestawów.

Patrz strona 4.12

Noże do rur/prętów do mechanicznych głowic gwinciarskich

Noże do prętów przeznaczone do uniwersalnych głowic gwinciarskich (modele 504A, 711, 811A, 815A, 816, 817 oraz 911)

	(UNC)		(UNF)		(BSW)
Rozmiar pręta – liczba zwojów na cal (TPI)	**RH Wysoka szybkość obrotowa**	**Rozmiar pręta – liczba zwojów na cal (TPI)**	**RH Wysoka szybkość obrotowa**	**Rozmiar pręta – liczba zwojów na cal (TPI) - prawoskrętne**	**Wysoka szybkość obrotowa**
¼" - 20	48215	¼" - 28	48295	¼" - 20	*67880
5⁄16" - 18	48220	–	–	5⁄16" - 18	*67885
⅜" - 16	48225	⅜" - 24	48305	⅜" - 16	*67890
7⁄16" - 14	48230	7⁄16" - 20	48310	7⁄16" - 14	–
½" - 13	48235	½" - 20	48315	½" - 12	*67900
9⁄16" - 12	48240	9⁄16" - 18	48320	9⁄16" - 12	*67905
⅝" - 11	48245	⅝" - 18	48325	⅝" - 11	*67910
¾" - 10	48250	¾" - 16	48330	¾" - 10	*67915
⅞" - 9	48255	⅞" - 14	48335	⅞" - 9	67920
1" - 8	48260	1" - 14NS	48340	1" - 8	*67925
1⅛" - 7	48265	1" - 12	48375	1⅛" - 7	–
1¼" - 7	48270	1⅛" - 12	48345	1¼" - 7	*67935
1⅜" - 6	48275	1¼" - 12	48350	1⅜" - 6	–
1½" - 6	48280	1⅜" - 12	48355	1½" - 6	*67945
1¾" - 5	48285	1½" - 12	48360	1¾" - 5	–
2" - 4½	48290	–	–	2" - 4½	–

** Wymaga głowic gwinciarskich w wersji brytyjskiej.*

Noże do prętów przeznaczone do głowic gwinciarskich 500B, 532 oraz 542

(8 NIE)	
Rozmiar pręta – liczba zwojów na cal (TPI)	**RH Wysoka szybkość obrotowa**
1⅛" - 8	49215
1¼" - 8	49220
1⅜" - 8	49225
1½" - 8	49230
1¾" - 8	49240
1⅞"	49245
2" - 8	49250
(12 NIE)	
2" - 8	49345

Noże do fazowania

Do fazowania rur przed spawaniem. Zestaw noży fazujących składa się z trzech segmentów prowadzących i jednego skrawającego.

Nr katalogowy	Opis	Średnica rury	Używane w głowicy gwinciarskiej	Waga	
		cale		funt.	kg
52192	37½° Zestaw noży fazujących	½ - ¾	Uniwersalny	1	0,5
50960	37½° Zestaw noży fazujących	1 - 2	Uniwersalny	1	0,5
52202	45° Zestaw noży fazujących	½ - ¾	Uniwersalny	1	0,5
50965	45° Zestaw noży fazujących	1 - 2	Uniwersalny	1	0,5

Noże nacinające rowki

Przed rowkowaniem rur dla połączeń mechanicznych należy zapoznać się z tabelami zawierającymi informacje na temat rozmiarów i głowic gwinciarskich.

Nr katalogowy	Opis	Średnica rury	Używane w głowicy gwinciarskiej	Waga	
		cale		funt.	kg
52217	Zestaw noży do rowkowania	½ - ¾	Uniwersalny	1	0,5
50985	Zestaw noży do rowkowania	1 - 2	Uniwersalny	1	0,5

Uwaga: 2 ½ - 4 Noże do fazowania nie są dostępne dla gwinciarek modelu 1224. Patrz akcesoria dla modelu 1224.
Uwaga: noże uniwersalne pasują do wszystkich uniwersalnych głowic gwinciarskich.

(TOOLTIP) Noże wykorzystywane do obróbki stali nierdzewnej nie powinny być przechowywane wraz z nożami przeznaczonymi do pracy z blachą czarną, co zapobiega zanieczyszczeniu materiału.

Patrz strona 4.12

Inter Global Sp.z o.o. 43-378 Rybarzowice, ul.Bielska 914 tel./fax: 338191700

Noże do prętów przeznaczone do głowic gwinciarskich 500B i 531, 532, 541 i 542 (ciąg dalszy)

(UNC)			(UNF)	
Rozmiar pręta - liczba zwojów na cal (TPI)	RH Wysoka szybkość obrotowa	Lewy Wysoka szybkość obrotowa	Rozmiar pręta - liczba zwojów na cal (TPI)	RH Wysoka szybkość obrotowa
¼" - 20	48605	–	¼" - 28	48690
5/16" - 18	48610	48915	5/16" - 24	48695
⅜" - 16	48615	48920	⅜" - 24	48700
7/16" - 14	48620	48925	7/16" - 20	48705
½" - 13	48625	48930	½" - 20	48710
9/16" - 12	48630	48935	9/16" - 18	48715
⅝" - 11	48635	48940	⅝" - 18	48720
¾" - 10	48640	48945	¾" - 16	48725
⅞" - 9	48645	48950	⅞" - 14	48730
1" - 8	48650	48955	1" - 12	48735
1⅛" - 7	48655	48960	1" - 14NS	49305
1¼" - 7	48660	48965	1⅛" - 12	48740
1⅜" - 6	48665	48970	1¼" - 12	48745
1½" - 6	48670	48975	1⅜" - 12	–
1¾" - 5	48675	–	1½" - 12	48755
2" - 4½	48680	48985	–	–

Przeznaczone do stosowania z głowicami gwinciarskimi 531, 541 oraz 500B ¼" - 1"

Przeznaczone do stosowania z głowicami gwinciarskimi 532, 542 oraz 500B 1⅛" - 2"

(BSW)	
Rozmiar pręta - liczba zwojów na cal (TPI)	RH Wysoka szybkość obrotowa
¼" - 20	–
5/16" - 18	–
⅜" - 16	67615
7/16" - 14	67620
½" - 12	67625
9/16" - 12	–
⅝" - 11	67635
¾" - 10	67640
⅞" - 9	67645
1" - 8	67650
1⅛" - 7	67655
1¼" - 7	67660
1⅜" - 6	67665
1½" - 6	–
1⅝" - 5	67675
1¾" - 5	–
1⅞" - 4½	67685
2" - 4½	–

Przeznaczone do stosowania z głowicami gwinciarskimi 531, 541 oraz 500B ¼" - 1"

Przeznaczone do stosowania z głowicami gwinciarskimi 532, 542 oraz 500B 1⅛" - 2"

Noże do prętów zbrojeniowych, do stosowania z głowicami gwinciarskimi modeli 500B, 531, 532, 541 oraz 542

Nr katalogowy (UNC)			
RH Wysoka szybkość obrotowa	Rozmiar pręta zbrojeniowego - liczba zwojów na cal (TPI)	RH Wysoka szybkość obrotowa	Rozmiar pręta zbrojeniowego - liczba zwojów na cal (TPI)
34077	⅜" - 16	79120	1⅛" - 7
34082	½" - 13	85855	1⅜" - 6
34087	⅝" - 11	–	–
34092	¾" - 10	–	–
85850	1" - 8	–	–

Przeznaczone do stosowania z głowicami gwinciarskimi 531, 541 oraz 500B ¼" - 1"

Przeznaczone do stosowania z głowicami gwinciarskimi 532, 542 oraz 500B 1⅛" - 2"

gwinty Acme		(S.I.) gwinty metryczne seria A			gwinty metryczne seria B		(ISO) International Standards Organisation. Org.	
Rozmiar pręta - liczba zwojów na cal (TPI)	RH Wysoka szybkość obrotowa	Rozmiar pręta- Skok gwintu cale mm	RH Wysoka szybkość obrotowa	Lewy Wysoka szybkość obrotowa	Rozmiar pręta- Skok gwintu cale mm	RH Wysoka szybkość obrotowa	Rozmiar pręta- Skok gwintu cale mm	RH Wysoka szybkość obrotowa
–	–	M6-1.0	49795	49845	–	–	M6-1.0	50040
–	–	M7-1.0	–	49850	–	–	M7-1.0	–
–	–	M8-1.25	49805	–	–	–	M8-1.25	50050
–	–	M9-1.25	–	–	–	–	M9-1.25	–
–	–	M10-1.5	49815	–	M10-1.0	50560	M10-1.5	50060
–	–	M11-1.5	49820	49870	–	–	M11-1.5	–
¾" - 6	49610	M12-1.75	49825	49875	M12-1.5	85865	M12-1.75	50070
–	–	M14-2.0	49830	–	M14-1.5	–	M14-2.0	50075
–	–	M16-2.0	49835	–	M16-1.5	50575	M16-2.0	50080
–	–	M18-2.5	49840	49890	–	–	M18-2.5	50085
–	–	M20-2.5	50480	49895	M20-1.5	50585	M20-2.5	50090
–	–	M22-2.5	50485	49900	M22-1.5	50590	M22-2.5	50095
1" - 5	49585	M24-3.0	50490	49905	M24-2.0	85870	M24-3.0	50100
–	–	M25-3.0	50495	–	–	–	M27-3.0	50105
–	–	M26-3.0	76797	–	–	–	M30-3.5	50110
–	–	M27-3.0	50500	–	M27-2.0	–	M33-3.5	50115
–	–	M30-3.5	50505	49915	M30-2.0	–	M36-4.0	50120
1¼" - 5	49600	M33-3.5	50510	–	–	–	M39-4.0	50125
–	–	M36-4.0	50515	49925	–	–	M42-4.5	50130
1⅜" - 4	–	M39-4.0	50520	49930	–	–	M45-4.5	–
–	–	M42-4.5	50525	–	–	–	M48-5.0	50140
–	–	M45-4.5	50530	–	–	–	M52-5.0	–
–	–	M48-5.0	50540	–	–	–	–	–
–	–	M50-5.0	50545	–	–	–	–	–
–	–	M52-5.0	50550	–	–	–	–	–

Przeznaczone do stosowania z głowicami gwinciarskimi 531, 541 oraz 500B ¼" - 1"

Przeznaczone do stosowania z głowicami gwinciarskimi 532, 542 oraz 500B 1⅛" - 2"

Patrz strona 4.12

Uchwyty do złączek/przystawki

Zestaw uchwytu do gwintowania złączek Nr 819

- Przytrzymuje złączki dwuwkrętne lub złączki wkrętne z gwintem ciągłym podczas gwintowania.
- Do stosowania z gwinciarkami model 300 Power Drive, 300 Compact, 535 i 1822 (z zestawem przystawek) oraz 1224.
- Standardowy uchwyt do złączek zawiera wkładkę oraz 5 przystawek: ½", ¾", 1", 1¼" i 1½". (Korpus uchwytu do złączek służy jako przystawka 2".)

Nr katalogowy	Nr modelu	Opis	Waga	
			funt.	kg
51005	819	NPT uchwyty do złączek ½ - 2"	10	4,5
68160	819	BSPT uchwyty do złączek ½ - 2"	10	4,5
51020	D-380-X	Klucz do uchwytu do złączek	¼	0,1
35867	839	Zestaw przystawki dla maszyny model 1822/535A	16½	7,5
62457	1219	NPT uchwyty do złączek dla 1215	5¾	2,6

Obsadki do rur

Do stosowania z uchwytem do złączek model 819, dla zapewnienia możliwości gwintowania złączek wkrętnych z gwintem ciągłym dla wszystkich rur o średnicach mniejszych, niż 2 cale.

Nominalny (cale)	Nr modelu		Standard BSPT		Waga	
	Nr katalogowy	Nr modelu	Nr katalogowy	Nr modelu	funt.	kg
⅛	51040	E-729	–	–	½	0,23
¼	51045	E-730	68195	E-730-B	½	0,23
⅜	51050	E-731	68200	E-731-B	½	0,23
½	51055	E-732	68165	E-732-B	½	0,23
¾	51060	E-733	68170	E-733-B	½	0,23
1	51065	E-734	68175	E-734-B	½	0,23
1¼	51070	E-735	68180	E-735-B	½	0,23
1½	51075	E-736	68185	E-736-B	½	0,23

Patrz strona 4.12

Inter Global Sp.z o.o. 43-378 Rybarzowice, ul.Bielska 914 tel./fax: 338191700

Rowkowanie rolkowe

- Przeznaczone do poprawy szybkości działania i sprawności zraszaczy przeciwpożarowych oraz innych instalacji przemysłowych.
- Szeroki wybór zespołów mechanicznych i hydraulicznych do rur o średnicy maks. 24".

Typ	Liczba modeli	Wydajność		Str.
		calowy	mm	
Ręczna rowkarka rolkowa 915	1	1¼ - 12	32 - 300	5.2
Rowkarka rolkowa 975 Combo	1	1¼ - 6	32 - 150	5.4
Rowkarka rolkowa 916 z napędem mechanicznym	4	1 - 6	50 - 150	5.6
Hydrauliczna rowkarka rolkowa 918	5	1 - 12	25 - 300	5.8
Elektryczna rowkarka rolkowa 918-I	2	1 - 12	25 - 300	5.10
Rowkarka rolkowa 920 z napędem mechanicznym	1	2 - 24	50 - 600	5.12

Wybór rowkarki rolkowej

	975	916	915	918	918-I	920
	Strona 5.4	Strona 5.6	Strona 5.2	Strona 5.8	Strona 5.10	Strona 5.12
Obsługa	1¼" - 6"	1" - 6"	1¼" - 12"	1" - 12"	1" - 12"	2" - 24"
Waga	26 funtów (12 kg)	33 funty (15 kg)	23 funty (10 kg)	81 funtów (37 kg)	185 funtów (84 kg)	160 funtów (73 kg)
Rowkarka stacjonarna	•		•			
Sterowana hydraulicznie				•	•	•
Do rowkowania rur ze stali nierdzewnej, PVC, aluminium	•	•	•	•	•	•
Zestaw rolek do miedzi		•	•	•	•	•
Jednostki napędowe	RIDGID 300 / Strona 4.16	RIDGID 300 / Strona 4.16	Ręczne	RIDGID 300 / Strona 4.16	W zestawie	RIDGID 300 / Strona 4.16
	RIDGID 300 Compact / Strona 4.22	RIDGID 300 Compact / Strona 4.22	–	RIDGID 300 Compact / Strona 4.22	–	–
	RIDGID 1233 / Strona 4.26	RIDGID 1233 / Strona 4.26	–	RIDGID 1233 / Strona 4.26	–	–
	lub ręczne	RIDGID 535* / Strona 4.20	–	RIDGID 535* / Strona 4.20	–	–
	–	–	–	RIDGID 1224 / Strona 4.28	–	–
Zastosowania	W terenie	Zakład produkcyjny / w terenie	W terenie	Zakład produkcyjny / w terenie	Zakład produkcyjny / |w terenie	Zakład produkcyjny / w terenie

** Wymagane złączki*
Uwaga: Sprawdzić rozkłady w tabelach

Kompatybilność rowkarka rolkowa-gwinciarka

	Model gwinciarki					
Model rowkarki rolkowej	**300 z napędem mechanicznym**	**300 Małe rozmiary**	**535 Instrukcja**	**535A**	**1233**	**1224**
916	45007	48307	60382	–	48307	–
975	33033	33588	–	–	33588	–
918	48297	57092 (1); 19131 (2)	48387	–	57092 (1); 19131 (2)	48382
920	95782	–	–	–	–	–

(1) z zestawem rolek 2" - 12"
(2) z zestawem rolek 2" - 6"

Ręczna rowkarka rolkowa model 915

Model 915

Nowa rowkarka rolkowa RIDGID® model 915 to ręczna rowkarka rolkowa do zastosowań terenowych stacjonarnych. Model 915 wymaga zaledwie 3½" (9 cm) wolnego miejsca do przesuwu wokół rury i co najmniej 2¾" (7 cm) odsłoniętej rury do rowkowania. Przy odpowiednim zestawie rolek umożliwia rowkowanie rur o średnicy od 1¼" do 12", co jest najszerszym zakresem w tej klasie! Zintegrowany uchwyt modelu 915 ułatwia transport lub zabezpieczenie rowkarki łańcuchem przed kradzieżą. Model 915 stanowi obowiązkowe wyposażenie ekip serwisowych.

Funkcje

- Lekka konstrukcja – zaledwie 23 funt. (10,4 kg).
- Łatwa wymiana zestawu rolek – zakres średnic rur do 12" zapewnia wszechstronność serwisu.
- Integralny uchwyt do przenoszenia – ułatwia transport lub zabezpieczenie przed kradzieżą.
- W zestawie mechanizm zapadkowy – uchwyt zginany pod kątem 90 stopni ułatwia rowkowanie.
- Dostępna dostosowana do wymagań skrzynka narzędziowa – mieści rowkarkę model 915 i wszystkie dostępne zestawy rolek.
- Łatwy w użyciu nastawnik głębokości – ułatwia dokładne wykonywanie rowków.

Wyposażenie standardowe

- Rowkarka rolkowa model 915 zestawem rolek 2" - 6" rozkład 10 (2" - 3½" rozkład 40).
- Klucz grzechotkowy do zestawu rolek.

Niektóre elementy są sprzedawane oddzielnie

Model 915 – informacje o zamawianiu i akcesoriach

Nr katalogowy	Nr modelu	Opis	Waga	
			funt.	kg
88232	915	Rowkarka rolkowa 915 z zestawem rolek 2" - 6" rozkład 10 (2" - 3½" rozkład 40)	23	10,4
92437	–	Zestaw rolek napędowych i do rowkowania stali, stali nierdzewnej, PVC 1¼" - 1½" rozkład 10 lub 40	2	0,9
92447	–	Zestaw rolek napędowych i do rowkowania stali, stali nierdzewnej, PVC 4" - 6" rozkład 40	4.5	1,9
92442	–	Zestaw rolek napędowych i do rowkowania stali, stali nierdzewnej, PVC 8" - 12" rozkład 10	4.5	1,9
92452	–	Zestaw rolek napędowych i do rowkowania rur miedzianych 2" - 8" typu K, L, M i DWV	2	0,9
93642	–	Rolka do rowkowania 2" - 6"	0.9	0,4
93757	–	Rolka napędowa 2" - 6"	1.3	0,6
93497	–	Skrzynka narzędziowa 915	21.5	9,7
76827	–	Taśma metryczna do pomiaru średnicy	0.5	0,1
76822	–	Taśma calowa do pomiaru średnicy	0.5	0,1

Uwaga: W skład zestawu do rowkowania wchodzi rolka do rowkowania i rolka napędowa
W skład zestawu rolek do rowkowania miedzi wchodzi czarne ramię reakcyjne i jedna podkładka stabilizacyjna do miedzi

Zakres średnic

	Nominalna calowa	1	1¼	1½	2	2½	3	4	6	8	10	12
Grubość ścianki rury	Rozkład 10 calowy (mm)	.109 (2,8)	.109 (2,8)	.109 (2,8)	.109 (2,8)	.120 (3,0)	.120 (3,0)	.134 (3,4)	.134 (3,4)	.148 (3,8)	.165 (4,2)	.180 (4,6)
	Rozkład 40 calowy (mm)	.133 (3,4)	.149 (3,6)	.146 (3,7)	.154 (3,9)	.203 (5,2)	.216 (5,5)	.237 (6,0)	.280 (7,1)	.322 (8,2)	.365 (9,3)	.406 (10,3)
Średnica rury	Metryczna nominalna mm	25,00	32,00	40,00	50,00	65,00	80,00	100,00	150,00	200,00	250,00	300,00
	Rzeczywista średnica zewn. metryczna	33,40	42,16	48,26	60,33	73,03	88,90	114,30	168,28	219,08	273,05	323,85

Nr modelu	Rowkarka	Materiał				
915	Przenośne obsługiwane ręcznie	Stal — cienkościenna mm	EN 10255, DIN 2440, 2441, 2448, 2458 do maksymalnej grubości ścianki 5,4		Maks. 4,5	DIN 2458 maks. 5,4
		Stal nierdzewna mm	Do maksymalnej grubości ścianki 4,5			
		Używać zestawu rolek	92437	Standardowe wyposażenie / 93642 + 93757		92442
		Stal - grubościenna mm			Do grubości ścianki 7,1	
		Używać zestawu rolek			92447	
		Miedź		ISO 274 / EN 1057		
		Używać zestawu rolek		92452		

(TOOLTIP) Należy zapewnić prawidłowe przygotowanie wylotu rury, gdyż kwadratowe nacięcia mają krytyczne znaczenie dla uzyskania dokładnych i prawidłowych rowków.

Rowkarka rolkowa model 975 Combo

NOWOŚĆ

Model 975

Rowkarka rolkowa model 975 to dwa narzędzia w jednym. Podobnie jak inne rowkarki rolkowe RIDGID®, rowkarkę 975 można zamontować na gwinciarce RIDGID® 300 z napędem mechanicznym na potrzeby zadań maszynowego rowkowania rolkowego, ale umożliwia ona także ręczne, stacjonarne rowkowanie rur.

Automatyczne prowadzenie i nastawnik głębokości ułatwiają obsługę

W rowkarce 975 zastosowano nową, opatentowaną technologię automatycznego prowadzenia, która znacznie ułatwia rowkowanie. Przy rowkowaniu maszynowym czy ręcznym wskaźnik automatycznego prowadzenia zapewnia automatyczne utrzymywanie rury w rowkarce przez cały proces rowkowania. Rowkarka 975 jest wyposażona także w stały nastawnik głębokości, który przyspiesza konfigurację i zwiększa jej powtarzalność.

Mniejsza wymagana siła rąk

Przy ręcznym rowkowaniu rolkowym o 55% wyższa redukcja przełożenia w rowkarce 975 oznacza mniejszą wymaganą siłę rąk w porównaniu do ręcznych rowkarek rolkowych konkurencji. Jest to szczególnie pomocne przy rowkowaniu rolkowym podwieszanym.

Trwałość i przenośność

Dzięki konstrukcji z wytrzymałego żeliwa sferoidalnego rowkarka 975 jest odporna na nadużycia w miejscu pracy i za każdym razem tworzy dokładne rowki. Zintegrowany uchwyt sprawia, że rowkarka 975 jest łatwa w przenoszeniu.

Model 975 – informacje o zamawianiu i akcesoriach

Nr katalogowy	Nr modelu	Opis	Waga	
			funt.	kg
33033	975	Rowkarka rolkowa 975 Combo (stal) do 300 PD	26.1	11,9
33588	975	Rowkarka rolkowa 975 Combo (stal) do 300 Compact i 1233	56.1	25,5
33038	975	Rowkarka rolkowa 975 Combo (miedź) do 300 PD	26.1	11,9
67662	–	Wspornik złączki do maszyny 300 Compact	15.9	7,2
33043	–	Komplet zestawów rolek do rur miedzianych 2" - 8"	4.5	2,1
76822	–	Calowa taśma do średnic	0.5	0,1
76827	–	Taśma metryczna do pomiaru średnicy	0.5	0,1
30708	–	Przedłużenie, napęd ½", z blokadą	0.5	0,1
30703	–	Mechanizm zapadkowy, napęd ½"z uchwytem zginanym pod kątem 90°	1.7	0,8

Stojaki do rur, patrz strona 2.4.

Zakres średnic

Grubość ścianki rury	**Nominalna calowa**	**1**	**1¼**	**1½**	**2**	**2½**	**3**	**4**	**6**	**8**	**10**	**12**
	Rozkład 10 calowy (mm)	.109 (2,8)	.109 (2,8)	.109 (2,8)	.109 (2,8)	.120 (3,0)	.120 (3,0)	.134 (3,4)	.134 (3,4)	.148 (3,8)	.165 (4,2)	.180 (4,6)
	Rozkład 40 calowy (mm)	.133 (3,4)	.149 (3,6)	.146 (3,7)	.154 (3,9)	.203 (5,2)	.216 (5,5)	.237 (6,0)	.280 (7,1)	.322 (8,2)	.365 (9,3)	.406 (10,3)
Średnica rury	**Metryczna nominalna mm**	25,00	32,00	40,00	50,00	65,00	80,00	100,00	150,00	200,00	250,00	300,00
	Rzeczywista średnica zewn. metryczna	33,40	42,16	48,26	60,33	73,03	88,90	114,30	168,28	219,08	273,05	323,85

Nr modelu	**Rowkarka**	**Materiał**			
975	300 300 Compact 1233	Stal mm	EN 10255, DIN 2440, 2441, 2448, 2458 do maksymalnej grubości ścianki 5,4		
		Stal nierdzewna mm	Do maksymalnej grubości ścianki 4,5		
		Używać zestawu rolek	Wyposażenie standardowe		
		Miedź		ISO 274 / EN 1057	
		Używać zestawu rolek		Wyposażenie standardowe z 33038 / 33043	

Rowkarka rolkowa model 916 z napędem mechanicznym

Napęd mechaniczny modelu 916 300 nie wchodzi w skład standardowego wyposażenia

Rowkarka rolkowa RIDGID® model 916 jest najbardziej trwałą i wydajną spośród wszystkich dostępnych, lekkich rowkarek przenośnych. Dzięki obudowie z litego, trwałego żeliwa może być intensywnie użytkowana, a jej mała masa ułatwia transport. Zastosowany w niej skokowy mechanizm posuwu zapewnia wysoką precyzję i szybkość obsługi bez żadnego wysiłku.

Funkcje

- Przeznaczona szczególnie do rowkowania rolkowego w terenie.
- Szybki i łatwy montaż w maszynach RIDGID® model 300 z napędem mechanicznym, model 535, model 300 Compact i model 1233. Patrz rozdział 4 katalogu.
- Posuw mimośrodowy oznacza minimalny wysiłek operatora przy formowaniu rowków.
- Trwała obudowa żeliwna jest wytrzymała na intensywne użytkowanie w terenie.
- Śruba regulacji głębokości odsunięta od mechanizmu przesuwu zapewnia utrzymanie stałej głębokości rowkowania.
- Niska masa, wynosząca zaledwie 33 funty, ułatwia transport i przechowywanie.
- Zintegrowany uchwyt posuwu stanowi część całego zespołu. Nie są wymagane żadne dodatkowe narzędzia.
- Opcjonalne zestawy rolek do: rur miedzianych 2" - 6" (typy K, L, M, DWV), stalowych 1" rozkład 10, 40.
- Opcjonalne zestawy rolek 1¼" - 1½" i 2" - 6" AWWA (American Water Works Association).
- Łatwa obsługa – rolki napędowe i do rowkowania można łatwo wymieniać.

Wyposażenie standardowe

- Jeden zestaw rolek 2" - 6" do rowkowania stali (2" - 6" rozkład 10, 2" - 3" rozkład 40).

Model 916 – informacje o zamawianiu i akcesoriach

Nr katalogowy	Nr modelu	Opis	Waga	
			funt.	kg
45007	916	Rowkarka rolkowa do maszyny 300 z napędem mechanicznym	33	15
60382	916	Rowkarka rolkowa do maszyny 535	33	15
48307	916	Rowkarka rolkowa do maszyny 300 Compact / 1233	33	15
Wyposażenie pomocnicze				
45347	–	Zestaw rolek do rur 1" rozkład 10, 40 (opcjonalny)	6	2,6
45352	–	Zestaw rolek do rur miedzianych (opcjonalny)	6	2,6
69667	–	Zestaw rolek do rur 1¼" - 1½" AWWA (opcjonalny)	6	2,6
69692	–	Zestaw rolek do rur 2" - 6" AWWA (opcjonalny)	6	2,6
67662	–	Wspornik złączki do maszyny 300 Compact*	30	13,6
76822	–	Taśma calowa do pomiaru średnicy	0.5	0,1
76827	–	Taśma metryczna do pomiaru średnicy	0.5	0,1

Uwaga: W skład zestawu rolek wchodzi rolka do rowkowania i rolka napędowa
** Wspornik złączki umożliwia zamontowanie rowkarki rolkowej 916 przeznaczonej do maszyny 300 z napędem mechanicznym (#45007) na maszynie 300 Compact*

Zakres średnic

	Nominalna calowa	1	1¼	1½	2	2½	3	4	6	8	10	12
Grubość ścianki rury	**Rozkład 10 calowy (mm)**	.109 (2,8)	.109 (2,8)	.109 (2,8)	.109 (2,8)	.120 (3,0)	.120 (3,0)	.134 (3,4)	.134 (3,4)	.148 (3,8)	.165 (4,2)	.180 (4,6)
	Rozkład 40 calowy (mm)	.133 (3,4)	.149 (3,6)	.146 (3,7)	.154 (3,9)	.203 (5,2)	.216 (5,5)	.237 (6,0)	.280 (7,1)	.322 (8,2)	.365 (9,3)	.406 (10,3)
Średnica rury	**Metryczna nominalna mm**	25,00	32,00	40,00	50,00	65,00	80,00	100,00	150,00	200,00	250,00	300,00
	Rzeczywista średnica zewn. metryczna	33,40	42,16	48,26	60,33	73,03	88,90	114,30	168,28	219,08	273,05	323,85

Nr modelu	Rowkarka	Materiał				
916	300 300 Compact 1233 535	Stal	EN 10255, DIN 2440, 2441, 2448, 2458 do maksymalnej grubości ścianki 5,4			
		Stal nierdzewna mm	Do maksymalnej grubości ścianki 4,5			
		Używać zestawu rolek	45347	69667	Standardowe wyposażenie / 69692	
		Stal - grubościenna mm				Do grubości ścianki 7,1
		Miedź			ISO 274 / EN 1057	
		Używać zestawu rolek			45352	

Hydrauliczna rowkarka rolkowa model 918

Model 918

Kompaktowa, łatwa w transporcie hydrauliczna rowkarka rolkowa RIDGID® model 918 jest wyposażona w 15-tonowy siłownik hydrauliczny. Dzięki możliwości konfiguracji i obsługi przez jednego pracownika doskonale spełnia wymagania każdego miejsca pracy. Model 918 można szybko zamontować na gwinciarkach RIDGID® modele 300 z napędem mechanicznym, 535, 300 Compact, 1233 i 1224 (patrz strony 4.16, 4.20, 4.22, 4.26 i 4.28). Rowkarka ta, zaprojektowana z myślą o maksymalnej wydajności, umożliwia rowkowanie rur maks. 12" rozkład 10 i 8" rozkład 40 o ściankach standardowych. Wymiana zestawu rolek trwa zaledwie kilka sekund.

Wyposażenie standardowe

- Jeden zestaw rolek 2" - 6" rozkład 10/40.
- Jeden zestaw rolek 8" - 12" rozkład 10 (8" rozkład 40).
- Narzędzia do zmiany zestawów rolek.
- Jeden futerał do przenoszenia zestawów rolek.

Model 918 – informacje o zamawianiu i akcesoriach

Nr katalogowy	Nr modelu	Opis	Waga	
			funt.	kg
48297	918	Rowkarka rolkowa 918 z zestawem montażowym do maszyny 300 z napędem mechanicznym, 2" - 12"	104	47,2
57092	918	Rowkarka rolkowa 918 z zestawem montażowym suportu kompaktowego 1233/300, 2" - 12"	128	58
19131	918	Rowkarka rolkowa 918 z zestawem montażowym suportu kompaktowego 1233/300, 2" - 6"	112	51
48382	918	Rowkarka rolkowa 918 z zestawem montażowym suportu 1224, 2" - 12"	131	59,5
48387	918	Rowkarka rolkowa 918 z zestawem montażowym suportu 535, 2" - 12"	117	53,1
47222	Tylko 918	Rowkarka rolkowa 918 Tylko 2" - 12"	95	43,1
58682	Tylko 918	Rowkarka rolkowa 918 Tylko 2" - 6"	71	32
Tylko zestaw montażowy				
48292	911	Tylko zestaw montażowy do maszyny 300 z napędem mechanicznym	9	4
56607	–	Tylko zestaw montażowy suportu kompaktowego 1233/300	22	10
48397	914	Tylko zestaw montażowy suportu 1224	36	16,4
48402	915	Tylko zestaw montażowy suportu 535	22	10
Wyposażenie pomocnicze				
48405	–	Zestaw rolek do rur 8" - 12" rozkład 10 (8" rozkład 40) z futerałem do przenoszenia	18	8,2
48407	–	Zestaw rolek do rur od 1¼" do 1½" rozkład 10/40. Skrzynka narzędziowa zawiera wał napędowy, śrubę i narzędzia	10	4,5
48412	–	Zestaw rolek do rur od 1" rozkład 10/40 i od 1¼" do 1½" rozkład 10/40. Skrzynka narzędziowa zawiera wał napędowy, śrubę i narzędzia	20	9
48417	–	Zestaw rolek do rur miedzianych (2" - 6")	10	4,5
51432	–	Rolka napędowa 2" - 6"	12.6	5,7
49217	–	Rolka do rowkowania 2" - 6"	22	10
59992	–	Stabilizator 2½" - 12" do złączek rowkujących. Do rowkarki 918 z zestawem montażowym maszyny 300, 300 Compact, suportu 1233 lub do rowkarki 918-I	11	5
49662	–	Skrzynka narzędziowa	5	2
76822	–	Taśma calowa do pomiaru średnicy	0.5	0,1
76827	–	Metryczna taśma do średnic	0.5	0,1

Uwaga: W skład zestawu rolek wchodzi rolka do rowkowania i rolka napędowa

"Nie używać do rowkowania rur stalowych 8" rozkład 40 o twardości przekraczającej 150 stopni Brinnela"

Zakres średnic

	Nominalna calowa	1	1¼	1½	2	2½	3	4	6	8	10	12
Grubość ścianki rury	**Rozkład 10 calowy (mm)**	.109 (2,8)	.109 (2,8)	.109 (2,8)	.109 (2,8)	.120 (3,0)	.120 (3,0)	.134 (3,4)	.134 (3,4)	.148 (3,8)	.165 (4,2)	.180 (4,6)
	Rozkład 40 calowy (mm)	.133 (3,4)	.149 (3,6)	.146 (3,7)	.154 (3,9)	.203 (5,2)	.216 (5,5)	.237 (6,0)	.280 (7,1)	.322 (8,2)	.365 (9,3)	.406 (10,3)
Średnica rury	**Metryczna nominalna mm**	25,00	32,00	40,00	50,00	65,00	80,00	100,00	150,00	200,00	250,00	300,00
	Rzeczywista średnica zewn. metryczna	33,40	42,16	48,26	60,33	73,03	88,90	114,30	168,28	219,08	273,05	323,85

Nr modelu	Rowkarka	Materiał				
918	300 300 Compact 1233 535 1224	Stal mm	EN 10255, DIN 2440, 2441, 2448, 2458 do maksymalnej grubości ścianki 7,1			
		Stal nierdzewna mm	Maksymalnie do grubości ścianki 5,6			
		Używać zestawu rolek		48407	Standardowe wyposażenie / 49217 + 51432	48405
			48412			
		Miedź			ISO 274 / EN 1057	
		Używać zestawu rolek			48417	

Rowkarka rolkowa model 918-I

Rowkarka rolkowa RIDGID® model 918-I umożliwia rowkowanie rur od 1" do 8" rozkład 40 i od 1" do 12" rozkład 10 szybciej niż każda inna rowkarka rolkowa tej klasy. Napędzany przez uniwersalny silnik o mocy 1.2 KM i wytrzymałą przekładnię model 918-I umożliwia tworzenie rowków wysokiej jakości w sposób spójny i bez wysiłku.

Wyposażeniem standardowym jest wytrzymała podstawa kołowa zapewniająca wysoką mobilność w zakładzie bez pogorszenia stabilności. Taca podstawy jest na tyle wytrzymała, że utrzymuje ciężar 200 funty (91 kg). W modelu 918-I zastosowano specjalnie zaprojektowaną, dwustopniową pompę hydrauliczną, która minimalizuje poszerzenie rury, zmęczenie operatora i wyciek płynu hydraulicznego.

Funkcje

- Najkrótszy czas rowkowania rolkowego w tej klasie (patrz poniższa tabela Czas rowkowania rolkowego).
- Maksymalna wszechstronność rowkowania rolkowego (patrz poniższe specyfikacje).
- Specjalnie zaprojektowana dwustopniowa, 15-tonowa pompa i siłownik hydrauliczny ułatwiają rowkowanie oraz ograniczają poszerzenie rury i zmęczenie operatora.
- Zawsze wysoka jakość rowków.

Wyposażenie standardowe

- Jeden zestaw rolek 2" - 6" rozkład 10/40.
- Jeden zestaw rolek 8" - 12" rozkład 10 (8" rozkład 40).
- Jedno narzędzie do wymiany zestawu rolek.
- Jeden futerał do przenoszenia zestawów rolek.
- Jedna wytrzymała podstawa kołowa z tacą.
- Jeden przełącznik nożny.
- Jeden stabilizator 2½" - 12" do złączek rowkujących.

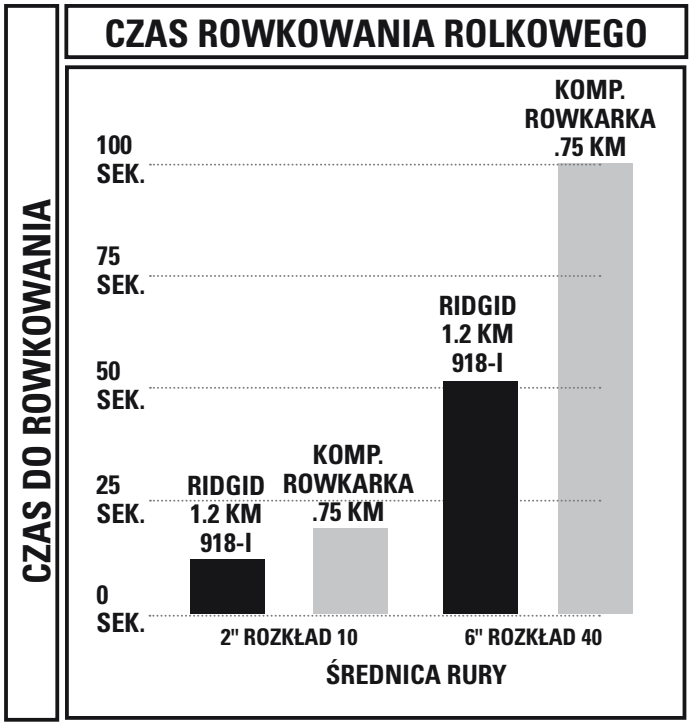

Stojaki do rur, patrz strona 2.4.

Model 918 – informacje o zamawianiu i akcesoriach

Nr katalogowy	Nr modelu	Opis	Waga	
			funt.	kg
64977	918-I	Rowkarka rolkowa kompletna. 115 V	185	84,1
65902	918-I	Rowkarka rolkowa kompletna. 230 V	185	84,1
Wyposażenie pomocnicze				
48405	–	Zestaw rolek do rur 8" - 12" rozkład 10 (8" rozkład 40) z futerałem do przenoszenia	18	8,2
48407	–	Zestaw rolek do rur 1¼" - 1½" rozkład 10/40 z futerałem do przenoszenia	10	4,5
48412	–	Zestaw rolek do rur 1" rozkład 10/40 i 1¼" - 1½" rozkład 10/40 z futerałem do przenoszenia	20	9
48417	–	Zestaw rolek do rur miedzianych 2" - 6"	10	4,5
51432	–	Rolka napędowa 2" - 6"	12.6	5,7
49217	–	Rolka do rowkowania 2" - 6"	22	10
59992	–	Stabilizator 2½" - 12" do złączek rowkujących	11	5
76822	–	Taśma calowa do pomiaru średnicy	0.5	0,1
76827	–	Taśma metryczna do pomiaru średnicy	0.5	0,1

Uwaga: W skład zestawu rolek wchodzi rolka do rowkowania i rolka napędowa.

Uwaga: "Nie używać do rowkowania rur stalowych 8" rozkład 40 o twardości przekraczającej 150 stopni Brinnela".

Zakres średnic

	Nominalna calowa	1	1¼	1½	2	2½	3	4	6	8	10	12
Grubość ścianki rury	**Rozkład 10 calowy (mm)**	.109 (2,8)	.109 (2,8)	.109 (2,8)	.109 (2,8)	.120 (3,0)	.120 (3,0)	.134 (3,4)	.134 (3,4)	.148 (3,8)	.165 (4,2)	.180 (4,6)
	Rozkład 40 calowy (mm)	.133 (3,4)	.149 (3,6)	.146 (3,7)	.154 (3,9)	.203 (5,2)	.216 (5,5)	.237 (6,0)	.280 (7,1)	.322 (8,2)	.365 (9,3)	.406 (10,3)
Średnica rury	**Metryczna nominalna mm**	25,00	32,00	40,00	50,00	65,00	80,00	100,00	150,00	200,00	250,00	300,00
	Rzeczywista średnica zewn. metryczna	33,40	42,16	48,26	60,33	73,03	88,90	114,30	168,28	219,08	273,05	323,85

Nr modelu	Rowkarka	Materiał			
918	Zintegrowana rowkarka rolkowa	Stal mm	EN 10255, DIN 2440, 2441, 2448, 2458 do maksymalnej grubości ścianki 7,1		
		Stal nierdzewna mm	Maksymalnie do grubości ścianki 5,6		
		Używać zestawu rolek	48407	Standardowe wyposażenie / 49217 + 51432	48405
			48412		
		Miedź		ISO 274 / EN 1057	
		Używać zestawu rolek		48417	

Inter Global Sp.z o.o. 43-378 Rybarzowice, ul.Bielska 914 tel./fax: 338191700

Rowkarka rolkowa model 920

Rowkarka rolkowa RIDGID® model 920 wyznacza nowy standard rowkowania. Ma ona największy zakres średnic rur spośród wszystkich rowkarek rolkowych RIDGID®, wynoszący 2" - 24". Model 920 montuje się na gwinciarce RIDGID® model 300 z napędem mechanicznym do użytku w terenie lub w zakładzie. Dostępna jest także podpora do rur o dużej średnicy model RJ-624, umożliwiająca rowkowanie rur o średnicy do 24" i stanowiąca doskonałe uzupełnienie rowkarki rolkowej model 920 (patrz strona 2.5).

Zalety modelu 920

- Największy zakres średnic rur w tej klasie.
- Tryb transportowania – odłączane koła pozwalają jednej osobie z łatwością przemieszczać model 920 w obszarze roboczym.
- Opatentowany nastawnik głębokości – łatwy i dokładny sposób ustawiania głębokości rowka nie wymaga regulacji osłony ochronnej.
- Wbudowany manometr – pomaga operatorowi monitorować ciśnienie w układzie hydraulicznym w celu kontrolowania poszerzenia i optymalizacji czasu rowkowania.
- Wymiana przedniego zestawu rolek – użytkownik może szybko i łatwo przełączać zestawy rolek rowkujących.
- Łatwo regulowane nóżki – pomocne przy poziomowaniu rowkarki na nierównym podłożu.

Wyposażenie standardowe

- Rowkarka rolkowa model 920 z nóżkami.
- Zestaw rolek do rowkowania rur 2" - 6" rozkład 10/40 ze skrzynką.
- Zestaw rolek do rowkowania rur 8" - 12" rozkład 10/40.
- Zestaw rolek do rowkowania rur 14" - 16" o ściance standardowej (0.375) ze skrzynką.
- Model 920 – film szkoleniowy i instrukcja obsługi.
- Wózek transportowy.

Informacje o zamawianiu i akcesoriach

Nr katalogowy	Nr modelu	Opis	Waga	
			funt.	kg
95782	920	Rowkarka rolkowa 920 z zestawem rolek 2" - 6" rozkład 40, 8" - 12" rozkład 40 i 14" - 16" rozkład naścienne zestawy rolek	199	90,3
96987	–	Zestaw rolek napędowych i do rowkowania stali lub stali nierdzewnej 18" - 20" rozkład 10	21	9,5
96992	–	Zestaw rolek napędowych i do rowkowania stali lub stali nierdzewnej 22" - 24" rozkład 10	22	10
96997	–	Zestaw rolek napędowych i do rowkowania stali, stali nierdzewnej, PVC 4" - 6" rozkład 40	20	9
96982	–	Zestaw rolek napędowych i do rowkowania rur miedzianych 2" - 8" typu K, L, M i DMV	20	9
96372	RJ-624	Stojak do rur o dużej średnicy RJ-624	167	75,7
76827	–	Taśma metryczna do pomiaru średnicy	0.5	0,1
76822	–	Taśma calowa do pomiaru średnicy	0.5	0,1

Uwaga: Patrz Stojaki do rur na stronie 2.4

Stojaki do rur, patrz strona 2.4.

Zakres średnic

Grubość ścianki rury	**Nominalna calowa**	**2**	**2½**	**3**	**4**	**6**	**8**	**10**	**12**	**14**	**16**	**18**	**20**	**22**	**24**
	Rozkład 10 calowy (mm)	.109 (2,8)	.120 (3,0)	.120 (3,0)	.134 (3,4)	.134 (3,4)	.148 (3,8)	.165 (4,2)	.180 (4,6)	.25 (6,4)	.25 (6,4)	.25 (6,4)	.25 (6,4)	.25 (6,4)	.25 (6,4)
	Rozkład 40 calowy (mm)	(.154) (3,9)	(.203) (5,2)	(.216) (5,5)	(.237) (6,0)	(.280) (7,1)	(.322) (8,2)	(.365) (9,3)	(.406) (10,3)	—	—	—	—	—	—
Średnica rury	**Metryczna nominalna mm**	50,00	65,00	80,00	100,00	150,00	200,00	250,00	300,00	350,00	400,00	450,00	500,00	550,00	600,00
	Rzeczywista średnica zewn. metryczna	60,33	73,03	88,90	114,30	168,28	219,08	273,05	323,85	355,60	406,40	457,20	508,00	559,00	609,90

Nr modelu	**Rowkarka**	**Materiał**													
920	Rowkarka rolkowa	Stal mm	EN 10255, DIN 2440, 2441, 2448, 2458 do maksymalnej grubości ścianki 7,1							Maks. 6,4	Maks. 6,4	Maks. 6,4	Maks. 6,4	Maks. 6,4	Maks. 6,4
		Używać zestawu rolek	Standardowe wyposażenie / 10843					Standardowe wyposażenie / 10848		10853		96987		96992	
		Stal nierdzewna mm	Do maksymalnej grubości ścianki 4,5							Maks. 5,6	Maks. 5,6	Maks. 5,6	Maks. 5,6	Maks. 5,6	Maks. 5,6
		Używać zestawu rolek mm	Standardowe wyposażenie / 10843		96997			Standardowe wyposażenie / 10848		10853		96987		96992	
		Miedź	ISO 274 / EN 1057												
		Używać zestawu rolek	96982												

Inter Global Sp.z o.o. 43-378 Rybarzowice, ul.Bielska 914 tel./fax: 338191700

Piłowanie i wiercenie

- Szeroki wybór z pojedynczego źródła.
- Trwałe konstrukcje.

Typ	Liczba modeli	Wydajność calowy	Wydajność mm	Str.
Piły ręczne i brzeszczoty	5	18	455	6.2
Piły do cięcia na sucho	2	–	–	6.3
Piły posuwno-zwrotne				
Piła posuwno-zwrotna, model 530-2 i brzeszczoty	1	–	–	6.4
Piła posuwno-zwrotna, model 550-1 i brzeszczoty	3	–	–	6.6
Wycinanie otworów				
Model HC300	1	Do 3	76	6.8
Model HC450	2	Do 4¾	120	6.9
Piły walcowe	51	Do 6	152	6.10
Zestawy pił walcowych	3	Do 2⅝	Do 67	6.11
Trzpienie pił walcowych	9	–	–	6.11
Przedłużacz oprawki	1	½	12	6.11
Wiertło prowadzące	2	⅛	6,4	6.11
Wiertnice do wierceń diamentowych				
HC-2W	2	5¼	132	6.12
RB-3W	4	6½	162	6.14
RB-208/3	3	8	200	6.16
RB-214/3	3	13¾	350	6.17
Akcesoria wiertnicze				
Wiertła	–	–	–	6.19
Koronka segmentowa	19	Do 4¼	Do 112	6.19
Segmentowane (do wiercenia na mokro)	37	Do 17¾	450	6.20
Segmentowane (do wiercenia na sucho)	18	Do 12	300	6.21
Akcesoria wiertnicze	–	–	–	6.22
Oddzielacze pyłu i wody	2	–	–	6.23

Piły ręczne

Piły i pilarki RIDGID® zostały zaprojektowane przez profesjonalistów dla profesjonalistów. Niezależnie od wymagań w zakresie cięcia, asortyment produktów do piłowania firmy RIDGID® zapewni właściwe rozwiązanie.

Piła do metali Pro Arc Nr 212

Funkcje

- Lekka konstrukcja zapewnia maksymalną wytrzymałość i maksymalną kontrolę cięcia.
- Duże pokrętło napinające umożliwia szybką wymianę brzeszczotów.
- Gumowane uchwyty zapewniają maksymalną wygodę.
- Dwie pozycje montażowe brzeszczotu (kąty cięcia 45° lub 90°).

Nr katalogowy	Nr modelu	Opis	Długość brzeszczota		Waga		Std. Opakowanie
			calowy	mm	funt.	kg	
20238	212	Piła do metali Pro Arc	12	300	1.3	0,6	1

Piła model 1205 PVC/ABS

Funkcje

- Przeznaczona do szybkiego i dokładnego cięcia plastikowych rur.

Nr katalogowy	Nr modelu	Opis	Długość brzeszczota		Waga		Std. Opakowanie
			calowy	mm	funt.	kg	
50522	1205-18	Piła do cięcia PCW/ABS	18	455	0.8	0,4	1
50532	1205-2	18-calowy brzeszczot wymienny f/ 1205	18	455	0.6	0,3	1

Bimetalowe brzeszczoty do pił do metali

Dostępne w wykonaniach 18 - 24 zębów/cal o długościach 300 mm.

Nr katalogowy	Nr modelu	Opis	Długość		Zębów/ cal	Waga		Std. Opakowanie
			calowy	mm		funt.	kg	
56847	1218-BM	Zastosowania przemysłowe > 3 mm	12	300	18	3.3	1,5	100
56852	1224-BM	Zastosowanie ogólne	12	300	24	3.3	1,5	100

Piła model 590L do cięcia na sucho

Funkcje

- Silnik o mocy 2.200 W.
- Prędkość obrotowa bez obciążenia: 1.300 obr./min.
- Standardowo wyposażona w wytrzymałą tarczę z nakładką z węglików spiekanych o długości 14" (355 mm) z 80 zębami.
- Zapewnia czyste cięcie elementów ze stali, miedzi, aluminium i tworzyw sztucznych, praktycznie bez zadziorów.
- Kąt cięcia regulowany w zakresie 45 - 90°.
- Szybko działający system zaciskowy zapewnia szybką pracę.
- Blokada trzpienia obrotowego umożliwiająca łatwą wymianę brzeszczota.

Nr katalogowy	Nr modelu	Opis	Waga		Std. Opakowanie
			funt.	kg	
26641	590L	Piła do cięcia na sucho, 230 V, 50 Hz	50	23,0	1
26651	590L	Piła do cięcia na sucho, 115 V, 50 Hz	50	23,0	1

Tabela zastosowań (mm)

	Maksymalne wymiary		Maksymalna grubość ścianek przy maksymalnych rozmiarach				
Kształtownik	< 32 Rc 90°	<32 RC 45°	Metale żelazne grubość ścianki (mm)	Miedź / cynk	Mosiądz grubość ścianki (mm)	Aluminium	PCW/ ABS grubość ścianki (mm)
○	130	100	> 0,5 < 6	> 0,5 < 6	> 1,5 < 4	> 0,5 < 6	> 0,5 < 6
□	115 x 115	90 x 90	> 0,5 < 6	> 0,5 < 6	> 1,5 < 4	> 0,5 < 6	> 0,5 < 6
▭	95 x 180	90 x 100	> 0,5 < 6	> 0,5 < 6	> 1,5 < 4	> 0,5 < 6	> 0,5 < 6
⌐	85 x 85	75 x 75	> 0,5 < 6	> 0,5 < 6	> 1,5 < 4	> 1,0 < 6	> 0,5 < 6

Podana grubość materiału stanowi jedynie wskazówkę w przypadku profilów o maksymalnym rozmiarze przy danej twardości.

Brzeszczoty do pił z nakładkami z węglików spiekanych

Profesjonalny brzeszczot do piły z nakładką z węglików spiekanych, przeznaczony do cięcia kształtowników ze stali, miedzi, aluminium i tworzyw sztucznych o maksymalnej grubości ścianki 6 mm.

Funkcje

- Kąt cięcia: 0°.
- Kąt przyłożenia: 13°.
- Kąt nakroju: 45°.

Nr katalogowy	Opis	Otwór centralny mm	Średnica mm	Z	Waga		Std. Opakowanie
					funt.	kg	
58466	Brzeszczot do piły 590 z nakładką z węglików spiekanych	25,4	305	70	2.5	1,12	1
58476	Brzeszczot do piły 590L z nakładką z węglików spiekanych	25,4	355	80	3.7	1,70	1
71976	Brzeszczot do piły 570 z nakładką z węglików spiekanych	20,0	185	36	0.7	0,3	1

Pilarka posuwno-zwrotna

Model uniwersalny 530-2

Funkcje

- Silnik o mocy 1.300 W.
- Działanie orbitalne i posuwno-zwrotne.
- Elektroniczna regulacja mocy.
- Prędkość regulowana w zakresie 0 - 2.400 suwów na minutę.
- Elektroniczne zabezpieczenie przeciążeniowe.
- Waga zaledwie 3,5 kg.

Wydajność

- Rury stalowe: 2".
- Blacha stalowa cienka: maksymalna grubość 0.24" (6 mm).
- Drewno: 3" x 3" (75 mm x 75 mm).

Nr katalogowy	Opis	Waga		Std. Opakowanie
		funt.	kg	
33621	Pilarka posuwno-zwrotna o mocy 1.300 W, zasilanie 230 V	7¾	3,5	1

Akcesoria

Nr katalogowy	Opis	Waga		Std. Opakowanie
		funt.	kg	
78116	Wspornik rury 1½	2¼	1,0	1
78186	Metalowa walizka dla modelu 530-2	8¾	4,0	1

Bimetalowe uniwersalne brzeszczoty z pojedynczym uchwytem do pilarek o ruchu postępowo-zwrotnym

Zalecane do stosowania z pilarkami RIDGID® 530.

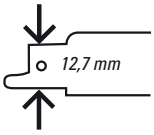

Zgrubna obróbka drewna

Nr katalogowy	Nr modelu	Długość		Liczba zębów na cal	Std. Opakowanie
		calowy	mm		
47082	D-989	6	150	6	5
47087	D-990	12	300	6	5
83226	D-973	8	200	6	5

Ogólne zastosowania, w tym cięcie drewna z wbitymi gwoździami

Nr katalogowy	Nr modelu	Długość		Liczba zębów na cal	Std. Opakowanie
		calowy	mm		
33437	D-9999	12	300	10	5
83236	D-974	8	200	10	5
83246	D-975	12	300	⅝	5

Cięcie metali nieżelaznych, cienkiej blachy stalowej

> Grubość ścianki > 0.12" < 0.24" (3 mm < 6 mm).

Nr katalogowy	Nr modelu	Długość		Liczba zębów na cal	Std. Opakowanie
		calowy	mm		
80500	D-984	4	100	14	5
80505	D-985	6	150	14	5
20321	D-1014	8	200	14	5

Metale nieżelazne, rurki stalowe ocynkowane

> Grubość ścianki > 0.06" < 0.12" (1,5 mm < 3 mm).

Nr katalogowy	Nr modelu	Długość		Liczba zębów na cal	Std. Opakowanie
		calowy	mm		
80480	D-980	4	100	18	5
80510	D-986	6	150	18	5
83206	D-971	8	200	18	5
83216	D-972	9	250	18	5
80520	D-988	2½	65	18	5

Cięcie blach stalowych i przewodów rurowych

> Grubość ścianki > 0.02" < 0.06" (0,4 mm < 1,5 mm).

Nr katalogowy	Nr modelu	Długość		Liczba zębów na cal	Std. Opakowanie
		calowy	mm		
80485	D-981	4	100	24	5
80515	D-987	6	150	24	5

Materiały ścierne

> Grubość ścianki > 0.02" < 0.06" (0,4 mm < 1,5 mm).

Nr katalogowy	Nr modelu	Długość		Liczba zębów na cal	Std. Opakowanie
		calowy	mm		
74266	D-1015	8	200	--	5

Wysokowydajna pilarka posuwno-zwrotna

Profesjonalna wysokowydajna pilarka, model 550-1

Funkcje

- Silnik o mocy 1.200 W.
- Działanie orbitalne i posuwno-zwrotne.
- Elektroniczna regulacja mocy.
- Prędkość regulowana w zakresie 800 - 2.400 suwów na minutę.
- Elektroniczne zabezpieczenie przeciążeniowe.
- Waga zaledwie 3,2 kg.

Wydajność

- Rury stalowe: 4".
- Blacha stalowa cienka: maksymalna grubość 0.24" (6 mm).
- Drewno: 4.72" x 4.41" (120 mm x 112 mm).

6" Zacisk łańcuchowy

Nr katalogowy	Opis	Waga		Std. Opakowanie
		funt.	kg	
16341	Piła posuwno-zwrotna o mocy 1.200 W (230 V) wraz z 6" zaciskiem łańcuchowym i metalową walizką	21	9,5	1
16711	Piła posuwno-zwrotna o mocy 1.200 W (230 V), wersja szwajcarska, wraz z 6" zaciskiem łańcuchowym i metalową walizką	21	9,5	1
16351	Piła posuwno-zwrotna o mocy 1.200 W (115 V) wraz z 6" zaciskiem łańcuchowym i metalową walizką	21	9,5	1

Akcesoria

Nr katalogowy	Opis	Waga		Std. Opakowanie
		funt.	kg	
45297	Zacisk łańcuchowy 6" do pilarki 550	4½	2,0	1
33036	Metalowa walizka dla pilarki 550	10	4,5	1

Bimetalowe uniwersalne brzeszczoty do pił posuwno-zwrotnych z podwójną obsadą

Zalecane do stosowania z pilarkami RIDGID® 550

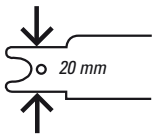

Cięcie grubościennych rur stalowych

> Grubość ścianki > 0.12" < 0.24" (3 mm < 6 mm).

Nr katalogowy	Nr modelu	Długość		Liczba zębów na cal	Std. Opakowanie
		calowy	mm		
71926	D-1004	6	150	8	5
71936	D-1005	8	200	8	5
71946	D-1009	12	300	8	5

Rury stalowe, drewno z gwoździami i zastosowania ogólne

> Grubość ścianki > 0.06" < 0.16" (1,5 mm < 4 mm).

Nr katalogowy	Nr modelu	Długość		Liczba zębów na cal	Std. Opakowanie
		calowy	mm		
32286	D-1006	6	150	14	5
32296	D-1007	8	200	14	5
35766	D-1008	12	300	14	5

Zgrubna obróbka drewna

Nr katalogowy	Nr modelu	Długość		Liczba zębów na cal	Std. Opakowanie
		calowy	mm		
35786	D-1011	12	300	6	5

Tynk

Nr katalogowy	Nr modelu	Długość		Liczba zębów na cal	Std. Opakowanie
		calowy	mm		
35796	D-1012	6	150	6	5

Narzędzia do wycinania otworów

Model HC300

Narzędzie do wycinania otworów firmy RIDGID model HC300 jest zaprojektowane do wycinania otworów o średnicy do 3" (76 mm) w rurach stalowych. Wiele rozmiarów otworów umożliwia stosowanie różnych osprzętów, np. Mechanical T®, Vic-O-Let™, Weld-O-Let™ i innych, do rozgałęziania rurociągów bezciśnieniowych.

Urządzenie HC300 jest wyposażone w uchwyt ½" (13 mm) pasujący do wszystkich rozmiarów otworów maksymalnie do średnicy 3" (76 mm) i standardowych trzpieni pił walcowych o średnicy do 7⁄16" (11 mm). Integralny silnik i przekładnia redukcyjna optymalizują działanie i okres użytkowania piły w obsługiwanym zakresie. Rękojeść jednosuwowa i wyłącznik zapewniają łatwość obsługi. Zwarta, dwuelementowa konstrukcja umożliwia stosowanie modelu HC300 w ograniczonej przestrzeni i trudno dostępnych miejscach.

Model HC300 oferuje wspaniałe właściwości, które przekładają się na niezrównaną sprawność działania w terenie i w warsztacie.

- Łatwa w montażu dwuelementowa konstrukcja. Ta wyjątkowa konstrukcja zapewnia łatwy montaż, transport i ustawianie. Ponadto ważące zaledwie 31 funtów (14 kg) urządzenie można rozłożyć na dwie mniejsze części, co zapewnia maksymalny komfort transportu i obsługi. Jest to szczególnie przydatne w przypadku pracy z drabiny lub ponad głową operatora.
- Możliwość zablokowania łańcucha jedną ręką. Model HC300 jest zaopatrzony w opatentowany, napinany sprężyną łańcuch, który zapewnia oszczędność czasu oraz znacznie ułatwia ustawianie i obsługę.
- Ergonomiczna konstrukcja. Dzięki umieszczeniu wszystkich elementów sterujących w zasięgu palców operatora, narzędzie zapewnia maksymalną wydajność.
- Duża prędkość obrotowa. Model HC300, napędzany 11-amperowym silnikiem o mocy 1.200 W, osiąga prędkość obrotową 360 obr/min, zapewniając możliwość szybkiego wycinania otworów przy zachowaniu długiego okresu użytkowania piły.
- Poziome i pionowe płaskowniki umożliwiające cięcie prostopadłe.

Wyposażenie standardowe

- Jedno narzędzie do wycinania otworów (zespół podstawy i silnika).
- Jeden klucz do uchwytu.

Akcesoria

- Piły walcowe.
- Oprawa z pełnym trzonem R2S.
- Walizka.

Dane techniczne

- Silnik: uniwersalny, 230 V, 11 A, 1.200 W.
- Liczba obr./min: 360 (bez obciążenia).
- Zakres wycinania otworów: do 3" (76 mm).
- Rozmiar uchwytu: 1⁄16" (1,6 mm) - ½" (13 mm).
- Zakres mocowania na rurach: od 1½" (38 mm) do 8" (200 mm).
- Waga: 31 funtów (14 kg).
- Wysokość: 12.8" (32,5 cm).
- Długość: 11.9" (30 cm).
- Szerokość: 13.2" (33,5 cm).
- Podstawę i silnik można rozdzielić, aby ułatwić mocowanie.

Informacje dotyczące zamawiania

Nr katalogowy	Nr modelu	Opis	Waga	
			funt.	kg
76787	HC300	Narzędzie do wycinania otworów o średnicy do 3" (76 mm), 230 V, 50/60 Hz	31	14
16671	R2S	Oprawa z pełnym trzonem.	¾	0,3
84427	–	Waliza do przenoszenia urządzenia HC-450/HC-300	19	8,6
77017	–	Klucz do uchwytu	¼	0,1

Uwaga: urządzenie HC300 nie nadaje się do gwintowania na gorąco.

Uwaga: Podczas wycinania otworów o średnicy 1¼" (32 mm) i większych należy używać oprawy R2S.

Model HC450

Wycinarka RIDGID model HC450 jest zaprojektowana do ciągłego wycinania otworów o średnicy od ¼" (6 mm) do 4¾" (120 mm) w stalowej rurze bezciśnieniowej o średnicy do 8" (203 mm). Wbudowana poziomica zapewnia wyrównanie wielu otworów podczas rozgałęziania przewodów za pomocą osprzętu Mechanical T lub Vic-O-Let albo spawanych podpór. Dwustronne rękojeści i przełączniki zapewniają łatwiejszą obsługę pod dowolnym kątem. Ponadto w uchwycie o dużej wytrzymałości wycinarki HC450 można mocować oprawy o średnicy od ⅛" (3 mm) do ⅝" (16 mm). Wycinarka HC450 jest idealna dla wykonawców zajmujących się konserwacją mechaniczną i przemysłową oraz ochroną przeciwpożarową, ponieważ może wycinać otwory w rurach wykonanych z różnych materiałów. Żadna gotowa wycinarka otworów napędzana wiertarką nie może mierzyć się pod względem działania i trwałości z modelem 450 zaprojektowanym dla wymagających zastosowań:

- 13-amperowy silnik o mocy 1.800 W napędzany przekładnią ślimakową zapewnia niezrównane możliwości w zakresie wycinania otworów w rurach cienko- i grubościennych.
- Zaprojektowana do ciągłego wycinania otworów o średnicy od ¼" (6 mm) do 4¾" (120 mm) na sucho lub ze smarowaniem olejowym.
- Możliwość szybkiego mocowania na rurze o średniy od 1¼" (32 mm) do 8" (200 mm).
- Prędkość obrotowa zapewnia maksymalizację okresu użytkowania piły walcowej oraz nie powoduje rozpryskiwania oleju smarowego ani rozrzucania wiórów.
- Wysokość zaledwie 11½" (29 cm) umożliwia wykonywanie prac w niewielkich przestrzeniach.
- Dwustronne elementy sterownicze umożliwiają łatwą obsługę.
- Wyłącznik różnicowoprądowy i wbudowany wyłącznik zapewniają ochronę operatora.
- W uchwycie można mocować oprawy o średnicy od ⅛" (3 mm) do ⅝" (16 mm).
- Dwa uchwyty do przenoszenia ułatwiają mocowanie i ustawianie.
- Wbudowana poziomica pozwala na ustawienie przy wycinaniu wielu otworów.

Wyposażenie standardowe

- Jedno narzędzie do wycinania otworów.
- Jeden trzpień ⅝" (16 mm) przeznaczony tylko dla pił walcowych.
- Jeden klucz do uchwytu.

Dane techniczne

- Silnik: uniwersalny, 115 lub 230 V, 1.800 W.
- Liczba obr./min: 110 (bez obciążenia).
- Zakres wycinania otworów: do 4¾" (120 mm).
- Rozmiar uchwytu: ⅛" (3 mm) - ⅝" (16 mm).
- Zakres mocowania na rurach: od 1¼" (32 mm) do 8" (200 mm).
- Waga: 42 funty (19 kg).
- Wysokość: 11½" (29 cm).
- Długość: 17" (43 cm).
- Szerokość: 17" (43 cm).

Informacje dotyczące zamawiania

Nr katalogowy	Nr modelu	Opis	Waga	
			funt.	kg
57597	HC450	Narzędzie do wycinania otworów o średnicy do 4¾" (120 mm), 230 V	42.0	19,0
25668	HC450	Narzędzie do wycinania otworów o średnicy do 4¾" (120 mm), 115 V	42.0	19,0

Uwaga: urządzenie HC450 nie nadaje się do gwintowania na gorąco.

Akcesoria

Nr katalogowy	Nr modelu	Opis	Waga	
			funt.	kg
84427	–	Skrzynka do przenoszenia urządzenia HC-450/HC-300	19.0	8,6
59502	R4	Trzpień ⅝" (16 mm) przeznaczony tylko dla pił walcowych.	¼	0,1
59132	–	Klucz do uchwytu zaciskowego	¼	0,1

Piły walcowe

Piły walcowe o zmiennym rozstępie

Przewyższają w działaniu tradycyjne modele o standardowym rozstępie i są od nich bardziej trwałe. Bimetalowa konstrukcja z zębami wykonanymi ze specjalnej hartowanej stali szybkotnącej typu M3. Zmienna wysokość zębów i rozmiary wrębów między zębami piły zapewniają szybsze cięcie i dłuższy okres użytkownia. Nadają się do wycinania otworów w drewnie, miękkiej stali nierdzewnej, żeliwie, mosiądzu i aluminium w 51 rozmiarach: od 14 do 152 mm.

Funkcje

- Głębokość cięcia: 1½" (38 mm).
- Bimetalowa konstrukcja.
- Krawędź skrawająca HSS M3.
- Uzębienie o zmiennym skoku o gęstości 3/5 zębów na cal.
- Dodatnie pochylenie zębów.

Oleju do gwintowania firmy RIDGID można używać podczas obróbki każdego metalu z wyjątkiem żeliwa.

Trzpień R0 / R1 / R5

Nr katalogowy	Nr modelu	Nominalny		Stal obr./min	Stal nierdzewna obr./min	Żeliwo obr./min	Mosiądz obr./min	Aluminium obr./min	Std. Opakowanie
		calowy	mm						
52755	M14	9/16	14	580	300	400	790	900	1
52760	M16	5/8	16	550	275	365	730	825	1
52765	M17	11/16	17	500	250	330	665	750	1
52770	M19	3/4	19	460	230	300	600	690	1
15561	M20	25/32	20	425	210	280	560	630	1
52775	M21	13/16	21	390	195	260	520	585	1
52780	M22	7/8	22	370	185	245	495	555	1
52785	M24	15/16	24	350	175	235	470	525	1
52790	M25	1	25	325	160	215	435	480	1
52795	M27	1 1/16	27	310	155	210	420	465	1
52800	M29	1 1/8	29	300	150	200	400	450	1
52805	M30	1 3/32	30	285	145	190	280	425	1

Trzpień R2 / R2S / R3 / R6 / R7

Nr katalogowy	Nr modelu	Nominalny		Stal obr./min	Stal nierdzewna obr./min	Żeliwo obr./min	Mosiądz obr./min	Aluminium obr./min	Std. Opakowanie
		calowy	mm						
52810	M32	1 1/4	32	275	140	180	360	410	1
52815	M33	1 9/32	33	260	135	175	345	390	1
52820	M35	1 3/8	35	250	125	165	330	375	1
52825	M37	1 15/32	37	240	120	160	315	360	1
52830	M38	1 1/2	38	230	115	150	300	345	1
52835	M40	1 9/16	40	220	110	145	290	330	1
52840	M41	1 5/8	41	210	105	140	280	315	1
52845	M43	1 11/16	43	205	100	135	270	305	1
52850	M44	1 3/4	44	195	95	130	260	295	1
52855	M46	1 13/16	46	190	95	125	250	285	1
52860	M48	1 7/8	48	180	90	120	240	270	1
52865	M51	2	51	170	85	115	230	255	1
52870	M52	2 1/16	52	165	80	110	220	245	1
52875	M54	2 1/8	54	160	80	105	210	240	1
52880	M57	2 1/4	57	150	75	100	200	225	1
52885	M59	2 5/16	59	145	75	100	195	225	1
52890	M60	2 3/8	60	140	70	95	190	220	1
52895	M64	2 1/2	64	135	65	90	180	205	1
52900	M65	2 9/16	65	130	65	85	175	200	1
52905	M67	2 5/8	67	130	65	85	175	200	1
52910	M70	2 3/4	70	125	60	80	160	185	1
52915	M73	2 7/8	73	120	60	80	160	180	1
52920	M76	3	76	115	55	75	150	170	1
52925	M79	3 1/8	79	110	55	70	140	165	1
52930	M83	3 1/4	83	105	50	70	140	155	1
52935	M86	3 3/8	86	100	50	70	130	150	1
52940	M89	3 1/2	89	95	45	65	130	145	1
52945	M92	3 5/8	92	95	45	60	120	140	1
52950	M95	3 3/4	95	90	45	60	120	135	1
52955	M98	3 7/8	98	90	45	60	120	135	1
52960	M102	4	102	85	40	55	110	130	1
52965	M105	4 1/8	105	80	40	55	110	120	1
52970	M108	4 1/4	108	80	40	50	100	120	1
52975	M110	4 3/8	110	80	40	55	100	120	1
52980	M114	4 1/2	114	75	35	50	100	105	1
52985	M121	4 3/4	121	70	35	45	90	95	1
52990	M127	5	127	65	30	40	85	90	1
52995	M140	5 1/2	140	60	30	35	80	85	1
53000	M152	6	152	55	25	35	75	85	1

Zestawy pił walcowych

Zestaw hydrauliczny, elektryczny i ogólnego przeznaczenia zawierają szereg pił walcowych i trzpieni pił walcowych firmy RIDGID do wycinania otworów w drewnie, stali, żeliwie, mosiądzu i aluminium.

Nr katalogowy	Nr modelu	Opis	¾" 19 mm	⅞" 22 mm	1⅛" 29 mm	1⅜" 35 mm	1½" 38 mm	1¾" 44 mm	2" 51 mm	2¼" 57 mm	2½" 64 mm	2⅝" 67 mm	Trzpienie			Waga	
													R0	R1	R2	funt.	kg
81490	1248	Zestaw hydrauliczny		•	•		•	•		•		•		•	•	3⅜	1,5
81495	1249	Zestaw elektryczny		•	•	•		•	•		•			•	•	3⅜	1,5
81500	1250	Zestaw ogólnego przeznaczenia	•	•	•	•	•	•	•	•	•		•	•	•	6⅛	2,8

Trzpienie pił walcowych

Nr katalogowy	Nr modelu	Opis	Rozmiar uchwytu f/		Dostosowany do pił	Rozmiar trzonu			Waga		Std. Opakowanie
			calowy	mm		calowy	Typ	mm	funt.	kg	
53065	R0	Oprawka wiertła	⅛ - ⅜	6 - 10	M 14 - M 30	⅛	Okrągłe	6	¼	0,1	1
53070	R1	Oprawka wiertła	½	12	M 14 - M 30	⅜	Sześciokątne	11	¼	0,1	1
53075	R2	Oprawka wiertła	½	12	M 32 - M 152	⅜	Sześciokątne	11	½	0,2	1
16671	R2S	Trzpień piły walcowej H/D	½	12	M 32 - M 152	⅜	Sześciokątne	11	½	0,2	1
53080	R3	Oprawka wiertła	¾	20	M 32 - M 152	½	Sześciokątne	16	½	0,2	1
59502	R4	Oprawka wiertła	½	16	M 76 - M 152	½	Sześciokątne	16	½	0,2	1
16286	R5	Oprawka wiertła	⅜	10	M 14 - M 30	⅜	Sześciokątne	9	¼	0,1	1
16296	R6	Oprawka wiertła	½	12	M 32 - M 38	⅜	Sześciokątne	11	¼	0,1	1
53090	R7	Oprawka wiertła	⅜	10	M 32 - M 152	⅜	Sześciokątne	10	¼	0,1	1

Uwaga: wytrzymały trzon R2S / jest zalecany do uchwytów o rozmiarach > ½" (13 mm).

Przedłużacz oprawki

Nr katalogowy	Nr modelu	Opis	Rozmiar uchwytu f/		Rozmiar trzonu			Waga		Std. Opakowanie
			calowy	mm	calowy	Typ	mm	funt.	kg	
81505	--	Przedłużacz oprawki	½	12	½	Sześciokątne	12	1	0,4	1

Przystosowany do oprawek nr R1 - R2 - R2S - R6.

Wiertła prowadzące

Nr katalogowy	Nr modelu	Opis	Rozmiar trzonu		Waga		Std. Opakowanie
			calowy	mm	funt.	kg	
53085	--	Wiertło prowadzące (115 mm)	⅛	6,4	¼	0,1	3
16276	--	Wiertło prowadzące (75 mm)	⅛	6,4	¼	0,1	3

Inter Global Sp.z o.o. 43-378 Rybarzowice, ul.Bielska 914 tel./fax: 338191700

Wiercenie narzędziami diamentowymi

System wiercenia, model HC-2W

Cechy silnika

- Uniwersalny: Nadaje się do wiercenia na sucho lub na mokro.
- Umożliwia wiercenie bez podtrzymywania w cegle otworów o średnicy do 5¼" (132 mm), wiercenie na mokro bez podtrzymywania w betonie otworów o średnicy do 3¼" (82 mm) i wiercenie na mokro w betonie zbrojonym otworów o średnicy do 5¼" (132 mm) przy użyciu statywu (Nr kat. 59016).
- Regulacja przepływu wody umieszczona w rękojeści zapewnia optymalną kontrolę podczas obsługi ręcznej.
- Wskaźnik przeciążenia (dioda LED) zapewnia kontrolę wzrokową w czasie wiercenia.
- Zewnętrzne uszczelnienie wodne zapewniające łatwą wymianę.
- Dostarczana w metalowej walizce.

Dane techniczne silnika

- Silnik 2-biegowy (800 / 1570 obr./min) o mocy 1.800 W.
- Trzpień: BSP ½" (12,7 mm) (zewn.).
- Łącznik ½" (12,7 mm) (wewn.) na ½" (12,7 mm) (wewn.) w zestawie (Nr kat. 68426).
- Podczas wiercenia na sucho zalecane jest użycie odpylacza (Nr kat. 68416) i wiertła prowadzącego.
- Sprzęgło zabezpieczenia mechanicznego.
- Długi przewód przyłączeniowy ze zintegrowanym bezpiecznikiem różnicowo-prądowym (PRCD) zapewniającym bezpieczeństwo operatora.
- Wymienne szczotki węglowe.
- Waga narzędzia: 13¼ funta (6,0 kg).

Cechy statywu

- Zalecany do osiągniecia bardziej stabilnego wiercenia wiertnicą HC-2(W).
- Wskaźnik środka wierconego otworu i wskaźnik głębokości wiercenia zapewniające precyzyjne wiercenie.
- Wbudowane poziomice alkoholowe i 4 śruby nastawcze do wiercenia prostopadłego.
- Uniwersalna podstawa przystosowana do zamocowania na podciśnienie lub zakotwienia.

Dane techniczne statywu

- Maks. wyd. otworu: 5¼" (132 mm).
- Maks. głębokość posuwu: 17¾" (450 mm).
- Kąt wiercenia do 45˚.
- Dostarczany wraz z uszczelką gumową do podstawy próżniowej.
- Rozmiary statywu (D x S x W): 15¾" x 9" x 27½" (400 mm x 230 mm x 700 mm).
- Lekka konstrukcja, tylko 18¾ funta (8,5 kg).

Informacje dotyczące zamawiania

Nr katalogowy	Nr modelu	Opis	Waga		Std. Opakowanie
			funt.	kg	
26721	HC-2W	HC-2W, ręczna wiertarka do wiercenia na sucho i mokro, 230 V, PRCD	13¼	6,0	1
26741	HC-2W-C	230 V, w komplecie z odpylaczem i kluczami	14	6,4	1
59016	–	Statyw do modelu HC-2 + zestaw mocujący	15½	7,0	1
26381	–	HC-2W, 230 V + statyw + zestaw mocujący	28½	13,0	1

Akcesoria

Nr katalogowy		Opis	Waga		Std. Opakowanie
			funt.	kg	
68526		Kolektor wody do ręcznego wiercenia na mokro do średnicy 4⅜" (112 mm) Uwaga: kolektor wody wymaga użycia wkładek: szczegóły na stronie 6.18.	–	–	–
68956		Zapasowa guma do podstawy próżniowej	¼	0,1	1
75566		Kolektor wody o przekroju 5¼" (132 mm) do zastosowań stacjonarnych, z dołączonym zaciskiem mocującym, dostarczany wraz z 1 uszczelką gumową	2¼	1,0	1
75576		Uszczelka gumowa pierścienia kolektora wody do modelu HC-2(W)	¼	0,1	1

Inter Global Sp.z o.o. 43-378 Rybarzowice, ul.Bielska 914 tel./fax: 338191700

Wiercenie narzędziami diamentowymi

System wiercenia, model RB-3W

Cechy systemu

1. Uniwersalna podstawa przystosowana do zamocowania próżniowego lub zakotwienia.
2. 4 śruby nastawcze do wiercenia prostopadłego.
3. 2 ramiona wsporcze zapewniające wyjątkową sztywność.
4. Wbudowane poziomice alkoholowe.
5. Aluminiowa kolumna odporna na skręcanie umożliwiająca wiercenie kątowe do 45°.
6. Pokrętło rozpórki sufitowej.
7. Skrzynka przekładniowa silnika z wbudowaną pompą olejową dla zapewnienia ciągłego smarowania.
8. Zewnętrzne zasilanie wodą przy wierceniu na mokro.
9. Wskaźnik środka wierconego otworu dla zapewnienia precyzji wiercenia.

Wyposażenie opcjonalne:
(szczegóły na stronach 6.15 – 6.18).

10. Wąż podciśnienia (Nr kat. 51447).
11. Pompa próżniowa do mocowania podstawy (Nr kat. 27471).
12. Zbiornik ciśnieniowy na wodę (Nr kat. 61726).

Nr katalogowy	Nr modelu	Opis	Waga		Std. Opakowanie
			funt.	kg	
34501	System RB-3W	Silnik systemu RB-3W, 230 V + statyw + zestaw mocujący	44	19,9	1
34601	System RB-3W	Silnik systemu RB-3W, 115 V + statyw + zestaw mocujący	44	19,9	1
34611	RB-3W-C	Kompletny system RB-3W z silnikiem 230 V Zawiera: silnik, odpylacz, klucze, statyw, zestaw mocujący, pompę próżniową i wąż podciśnienia	59	26,8	1
34621	RB-3W-C	Kompletny system RB-3W z silnikiem 115 V Zawiera: silnik, odpylacz, klucze, statyw, zestaw mocujący, pompę próżniową i wąż podciśnienia	59	26,8	1
34521	Statyw RB-3W	Statyw do systemu RB-3W	30½	13,8	1
34511	Silnik RB-3W	Silnik systemu RB-3W do wiercenia na sucho i mokro, 230 V, PRCD	13½	6,1	1
34581	Silnik RB-3W	Silnik systemu RB-3W do wiercenia na sucho i mokro, 115 V, PRCD	13½	6,1	1

Silnik RB-3W jest dostarczany standardowo wraz z uniwersalnym łącznikiem kombi ½" (wewn.) ½" (wewn.) i 1¼" (zewn.) oraz łącznikiem ½" (wewn.) na ½" (wewn.)

Akcesoria RB-3W

Nr katalogowy		Opis	Waga		Std. Opakowanie
			funt.	kg	
88916		Kolektor wody do ręcznego wiercenia na mokro do średnicy 3¼" (82 mm) Uwaga: kolektor wody wymaga użycia wkładek: szczegóły na stronie 6.18.	½	0,2	1
66466		Zapasowa guma dla podstawy próżniowej	¼	0,1	1
84186		Kolektor wody o przekroju ø 6" (ø 152 mm) do zastosowań stacjonarnych, z dołączonym zaciskiem mocującym, dostarczany wraz z 1 uszczelką gumową	2¼	1,0	1
84196		Uszczelka gumowa pierścienia kolektora wody RB-3W	½	0,2	1

Cechy statywu

- Uniwersalna podstawa przystosowana do zamocowania na podciśnienie lub zakotwienia.
- Szybkie podłączenie silnika.
- Wspornik sufitowy na szczycie kolumny.
- 2 wbudowane poziomice alkoholowe i 4 śruby nastawcze do wiercenia prostopadłego.
- Wskaźnik środka wierconego otworu i wskaźnik głębokości wiercenia zapewniające precyzyjne wiercenie.
- Uchwyt do przenoszenia.
- Ramiona wsporcze zapewniające optymalne mocowanie.

Dane techniczne statywu

- Maks. wyd. otworu: 162 mm.
- Maks. głębokość posuwu: 540 mm.
- Kąt wiercenia do 45°.
- Dostarczany wraz z uszczelką gumową do podstawy próżniowej.
- Rozmiary statywu (D x S x W): 480 mm x 280 mm x 995 mm.
- Waga statywu: 13,8 kg.

Cechy silnika modelu RB-3W

- Nadaje się do wiercenia na sucho lub na mokro, bez podtrzymywania lub ze statywu.
- Umożliwia wiercenie na sucho bez podtrzymywania w cegle otworów o średnicy do 162 mm, wiercenie na mokro bez podtrzymywania w betonie otworów o średnicy do 82 mm i wiercenie na mokro otworów o średnicy do 162 mm przy użyciu statywu.
- Regulacja przepływu wody umieszczona w rękojeści zapewnia optymalną kontrolę podczas ręcznego wiercenia na mokro.
- System szybkiego mocowania urządzenia na statywie bez użycia narzędzi.
- Wskaźnik przeciążenia (dioda LED) zapewnia kontrolę wzrokową w czasie wiercenia.
- Skrzynka przekładniowa silnika z wbudowaną pompą olejową dla zapewnienia ciągłego smarowania.
- Moment obrotowy przykładany przy wierceniu nastawia się samoczynnie stosownie do wybranego przełożenia.
- Dostarczany w metalowej walizce.
- Zewnętrzne uszczelnienie wodne zapewniające łatwą wymianę.
- Zasilanie wodą jest oddzielone fizycznie od układu ekstrakcji pyłu i reszty urządzenia, co wydłuża okres użytkowania narzędzia i zapewnia większe bezpieczeństwo użytkownika.

Dane techniczne silnika

- Silnik 3-biegowy (450 / 1250 / 2700 obr./min) o mocy 1.900 W.
- Trzpień: BSP ½" (zewn.).
- Łącznik z BSP ½" (wewn.) na BSP ½" (wewn.) w zestawie.
- Łącznik combi z BSP ½" (wewn.) na BSP ½" (wewn.) i UNC 1¼" (zewn.) w zestawie.
- Podczas wiercenia na sucho zalecane jest użycie odpylacza (Nr kat. 68416).
- Sprzęgło zabezpieczenia mechanicznego.
- Pełnookresowy układ elektroniczny z płynnym rozruchem oraz ochroną mechaniczną i termiczną.
- Długi przewód przyłączeniowy ze zintegrowaną ochroną użytkownika (PRCD).
- Wymienne szczotki węglowe.
- Waga narzędzia: 6,1 kg.

Wiercenie narzędziami diamentowymi

System wiercenia RB-208/3

Cechy silnika

- System szybkiego mocowania urządzenia na statywie.
- Wskaźnik przeciążenia (dioda LED) zapewnia kontrolę wzrokową w czasie wiercenia.
- Zewnętrzne uszczelnienie wodne zapewniające łatwość wymiany.
- Wymienne szczotki.
- System chłodzenia silnika do zastosowań przemysłowych.
- Skrzynka przekładniowa silnika z wbudowaną pompą olejową dla zapewnienia ciągłego smarowania.

Dane techniczne silnika

- Maks. średnica otworu 8" (200 mm); wiercenie z kolektorem wody.
- Silnik 3-biegowy (320 / 800 / 1300 obr./min) o mocy 2.500 W.
- Zabezpieczenie mechaniczne, elektryczne i termiczne.
- Długi przewód przyłączeniowy ze zintegrowaną ochroną użytkownika (PRCD).
- Waga silnika: 30½ funtów (13,8 kg).

Cechy statywu

- Uniwersalna podstawa przystosowana do zamocowania na podciśnienie lub zakotwienia.
- Wspornik sufitowy na szczycie kolumny.
- 2 wbudowane poziomice alkoholowe umożliwiające wiercenie prostopadłe.
- Wskaźnik środka wierconego otworu i wskaźnik głębokości wiercenia zapewniające precyzyjne wiercenie.
- Uchwyt do przenoszenia.
- Ramiona wsporcze zapewniające optymalne mocowanie.

Dane techniczne statywu

- Maks. wyd. otworu: 8" (200 mm).
- Maks. głębokość posuwu: 22" (560 mm).
- Kąt wiercenia do 45°.
- Dostarczany wraz z uszczelką gumową do podstawy próżniowej.
- Rozmiary statywu (D x S x W): 19" x 11" x 39" (480 mm x 280 mm x 995 mm).
- Waga statywu: 30⅞ funta (14,0 kg).

Nr katalogowy	Nr modelu	Opis	Waga		Std. Opakowanie
			funt.	kg	
33411	RB-208/3	RB-208/3, silnik 230 V + statyw + zestaw mocujący + klucze	61¾	28,0	1
33421	RB-208/3-C	RB-208/3, silnik 230 V + statyw + zestaw mocujący + pompa próżniowa + przewód elastyczny powietrza + klucze	68⅜	31,0	1
33431	RB-208/3	RB-208/3, silnik 115 V + statyw + zestaw mocujący + klucze	61¾	28,0	1

Akcesoria do statywu zestawu RB 208

Nr katalogowy		Opis	Waga		Std. Opakowanie
			funt.	kg	
66466		Zapasowa guma do podstawy próżniowej	¼	0,1	1
75536		Pierścień kolektora wody do modelu RB-208/3 dostarczany wraz z zaciskiem mocującym i 1 uszczelką gumową	¼	0,1	1
75546		Uszczelka gumowa pierścienia kolektora wody do modelu RB-208/3	½	0,2	1

System wiercenia RB-214/3

Cechy silnika

- System szybkiego mocowania urządzenia na statywie.
- Wskaźnik przeciążenia (dioda LED) zapewnia kontrolę wzrokową w czasie wiercenia.
- Zewnętrzne uszczelnienie wodne zapewniające łatwość wymiany.
- Wymienne szczotki.
- System chłodzenia silnika do zastosowań przemysłowych.
- Skrzynka przekładniowa silnika z wbudowaną pompą olejową dla zapewnienia ciągłego smarowania.
- Uchwyt do przenoszenia na silniku.

Dane techniczne silnika

- Maks. wydajność otworu 13¾" (350 mm); wiercenie z kolektorem wody.
- Silnik 3-biegowy (320 / 500 / 1030 obr./min) o mocy 3.500 W.
- Zabezpieczenie mechaniczne, elektryczne i termiczne.
- Długi przewód przyłączeniowy ze zintegrowaną ochroną użytkownika (PRCD).
- Waga silnika: 30¼ funtów. (13,7 kg).

Cechy statywu

- Aluminiowa kolumna odporna na skręcanie do pracy przy dużym obciążeniu.
- Mocna podstawa przystosowana do zakotwienia.
- Wspornik sufitowy na szczycie kolumny.
- Kółka zapewniające optymalną mobilność.

Dane techniczne statywu

- Maks. wyd. otworu: 13¾" (350 mm).
- Maks. głębokość posuwu: 22" (560 mm).
- Kąt wiercenia do 45˚.
- Pozioma i pionowa poziomica alkoholowa oraz cztery śruby nastawcze do wiercenia prostopadłego.
- Wskaźnik środka wierconego otworu zapewniający precyzyjne wiercenie oraz wskaźnik głębokości wiercenia.
- Wyposażenie opcjonalne: poduszka próżniowa.
- Rozmiary statywu (D x S x W): 17" x 9⅞" x 43¼" (430 mm x 250 mm x 1100 mm).
- Waga statywu: 37½ funta (17,0 kg).

Nr katalogowy	Nr modelu	Opis	Waga		Std. Opakowanie
			funt.	kg	
35091	RB-214/3	RB-214/3, silnik 230 V + statyw + zestaw mocujący + klucze	68¼	31,0	1
35101	RB-214/3-C	RB-214/3, silnik 230 V + statyw + zestaw mocujący + poduszka próżniowa, pompa i przewód elastyczny powietrza + klucze	75	34,0	1
35111	RB-214/3	RB-214/3, silnik 115 V + statyw + zestaw mocujący + klucze	68¼	31,0	1

Akcesoria do statywu zestawu RB 208

Nr katalogowy		Opis	Waga		Std. Opakowanie
			funt.	kg	
68346	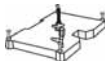	Poduszka próżniowa do modelu RB-214/3 (D x S x W): 13⅜" (340 mm), 20½" (520 mm), 1½" (40 mm)	11¾	5,3	x
74526		Zapasowa guma do poduszki próżniowej	¼	0,1	1
84736		Pierścień kolektora wody do modelu RB-214/3 dostarczany wraz z zaciskiem mocującym i jedną uszczelką gumową	⅝	0,3	1
84746		Uszczelka gumowa pierścienia kolektora wody do modelu RB-214/3	⅝	0,3	1

Akcesoria do wiertarek do wierceń rdzeniowych

Akcesoria do wiercenia na mokro

Nr katalogowy		Opis	HC-2W	RB-3W	RB-208	RB-214
61726		Zbiornik ciśnieniowy na wodę (10 l)	•	•	•	•
68526		Kolektor wody do wiercenia ręcznego na mokro otworów o średnicach do 112 mm	•	–	–	–
88916		Kolektor wody dla RB-3W	–	•	–	–
75586		Wkładka do kolektora wody przy wierceniu ręcznym otworów 10 mm	•	–	–	–
75596		Wkładka do kolektora wody przy wierceniu ręcznym otworów 12 mm	•	–	–	–
75606		Wkładka do kolektora wody przy wierceniu ręcznym otworów 14 mm	•	–	–	–
75616		Wkładka do kolektora wody przy wierceniu ręcznym otworów 16 mm	•	–	–	–
75626		Wkładka do kolektora wody przy wierceniu ręcznym otworów 18 mm	•	–	–	–
75636		Wkładka do kolektora wody przy wierceniu ręcznym otworów 20 mm	•	–	–	–
75646		Wkładka do kolektora wody przy wierceniu ręcznym otworów 22 mm	•	–	–	–
75656		Wkładka do kolektora wody przy wierceniu ręcznym otworów 25 mm	•	–	–	–
75666		Wkładka do kolektora wody przy wierceniu ręcznym otworów 28 mm	•	–	–	–
75676		Wkładka do kolektora wody przy wierceniu ręcznym otworów 30 mm	•	–	–	–
75687		Wkładka do kolektora wody przy wierceniu ręcznym otworów 32 mm	•	–	–	–
75696		Wkładka do kolektora wody przy wierceniu ręcznym otworów 35 mm	•	–	–	–
75706		Wkładka do kolektora wody przy wierceniu ręcznym otworów 40 mm	•	–	–	–
75716		Wkładka do kolektora wody przy wierceniu ręcznym otworów 52 mm	•	–	–	–
88926		Wkładka do kolektora wody, 52 cm, do modelu RB-3W	–	•	–	–
75726		Wkładka do kolektora wody przy wierceniu ręcznym otworów 62 mm	•	–	–	–
75736		Wkładka do kolektora wody przy wierceniu ręcznym otworów 72 mm	•	–	–	–
88946		Wkładka do kolektora wody, 72 cm, do modelu RB-3W	–	•	–	–
75746		Wkładka do kolektora wody przy wierceniu ręcznym otworów 82 mm	•	–	–	–
88956		Wkładka do kolektora wody, 82 cm, do modelu RB-3W	–	•	–	–
75846		Wkładka do kolektora wody przy wierceniu ręcznym otworów 91 mm	•	–	–	–
75856		Wkładka do kolektora wody przy wierceniu ręcznym otworów 112 mm	•	–	–	–

Akcesoria do mocowania na statywie

Nr katalogowy		Opis	HC-2W	RB-3W	RB-208	RB-214
27471		Pompa próżniowa, 230 V	•	•	•	•
84206		Pompa próżniowa, 115 V	•	•	•	•
51447		Wąż podciśnienia	•	•	•	•
60796		Urządzenie do szybkiego mocowania, maks. 1102 funty (500 kg)	•	•	•	•
83386		Zestaw mocujący dla miękkich materiałów (mur z cegły, ...)	•	•	•	•
84606		Zestaw 2 zatyczek kotwiących do miękkich materiałów	•	•	•	•
75526		Zestaw mocujący dla twardych materiałów (beton, ...)	•	•	•	•
75796		Zestaw 10 kołków kotwiących do twardych materiałów	•	•	•	•

Wyposażenie ogólnego przeznaczenia

Nr katalogowy		Opis	HC-2W	RB-3W	RB-208	RB-214
27851		Oddzielacz wody i pyłu V-1225, pojemność 25 l	•	•	•	•
27861		Oddzielacz wody i pyłu V-1250, pojemność 50 l	•	•	•	•
53066		Zestaw kluczy (22, 24, 26, 28, 32 mm)	•	•	–	–

Komponenty systemu wiercenia

Wiercenie na mokro — **Jak wiercić przy użyciu modeli HC-2(W) i RB-3W?** — **Wiercenie na sucho**

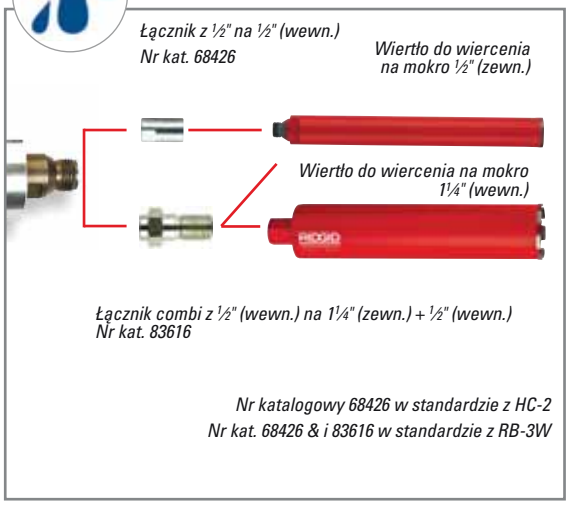

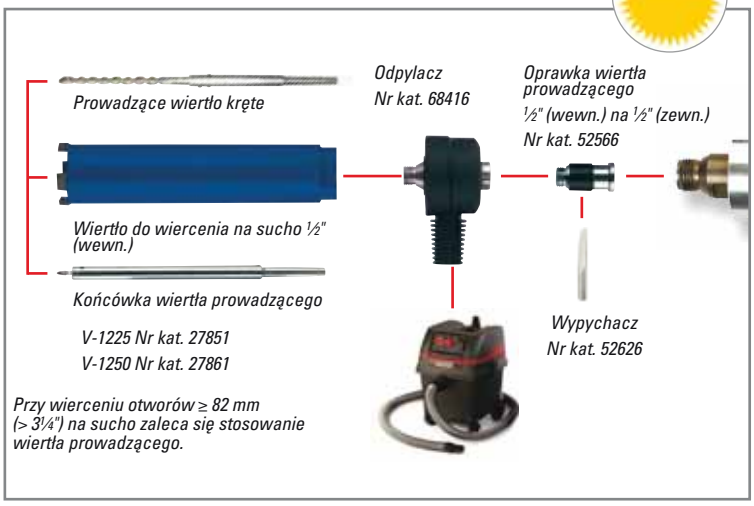

Ręczne wiercenie na mokro przy użyciu diamentowych wierteł z koronką segmentową

Połączenie BSP (zewn.) ½" pasuje do:

- Wszystkich wiertarek do wierceń rdzeniowych z przyłączem wewn. ½" (12,7 mm).
- Modeli obecnie produkowanych przez firmę RIDGID®: HC-2, HC-2W, RB-3W.
- Modeli wcześniej produkowanych przez firmę RIDGID®: RB-204, RB-125.

Rozmiar (mm)	Nr katalogowy	Długość całkowita		Segment: W x S	
		calowy	mm	calowy	mm
10	42246	8	200	¼ x 1/16	7,0 x 2,0
12	42256	8	200	¼ x 1/16	7,0 x 2,0
14	42266	8	200	¼ x 1/16	7,0 x 2,0
16	42276	8	200	¼ x 1/16	7,0 x 2,0
18	42286	8	200	¼ x 1/16	7,0 x 2,0
20	42296	13¾	350	¼ x 1/16	7,0 x 2,0
22	42306	13¾	350	¼ x 1/16	7,0 x 2,0
25	42316	13¾	350	¼ x 1/16	7,0 x 2,0
28	42336	13¾	350	¼ x 1/16	7,0 x 2,0
30	42346	13¾	350	¼ x 1/16	7,0 x 2,0
32	52066	13¾	350	¼ x 1/16	7,0 x 2,0
35	57296	13¾	350	¼ x 1/16	7,0 x 2,0
40	52076	13¾	350	¼ x 3/32	7,0 x 2,5
52	52086	13¾	350	¼ x 3/32	7,0 x 2,5
62	52106	13¾	350	¼ x 3/32	7,0 x 2,5
72	52096	13¾	350	¼ x 3/32	7,0 x 2,5
82	52116	13¾	350	¼ x 3/32	7,0 x 2,5
102	52126	13¾	350	¼ x ⅛	7,0 x 3,0
112	52536	13¾	350	¼ x ⅛	7,0 x 3,0

Wiertła o rozmiarach do 30 mm nadają się także do wiercenia na mokro przy użyciu statywu.

Inter Global Sp.z o.o. 43-378 Rybarzowice, ul.Bielska 914 tel./fax: 338191700

Wiercenie na mokro z użyciem statywu wiertłami diamentowymi segmentowymi

Połączenie BSP (zewn.) ½" pasuje do:

- Wszystkich wiertarek do wierceń rdzeniowych z przyłączem wewn. ½" (12,7 mm).
- Modeli obecnie produkowanych przez firmę RIDGID: HC-2, HC-2W, RB-3W.
- Modeli wcześniej produkowanych przez firmę RIDGID: RB-204, RB-125.

BSP ½" (zewn.)

Rozmiar (mm)	Nr katalogowy	Długość całkowita		Segment: D x W x S		Liczba
		calowy	mm	calowy	mm	
32	42356	13¾	350	⅜ x ¼ x ⅛	10 x 6 x 3	4
40	42366	13¾	350	⅝ x ¼ x ⅛	16 x 6 x 3	5
42	52876	13¾	350	⅝ x ¼ x ⅛	16 x 6 x 3	5
52	42376	13¾	350	⅝ x ¼ x ⅛	16 x 6 x 3	6
57	52886	13¾	350	⅝ x ¼ x ⅛	16 x 6 x 3	6
60	42386	13¾	350	⅝ x ¼ x ⅛	16 x 6 x 3	7
62	52896	13¾	350	⅝ x ¼ x ⅛	16 x 6 x 3	7
65	42396	13¾	350	⅝ x ¼ x ⅛	16 x 6 x 3	7
72	51646	13¾	350	1 x 9/32 x 5/32	24 x 7 x 3,5	6
78	51656	13¾	350	1 x 9/32 x 5/32	24 x 7 x 3,5	6
82	51666	13¾	350	1 x 9/32 x 5/32	24 x 7 x 3,5	7
91	51676	13¾	350	1 x 9/32 x 5/32	24 x 7 x 3,5	7
102	51686	13¾	350	1 x 9/32 x ⅜	24 x 7 x 4	8
112	51706	13¾	350	1 x 9/32 x ⅜	24 x 7 x 4	9
127	52936	13¾	350	1 x 9/32 x ⅜	24 x 7 x 4	11
132	64316	13¾	350	1 x 9/32 x ⅜	24 x 7 x 4	11

Połączenie 1¼" (wewn.) pasuje do:

- Wszystkich wiertarek do wierceń rdzeniowych z przyłączem zewn. 1¼" (32 mm).
- Modeli obecnie produkowanych przez firmę RIDGID: RB-3W, RB-208/3 i 214/3.
- Modeli wcześniej produkowanych przez firmę RIDGID: RB-206, RB-206/3, RB212 i RB-215.

UNC 1¼" (wewn.)

Rozmiar (mm)	Nr katalogowy	Długość całkowita		Segment: D x W x S		Liczba
		calowy	mm	calowy	mm	
52	58306	17¾	450	⅝ x ¼ x ⅛	16 x 6 x 3	6
60	58316	17¾	450	⅝ x ¼ x ⅛	16 x 6 x 3	7
65	58326	17¾	450	⅝ x ¼ x ⅛	16 x 6 x 3	7
72	51636	17¾	450	1 x 9/32 x 5/32	24 x 7 x 3,5	6
78	42406	17¾	450	1 x 9/32 x 5/32	24 x 7 x 3,5	6
82	42416	17¾	450	1 x 9/32 x 5/32	24 x 7 x 3,5	7
91	42426	17¾	450	1 x 9/32 x 5/32	24 x 7 x 3,5	7
102	42436	17¾	450	1 x 9/32 x 11/64	24 x 7 x 4	8
112	42456	17¾	450	1 x 9/32 x 11/64	24 x 7 x 4	9
127	42466	17¾	450	1 x 9/32 x 11/64	24 x 7 x 4	11
132	51716	17¾	450	1 x 9/32 x 11/64	24 x 7 x 4	11
142	42916	17¾	450	1 x 9/32 x 11/64	24 x 7 x 4	12
152	42476	17¾	450	1 x 9/32 x 3/16	24 x 7 x 4,5	12
162	42486	17¾	450	1 x 9/32 x 3/16	24 x 7 x 4,5	12
178	42496	17¾	450	1 x 9/32 x 3/16	24 x 7 x 4,5	13
182	52916	17¾	450	1 x 9/32 x 3/16	24 x 7 x 4,5	14
200	42506	17¾	450	1 x 9/32 x 3/16	24 x 7 x 4,5	15
225	42516	17¾	450	1 x 9/32 x 3/16	24 x 7 x 4,5	17
250	42526	17¾	450	1 x 9/32 x 3/16	24 x 7 x 4,5	18
300	42536	17¾	450	1 x 9/32 x 3/16	24 x 7 x 4,5	19
350	42546	17¾	450	1 x 9/32 x 3/16	24 x 7 x 4,5	22

Wiercenie na sucho wiertłami diamentowymi segmentowymi

Wiertła do wiercenia na sucho w twardych materiałach, z uchwytem BSP (wewn.) ½" pasującym do:

- Wszystkich wiertarek do wierceń rdzeniowych z przyłączem zewn. ½" (12,7 mm).
- Modeli obecnie produkowanych przez firmę RIDGID: HC-2, HC-2W, RB-3W.

Rozmiar (mm)	Długość robocza 8" (200 mm) Nr kat.	Długość robocza 12" (300 mm) Nr kat.	Segment: D x W x S		Liczba
			calowy	mm	
22	70296*	52636	⅜ x ¼ x ⅛	10 x 6 x 3	3
28	70306*	52646	⅜ x ¼ x ⅛	10 x 6 x 3	4
32	70286*	52656	⅜ x ¼ x ⅛	10 x 6 x 3	4
38	52666	62876	⅜ x ¼ x ⅛	10 x 6 x 3	4
42	52676	62886	½ x 9/32 x 5/32	12 x 7 x 3,5	4
52	52686	62896	½ x 9/32 x 5/32	12 x 7 x 3,5	5
65	52696	62906	½ x 9/32 x 5/32	12 x 7 x 3,5	6
68	52706**	62916	½ x 9/32 x 5/32	12 x 7 x 3,5	6
82	52736** / 52726	62926	½ x 9/32 x 5/32	12 x 7 x 3,5	8
91	52756	62936	½ x 9/32 x 5/32	12 x 7 x 3,5	9
102	52766	62946	½ x 9/32 x 11/64	12 x 7 x 4	10
112	52776	62956	½ x 9/32 x 11/64	12 x 7 x 4	11
117	--	63186	½ x 9/32 x 11/64	12 x 7 x 4	11
122	52796	62966	½ x 9/32 x 11/64	12 x 7 x 4	11
127	52806	62976	½ x 9/32 x 11/64	12 x 7 x 4	12
132	52816	62996	½ x 9/32 x 11/64	12 x 7 x 4	12
152	52826	63006	½ x 9/32 x 3/16	12 x 7 x 4,5	14
162	52836	63016	½ x 9/32 x 3/16	12 x 7 x 4,5	15

** Długość robocza 500 mm*

*** Długość 70 mm dla otworów puszek wyłączników elektrycznych*

Inter Global Sp.z o.o. 43-378 Rybarzowice, ul.Bielska 914 tel./fax: 338191700

Akcesoria dla diamentowych wierteł rdzeniowych

Nr katalogowy	Opis
Złączki pośrednie trzpienia	
68426	Łącznik z BSP (wewn.) ½" na BSP (wewn.) ½"
84576	Łącznik z M16 (wewn.) na BSP (wewn.) ½"
83616	Łącznik combi z ½" (wewn.) na 1¼" (zewn.), ½" (wewn.)
42716	Łącznik z UNC (wewn.) 1¼" na BSP (wewn.) ½"
42726	Łącznik z UNC (zewn.) 1¼"" na BSP (zewn.) ½"
68516	Łącznik z BSP (wewn.) ½" na M16 (zewn.)
57936	Łącznik 2" x BSP (zewn.) ½"
Łączniki do urządzeń Hilti	
52786	Łącznik uchwytu na BSP (zewn.) ½"
66956	Łącznik do Hilti DD100 na BSP (wewn.) ½"
Trzpienie przedłużające ½" do modeli HC-2W i RB-3W	
52366	Przedłużenie, długość 6", ø 1³⁄₁₆" ½" (zewn.) -- > ½" (wewn.)
42766	Przedłużenie, długość 12", ø 1³⁄₁₆" ½" (zewn.) -- > ½" (wewn.)
Trzpienie przedłużające 1¼" do modeli RB-208, RB-212 i RB-214	
42806	Przedłużenie, długość 12", ø 1⅞" 1¼" (wewn.) -- > 1¼" (zewn.)
Akcesoria ogólnego przeznaczenia	
42936	Pierścień miedziany do łatwego zdejmowania wiertła, 1¼"
57236	Tubka smaru miedzianego
42946	Osełka do ostrzenia segmentów diamentowych
Akcesoria do wierteł prowadzących do wiercenia na sucho za pomocą modeli HC-1, HC-2(W) i RB-3W	
68416	Odpylacz tylko do wiercenia na sucho
52566	Oprawka wiertła prowadzącego
57866	Podpora końcówki wiertła i końcówka ø 5 mm dla wiertła 200 mm
57876	Podpora końcówki wiertła i końcówka ø 5 mm dla wiertła 200 mm z odpylaczem
66996	Podpora końcówki wiertła i końcówka ø 5 mm dla wiertła 300 mm
57916	Podpora końcówki wiertła i końcówka ø 5 mm dla wiertła 300 mm z odpylaczem
57886	Zamienna końcówka wiertła ø 5 mm dla powyższych wierteł prowadzących
52606	Wiertło prowadzące 10 x 210 mm dla wiertła 200 mm
52616	Wiertło prowadzące 10 x 300 mm dla wiertła 200 mm z odpylaczem
52626	Wypychacz

Narzędzia ogólnego zastosowania

- Szeroki wybór akcesoriów i wyposażenia.
- Sprawdzona i trwała konstrukcja.

Typ	Liczba modeli	Str.
Imadła stołowe RIDGID® / Peddinghaus®	10	7.2
Akcesoria RIDGID® / Peddinghaus®	43	7.3
Imadła Multiplus	2	7.5
Imadła do rur i stanowiska robocze	5	7.6
Kowadła	3	7.7
Stoły robocze	3	7.8
Taśmy miernicze	5	7.9
Śrubokręt uniwersalny	1	7.9
Urządzenia laserowe do poziomowania / wyrównywania	2	7.10
Poziomica	1	7.12
Piły	2	7.13
Brzeszczoty pił	2	7.13
Nożyce	5	7.14
Przecinaki przegubowe do prętów	6	7.15
Przecinak do kabli	1	7.16
Przecinak do prętów gwintowanych	2	7.16
Wyciągacze do śrub	12	7.17
Wiertła kręte	9	7.17
Wymienne tulejki wiertarskie	10	7.18
Zestawy wyciągaczy do śrub	2	7.18

Imadła RIDGID® / Peddinghaus®

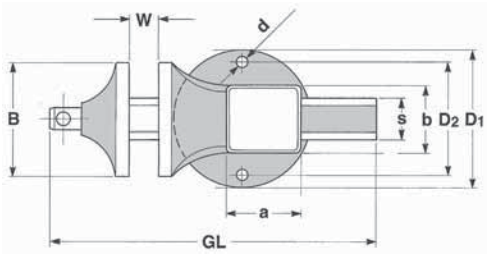

- Te imadła są znane ze swojej jakości i trwałości. Są produkowane w Niemczech od ponad 100 lat.
- Całkowicie stalowa odkuwka jest trzykrotnie bardziej wytrzymała od żeliwnej.
- Utwardzane i ząbkowane szczęki zapewniają maksymalną trwałość.
- Duże, utwardzane kowadło jest przydatne w wielu zastosowaniach.
- Obrabiane i utwardzane powierzchnie ślizgowe.
- Dwupozycyjny, walcowany gwint Acme zapewnia precyzyjną obsługę i dużą trwałość.
- Wymienna stalowa nakrętka śruby pociągowej.
- Podziałka pomiarowa.

Matador

- Profesjonalne imadło stołowe do warsztatów mechanicznych.

Nr katalogowy	Nr modelu	Zakres średnic rur	Matador: wymiary w mm (patrz rysunek)								Waga	
			B	W	GL	S	a x b	D1	D2	d	funt.	kg
10803	100	—	100	125	270	36	65 x 60	120	90	11	13.0	6,0
10804	120	—	120	150	340	50	75 x 70	150	115	14	22.0	10,0
10805	140	—	140	200	440	55	95 x 90	180	145	14	39.7	18,0
10806	160	—	160	225	500	65	120 x 110	180	145	14	55.2	25,0
10807	180	—	180	225	500	65	120 x 110	180	145	14	57.4	26,0

Superior

- Profesjonalne imadło z wbudowanymi szczękami do rur przeznaczone dla branży monterskiej.

Nr katalogowy	Nr modelu	Zakres średnic rur	Superior: wymiary mm (patrz rysunek)								Waga	
			B	W	GL	S	a x b	D1	D2	d	funt.	kg
10814	120	⅜" - 3"	120	150	340	50	75 x 70	150	115	14	22.0	10,0
10815	140	½" - 3½"	140	200	440	55	95 x 90	180	145	14	39.7	18,0
10816	160	½" - 4"	160	225	500	65	120 x 110	180	145	14	55.2	25,0

Junior

- Imadło do pracy przy średnich obciążeniach dla profesjonalnego i wymagającego majsterkowicza.

Nr katalogowy	Nr modelu	Zakres średnic rur	Junior: wymiary w mm (patrz rysunek)								Waga	
			B	W	GL	S	a x b	D1	D2	d	funt.	kg
10808	120	—	120	130	330	50	75 x 70	150	115	14	22.0	10,0
10809	140	—	140	180	430	55	95 x 85	180	145	14	39.7	18,0

Akcesoria RIDGID® / Peddinghaus®

Podstawy obrotowe 360°

- Umożliwiają bezpieczne zamocowanie imadła w dowolnym położeniu.

Nr katalogowy	Typ	Waga		Std. Opakowanie
		funt.	kg	
10213	Obracana podstawa - Matador 100	2	0,9	1
10214	Obracana podstawa - Matador 120	2.9	1,3	1
10215	Obracana podstawa - Matador 140 / 180	6.6	3,0	1
10217	Obracana podstawa - Junior 120	2.9	1,3	1
10218	Obracana podstawa - Junior 140	6.6	3,0	1
10616	Obracana podstawa - Superior 120	2.9	1,3	1
10617	Obracana podstawa - Superior 140 / 160	6.6	3,0	1

Śruby zaciskowe

- Służą do mocowania imadeł na stołach.

Nr katalogowy	Typ	Waga		Std. Opakowanie
		funt.	kg	
10223	Śruba zaciskowa - Matador 100	3.1	1,4	1
10224	Śruba zaciskowa - Matador 120	4.6	2,1	1
10225	Śruba zaciskowa - Junior 120	4.6	2,1	1
10730	Śruba zaciskowa - Superior 120	4.6	2,1	1

Podnośniki mechaniczne

- Służą do podnoszenia lub obniżania imadeł do prawidłowej wysokości roboczej.

Regulacja wysokości: 200 mm.

Nr katalogowy	Typ	Waga		Std. Opakowanie
		funt.	kg	
10313	Podnośnik mechaniczny - Matador 100	29	13,0	1
10314	Podnośnik mechaniczny - Matador 120	29	13,0	1
10315	Podnośnik mechaniczny - Matador 140 / 180	29	13,0	1
10725	Podnośnik mechaniczny - Superior 120	29	13,0	1
10726	Podnośnik mechaniczny - Superior 140 / 160	29	13,0	1
10733	Podnośnik mechaniczny - Junior 120	29	13,0	1
10734	Podnośnik mechaniczny - Junior 140	29	13,0	1

Podnośniki automatyczne

Regulacja wysokości: 300 mm.

Nr katalogowy	Typ	Waga		Std. Opakowanie
		funt.	kg	
10323	Podnośnik automatyczny - Matador 100	33.1	15,0	1
10324	Podnośnik automatyczny - Matador 120	33.1	15,0	1
10325	Podnośnik automatyczny - Matador 140	33.1	15,0	1
10335	Podnośnik automatyczny - Matador 160 / 180	33.1	15,0	1
10727	Podnośnik automatyczny - Superior 120	33.1	15,0	1
10728	Podnośnik automatyczny - Superior 140	33.1	15,0	1
10729	Podnośnik automatyczny - Superior 160	33.1	15,0	1
10731	Podnośnik automatyczny - Junior 120	33.1	15,0	1
10732	Podnośnik automatyczny - Junior 140	33.1	15,0	1

Podnośnik Peddi-Lift

- Podnośnik mechaniczny składa się pod stół warsztatowy, aby pozostawić miejsce na blacie stołu dla innych prac.

Nr katalogowy	Typ	Waga		Std. Opakowanie
		funt.	kg	
40913	Tylko podnośnik Peddi-Lift	15.5	7,0	1
10337	Podnośnik Peddi-Lift z imadłem Matador 120	37.5	17,0	1

Nakładki na szczęki

Nakładki na szczęki RIDGID® Peddinghaus pasują do imadła Matador, zapewniając wykonanie każdego zadania, pewnie i bezpiecznie mocując przedmiot.

Nakładki na szczęki do rur

Nakładki na szczęki z tworzywa sztucznego

Stalowe nakładki na szczęki

Stalowe pryzmatyczne nakładki na szczęki

Nr katalogowy	Typ	Waga		Std. Opakowanie
		funt.	kg	
10834	Nakładki na szczęki do rur - 120	1.1	0,5	1
10835	Nakładki na szczęki do rur - 140	1.5	0,7	1
10836	Nakładki na szczęki do rur - 160	2.0	0,9	1
10837	Nakładki na szczęki do rur - 180	2.2	1,0	1
10844	Zestaw 2 nakładek z tworzywa sztucznego - 120	8.0	0,4	1
10845	Zestaw 2 nakładek z tworzywa sztucznego - 140	1.1	0,5	1
10846	Zestaw 2 nakładek z tworzywa sztucznego - 160	1.1	0,5	1
10847	Zestaw 2 nakładek z tworzywa sztucznego - 180	1.3	0,6	1
10874	Zestaw 2 nakładek stalowych - 120	4.0	1,8	1
10875	Zestaw 2 nakładek stalowych - 140	3.3	1,5	1
10876	Zestaw 2 nakładek stalowych - 160	4.6	2,1	1
10884	Zestaw 2 nakładek pryzmatycznych - 120	2.2	1,0	1
10885	Zestaw 2 nakładek pryzmatycznych - 140	2.9	1,3	1
10886	Zestaw 2 nakładek pryzmatycznych - 160	4.0	1,8	1

Imadła Multiplus

- Profesjonalne imadło uniwersalne z przyrządem do gięcia i prostowania.
- Przystosowane do gięcia rur stalowych, rur ze stali nierdzewnej i rur wysokociśnieniowych oraz do prostowania taśm stalowych.
- Śruba pociągowa imadła Multiplus 120/160 przykłada siłę 2,5 / 3,5 ton, co umożliwia gięcie rur ze stali nierdzewnej AISI 304 o średnicach do 22 / 28 mm o grubości ścianki 1,5 mm.
- Dostarczany jako kompletny i gotowy do użycia zestaw zawierający wzorniki 15 mm, 18 mm i 22 mm, kowadło do prostowania oraz 2 wsporniki rogowe.
- Unikalna konstrukcja oraz wysoka jakość wbudowanych elementów czynią go najbardziej pożądanym narzędziem ostatnich dekad. Prawdziwe narzędzie "3 w 1" o funkcjach zaciskania, gięcia i prostowania.

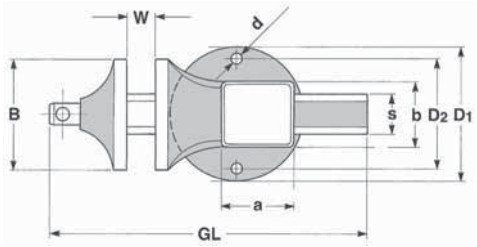

Nr katalogowy	Nr modelu	Multiplus: wymiary w mm (patrz rysunek)								Waga	
		B	W	GL	S	a x b	D1	D2	d	funt.	kg
35821	120	120	140	390	50	75 x 75	150	115	14	44.1	20,0
15318	160	160	240	500	65	120 x 110	180	145	14	81.6	37,0

Wyposażenie pomocnicze

Nr katalogowy	Nr modelu	Opis	Promień	Multiplus 120	Multiplus 160	Waga		Std. Opakowanie
						funt.	kg	
83636	—	Wzornik 12 mm	62 mm	+	+	1.8	0,8	1
83556	—	Wzornik 15 mm	62 mm	x	x	2.2	1,0	1
83566	—	Wzornik 18 mm	77 mm	x	x	4.4	2,0	1
83576	—	Wzornik 22 mm	114 mm	x	x	4.4	2,0	1
83646	—	Wzornik 28 mm	114 mm	Brak	+	4.4	2,0	1
83606	—	Narzędzie do prostowania	—	x	x	3.6	1,5	1

x = standard, + = opcja, N/D = nie jest dostępny

Imadła

Odchylne imadło do rur Pionier

- Wykonane z żeliwa wysokojakościowego.
- Wymienne szczęki z utwardzanej stali.
- Walcowany gwint śruby pociągowej.
- Dostępne w trzech modelach (2" - 3" - 4").

Nr katalogowy	Nr modelu	Typ	Obsługa		Waga	
			cale	mm	funt.	kg
11052	2	Imadło Pionier	⅛ - 2	10 - 60	9.1	4,3
11053	3	Imadło Pionier	⅛ - 3	10 - 89	3.6	6,5
11054	4	Imadło Pionier	⅛ - 4	10 - 114	22.1	10,0

Przenośne stanowisko robocze z imadłem do rur

- Płyta do gięcia rur.
- Półka na narzędzia oraz odchylny podest zapewniający stabilność.
- Specjalne blokady zabezpieczające przed przypadkowym upadkiem stanowiska roboczego do przodu.

Nr katalogowy	Nr modelu	Typ	Obsługa		Waga	
			cale	mm	funt.	kg
12202	2	Stanowisko robocze Pionier	⅛ - 2	10 - 60	50.7	23,0
12203	3	Stanowisko robocze Pionier	⅛ - 3	10 - 89	60.1	30,0

- Model nr 2 gnie rury od 1"½" do 1½"".
- Model Nr 3 gnie rury od 1" do 2".

Wyposażenie pomocnicze

Nr katalogowy	Nr modelu	Typ	Waga	
			funt.	kg
12022	—	Nakładka ochronna imadła nr 2*	3.1	1,4
12223	—	Nakładka ochronna imadła nr 3*	3.1	1,4

* Oba modele można zaopatrzyć w imadła Matador lub Superior Model 120 (wymagany jest zacisk imadła).

Kowadła

Kowadło z dwoma rogami

Przenośny stojak pasujący do wszystkich kowadeł
380 x 460 x 550 mm
Nr kat. 14200

- Stalowa odkuwka matrycowa. Szlifowana i utwardzana górna powierzchnia.
- Dostępne kowadła o masie od 35 kg do 125 kg.
- Modele 9 do 12 wyposażone w otwory ustalające na narzędzia.

Kowadło z dwoma rogami - nr modelu		**5**	**9**	**12**
Nr katalogowy		14165	14169	14190
Waga	funty	77.2	165.4	275.5
	kg	35	75	125
Szerokość powierzchni czołowej	mm	95	125	130
Długość powierzchni czołowej	mm	205	265	300
Długość każdego rogu	mm	135	185	210
Łączna długość	mm	475	635	720
Łączna wysokość	mm	200	265	310
Podstawa	mm	170 x 195	235 x 275	270 x 345

Stoły robocze

- Konstrukcja odpowiednia dla prac przy dużych obciążeniach.
- Powierzchnia robocza z mocnego drewna, poddana specjalistycznej obróbce w celu zapewnienia odporności na wodę i kurz.
- Nogi wykonane jako konstrukcje rurowe, przystosowane do przenoszenia dużych obciążeń.
- Łatwość montażu, demontażu i transportu stołów.
- Dostępne w 3 rozmiarach.

Nr katalogowy	Nr modelu	Rozmiar cm	Grubość blatu stołu mm	Wysokość cm	Waga		Std. Opakowanie
					funt.	kg	
16601	1100	83 x 50	30	80,0	46.3	21,0	1

Stół roboczy nr 1100

Nr katalogowy	Nr modelu	Rozmiar cm	Grubość blatu stołu mm	Wysokość cm	Waga		Std. Opakowanie
					funt.	kg	
16361	1300	108 x 62	22	83,6	75.0	34,0	1

Stół roboczy nr 1300

Nr katalogowy	Nr modelu	Nominalny cm	Grubość blatu stołu mm	Wysokość cm	Waga		Std. Opakowanie
					funt.	kg	
15841	1400	107 x 75	30	84,0	88.2	40,0	1

Stół roboczy nr 1400

Taśmy miernicze

NOWOŚĆ

Pięć zupełnie nowych taśm mierniczych JobSite Proof – 3 metryczne i 2 z podwójną skalą metryczną / imperialną. Charakteryzują się innowacyjną konstrukcją z gumowym odbojnikiem o dużej wytrzymałości i pokrywą ze stali nierdzewnej, które zapewniają doskonałą trwałość nawet w najsurowszych warunkach panujących w miejscu pracy. Taśmy miernicze RIDGID® posiadają też inne cechy i właściwości:

- Wbudowany odbojnik amortyzujący uderzenie zaczepu podczas zwijania taśmy.
- Bardzo wytrzymały, dwustronny, pełny zaczep stalowy z otworem umożliwiający zaczepienie na główce gwoździa.
- Obudowa ze stali nierdzewnej w całości pokryta gumą zapobiegającą wyślizgiwaniu się z rąk, zapewniająca większą trwałość i wygodę przy dużej odporności na uderzenia.
- Taśma o dużej wytrzymałości pokryta z 2 stron nylonem, odporna na ścieranie i złamanie.
- Doskonałe mocowanie zaczepu do taśmy.
- Szerokie taśmy z dużymi cyframi zapewniające łatwiejszy odczyt.
- Wytrzymały klips do paska, wykonany ze stali nierdzewnej.

Nr katalogowy	Nr modelu	Opis	Brzeszczot		Waga		Std. Opakowanie
			Długość m	Szerokość mm	funt.	kg	
38768	316-M	Taśma miernicza 3 m – metryczna	3	16	.35	0,16	1
38773	525-M	Taśma miernicza 5 m – metryczna	5	25	.75	0,34	1
38778	825-M	Taśma miernicza 8 m – metryczna	8	25	1	0,46	1
38783	316-IM	Taśma miernicza 3 m – Podwójna skala metryczna / imperialna	3	16	.35	0,16	1
38788	525-IM	Taśma miernicza 5 m – Podwójna skala metryczna / imperialna	5	25	.75	0,34	1

Śrubokręt uniwersalny 6 w 1

Śrubokręt 6 w 1

- W zestawie:

– końcówki Phillips® 1 i 2® tip.

– końcówki płaskie 3⁄16" i ¼".

– końcówki do przykręcania nakrętek 5⁄16" i ¼" w wałku.

- Wyprofilowana i elastyczna rękojeść zapewniająca lepszy chwyt i siłę obrotu.
- Wałek z systemem mocowania za pomocą kulki i sprężyny wyposażony w uchwyt umożliwiający jego pewne zatrzaśnięcie.

Nr katalogowy	Nr modelu	Opis	Korpus		Waga		Std. Opakowanie
			cale	mm	funt.	kg	
16573	1974	Śrubokręt 6 w 1	8	203	.24	0,11	1

Urządzenia laserowe do poziomowania / wyrównywania

NOWOŚĆ

Samopoziomujący laser krzyżowy micro CL-100

- Bardzo łatwy w użyciu dzięki obsłudze za pomocą jednego pokrętła.
- Zadania obejmujące poziomowanie i wyrównywanie wykonywane w mgnieniu oka.
- Natychmiastowe rzutowanie linii poziomych i pionowych o doskonałej jasności.
- Typ lasera: klasa 2, 630 - 670 nm.
- Dokładność w milimetrach: 2 mm / 10 m.
- Lepszy zasięg wewnątrz pomieszczeń: do 30 metrów.
- Zakres samopoziomowania ± 6°.
- Klasa szczelności: IP54.
- Zintegrowana podstawa obrotowa 360°.
- Zapakowany w odporną walizkę z tworzywa sztucznego do przenoszenia i transportu.
- Trójnóg do podnoszenia i okulary poprawiające widoczność wiązki laserowej w zestawie!

Nr katalogowy	Nr modelu	Opis	Projekcja	Dioda nm	Zasięg w m	Waga		Std. Opakowanie
						funt.	kg	
38758	micro CL-100	Zestaw samopoziomującego lasera krzyżowego*	W poziomie i w pionie	630 - 670	30	1.1	0,50	1

Akcesoria

41383	–	Trójnóg do podnoszenia dla modeli micro CL-100/DL-500	2.2	1	1
41378	–	Okulary poprawiające widoczność wiązki laserowej dla modeli micro CL-100/DL-500	.22	0,1	1
41373	–	Magnetyczna tarcza celownicza dla modeli micro CL-100/DL-500	.22	0,1	1

** Ten zestaw zawiera okulary poprawiające widoczność wiązki laserowej i trójnóg do podnoszenia.*

NOWOŚĆ

Samopoziomujący laser 5-punktowy micro DL-500

- Kompaktowy laser punktowy umożliwiający łatwe przenoszenie zmierzonych punktów, wyznaczanie kątów prostych i wyrównywanie różnych elementów konstrukcji.
- Równoczesne rzutowanie 5 skupionych punktów lasera (2 w pionie / 3 w poziomie).
- Typ lasera: klasa 2, 635 - 670 nm.
- Przyjazny dla użytkownika: wystarczy przekręcić pokrętło i można rozpocząć pracę!
- Dokładność w milimetrach: ± 2 mm / 10 m.
- Zasięg wewnątrz pomieszczeń: 30 metrów.
- Zakres samopoziomowania: ± 4,5°.
- Klasa szczelności: IP55.
- Zintegrowana podstawa obrotowa 360°.
- Zapakowany w odporną walizkę z tworzywa sztucznego zestaw zawierający magnetyczną podstawę, tarczę celowniczą, pasek mocujący i okulary poprawiające widoczność wiązki laserowej.

Nr katalogowy	Nr modelu	Opis	Projekcja	Długość fali (w nm)	Zasięg m	Waga		Std. Opakowanie
						funt.	kg	
38763	micro DL-500	Zestaw samopoziomującego laser 5-punktowego*	2 punkty w pionie / 3 punkty w poziomie	630 - 670	30	1.28	0,58	1

Akcesoria

41383	–	Trójnóg do podnoszenia dla modeli micro CL-100/DL-500	1.68	0,76	1
41378	–	Okulary poprawiające widoczność wiązki laserowej dla modeli micro CL-100/DL-500	.22	0,1	1
41373	–	Magnetyczna tarcza celownicza dla modeli micro CL-100/DL-500	.22	0,1	1
41723	–	Magnetyczna podstawa z paskiem mocującym dla modelu micro DL-500	1.19	0,54	1

**Ten zestaw zawiera okulary poprawiające widoczność wiązki laserowej, magnetyczną tarczę celowniczą oraz magnetyczną podstawę z paskiem mocującym.*

Poziomica

Model 395E
Magnetyczna poziomnica Torpedo

Magnetyczna poziomnica Torpedo

- Lekka i kompaktowa, idealna do zastosowań ogólnych i pracy w ciasnych miejscach.
- Profil z odlewanego aluminium.
- Świecące w ciemności ramki rurek wskaźnikowych umożliwiające pracę w ciemnych miejscach.
- Cylindryczne rurki wskaźnikowe, 180° - 45° - 90°.
- Trzy silne magnesy ziem rzadkich.
- Krawędź z rowkiem klinowym umożliwiająca wyważenienie poziomnicy na rurze.
- Duża rurka wskaźnikowa zapewniająca najlepszy odczyt.
- Dokładność 1,0 mm/m.

Nr katalogowy	Nr modelu	Opis	Długość		Waga		Std. Opakowanie
			cale	mm	funt.	kg	
22398	395E	Magnetyczna poziomnica Torpedo	9	230	0.33	0,15	1

Piły

Piła do metali Pro Arc nr 212

Model 1205 Piła do cięcia PCW/ABS

Piła Pro Arc nr 212

Lekka i profesjonalna piła do metali charakteryzująca się doskonałą wytrzymałością i zapewniająca maksymalną kontrolę. Wygięta, odlewana rama zapewniająca większą wytrzymałość i lepszy dostęp do przedmiotu. Wymiana brzeszczotu jest szybka dzięki dużemu pokrętłu do naciągania brzeszczotu, a rękojeści powlekane gumą z przodu i z tyłu zapewniają kontrolowane i szybkie cięcie. Ponadto piła Pro Arc nr 212 oferuje dwia pozycje mocowania brzeszczotu (kąt cięcia 45° lub 90°) podczas pracy.

Model 1205 Piła do cięcia PCW/ABS

Zaprojektowana do cięcia rur z tworzyw sztucznych, sklejki i forniru. Jest wyposażona w aluminiowy uchwyt oraz 18-calowy, wymienny brzeszczot.

Nr katalogowy	Nr modelu	Opis	Waga		Std. Opakowanie
			funt.	kg	
20238	212	Aluminiowa piła do metali Pro Arc (z brzeszczotem 12")	1.3	0,6	1
50522	1205	Piła do cięcia PCW/ABS z brzeszczotem 18"	.875	0,4	6
50532	1205-2	18" Wymienny brzeszczot	.5	0,2	1

Uwaga: brzeszczot 18" jest dostarczany z modelem 1205-2.

Bimetalowe brzeszczoty do pił do metali zapewniające szybkie cięcie

Bimetalowe brzeszczoty do pił do metali zapewniające szybkie cięcie

Brzeszczoty bimetalowe są wyposażone w stalowe zęby zapewniające szybkie cięcie przyspawane elektronowo do wytrzymałego, a jednocześnie elastycznego podkładu ze stali matrycowej, co zapewnia najlepszą wydajność wśród brzeszczotów o wysokiej jakości. Dostępne w wykonaniach 18 - 24 zębów/cal o długościach 300 mm.

Nr katalogowy	Nr modelu	Typ i przeznaczenie	Rozmiar brzeszczotu		Liczba zębów na cal	Waga		Std. Opakowanie
			cale	mm		funt.	kg	
56847	1218-BM	Praca przy dużych obciążeniach > 3 mm	12	300	18	3.3	1,5	100
56852	1224-BM	Zastosowanie ogólne	12	300	24	3.3	1,5	100

Nożyce

Model 786
Nożyce do blachy
(cięcie z prawej strony)

Model 788
Nożyce do blachy
(cięcie proste)

Model 787
Nożyce do blachy
(cięcie z lewej strony)

Model 796
Nożyce z odsadzeniem
(cięcie z prawej strony)

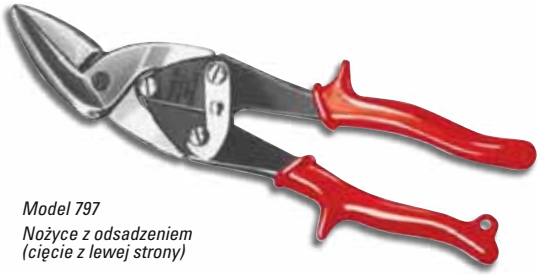

Model 797
Nożyce z odsadzeniem
(cięcie z lewej strony)

Wszystkie nożyce firmy RIDGID są wyposażone w kute, obrabiane cieplnie ostrza, co gwarantuje ich lepszą jakość i większą wydajność.

Nożyce i nożyce odsadzone

Idealne do cięcia blachy o grubości 18 ga i blachy cienkiej walcowanej na zimno. Złożony układ dźwigniowy zapewnia maksymalną siłę na szczękach z minimalnym wysiłkiem. Gwintowana śruba szczęk nożyc do blachy umożliwia ponowne ustawienie ostrzy po dłuższym okresie użytkowania.

Nr katalogowy	Nr modelu	Opis	Długość		Długość cięcia		Waga		Std. Opakowanie
			cale	mm	cale	mm	funt.	kg	
54115	786	Nożyce - cięcie od prawej strony	10½	267	1⅜	35	1	0,5	6
54120	787	Nożyce - cięcie od lewej strony	10½	267	1⅜	35	1	0,5	6
54125	788	Nożyce - cięcie proste	10½	267	1½	38	1	0,5	6
16202	796	Nożyce z odsadzeniem - cięcie od prawej strony	10½	267	1½	38	1	0,5	6
16207	797	Nożyce z odsadzeniem - cięcie od lewej strony	10½	267	1½	38	1	0,5	6

Cięcie prętów

Przecinaki przegubowe do prętów

- Utwardzane szczęki ze stali stopowej zostały opracowane i wykonane w sposób zapewniający jak najdłuższą żywotność ostrza.
- Jednostopniowy, wewnętrzny mechanizm krzywkowy zapewnia najszybszy i najłatwiejszy sposób zachowania precyzyjnego wyrównania ostrzy.
- Uchwyty i rękojeści zaprojektowano tak, aby zapewnić większe zalety w zakresie kwestii mechanicznych, co umożliwia zdecydowane, kontrolowane cięcie.

Informacje dotyczące zamawiania

Nr katalogowy	Nr modelu	Opis przecinaka do prętów	Średnice / Metale						Długość całkowita		Waga		Std. Opakowanie
			Miękki (15 HRC)[1]		Średni (31 HRC)[2]		Twardy (42 HRC)[3]						
			cale	mm	cale	mm	cale	mm	cale	mm	funt.	kg	
14213	S14	Do cięcia przez środek	5/16	7,9	1/4	6,4	3/16	4,8	15	379	1 1/4	1,0	1
14218	S18	Do cięcia przez środek	3/8	9,5	5/16	7,9	1/4	6,4	19	485	3 3/8	1,5	1
14223	S24	Do cięcia przez środek	7/16	11,0	3/8	9,5	5/16	7,9	26	652	5 7/8	2,7	1
14228	S30	Do cięcia przez środek	1/2	12,7	7/16	11,0	3/8	9,5	31	800	8 7/8	4,0	1
14233	S36	Do cięcia przez środek	9/16	14,3	1/2	12,7	7/16	11,0	38	958	13 1/2	6,1	1
14238	S42	Do cięcia przez środek	11/16	17,5	9/16	14,3	1/2	12,7	44	1.115	18 1/4	8,3	1

[1]Stal miękka i metale nieżelazne, sworznie, śruby, nity, drut.
[2]Żelazo i stal.
[3]Stal nierdzewna, druty sprężynowe, pręty obrabiane cieplnie, pręty zbrojeniowe.

Głowice wymienne

Nr katalogowy	Opis	Waga		Std. Opakowanie
		funt.	kg	
18363	Zespół głowicy S14	7/8	1,0	1
18368	Zespół głowicy S18	1 1/4	1,5	1
18373	Zespół głowicy S24	2 1/4	2,7	1
18378	Zespół głowicy S30	8 7/8	4,0	1
18383	Zespół głowicy S36	13 1/2	6,1	1
18388	Zespół głowicy S42	18 1/4	8,3	1

Inter Global Sp.z o.o. 43-378 Rybarzowice, ul.Bielska 914 tel./fax: 338191700

Cięcie kabli

Przecinak do kabli nr 1380

Przecinak do kabli nr 1380 jest przeznaczony do cięcia izolowanych kabli aluminiowych i miedzianych o średnicy do 1⅜" i przekroju 750 MCM*. Kute matrycowo i obrabiane cieplnie szczęki ze stali stopowej tną kable przy minimalnym odkształceniu wewnętrznych żył. Zaopatrzone w uchwyty izolowane włóknem szklanym i gumowe rękojeści.

**Nie są przeznaczone do przecinania kabli stalowych i ACSR (przewody aluminiowe, wzmocnienie stalowe).*

Nr katalogowy	Nr modelu	Opis	Obsługa	Waga		Std. Opakowanie
				funt.	kg	
83350	1380	Przecinak do kabli	Kable aluminiowe i miedziane o średnicy do 1⅜" i przekroju do 750 MCM	4½	2,0	1

Przecinanie prętów gwintowanych

Przecinak do prętów gwintowanych 1390M

- Przeznaczony do cięcia gwintowanych prętów używanych do podwieszania rur układów klimatyzacyjnych, instalacji tryskaczowych oraz innych lekkich konstrukcji ramowych do sufitu.
- Precyzyjne cięcie bez niszczenia gwintu.
- Brak potrzeby usuwania zadziorów po wykonaniu cięcia.

Nr katalogowy	Nr modelu	Opis	Waga		Std. Opakowanie
			funt.	kg	
20271	—	Przecinak do prętów gwintowanych z ostrzami 8 mm	12.1	5,4	1
26891	—	Przecinak do prętów gwintowanych z ostrzami 10 mm	12.1	5,4	1

Głowice wymienne

Nr katalogowy	Nr modelu	Opis	Waga		Std. Opakowanie
			funt.	kg	
58406	—	Zestaw ostrzy 6 mm			1
57116	—	Zestaw ostrzy 8 mm			1
57126	—	Zestaw ostrzy 10 mm			1

Wyciągacze do śrub

Wyciągacze do śrub (ze ślizgową nakrętką pociągową)

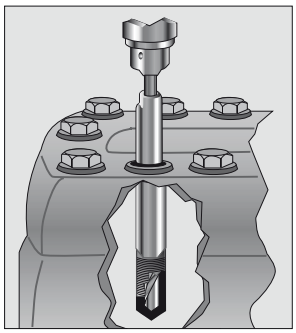

KROK PIERWSZY – Wywiercić otwór o małej średnicy przez uszkodzony koniec śruby za pomocą pasowanej suwliwie tulejki wiertarskiej RIDGID, aby zapewnić precyzyjne wyśrodkowanie. Ten otwór wyśrodkowujący zostanie rozwiercony przez większe wiertło.

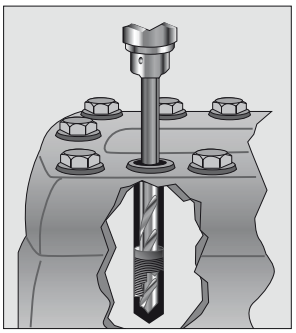

KROK DRUGI – Wyjąć tulejkę wiertarską. Rozwiercić otwór centrujący do większej średnicy, aby umożliwić wkręcenie wyciągacza z długim chwytem.

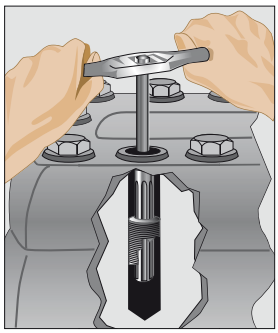

KROK TRZECI – Wkręcić wyciągacz z długim chwytem do cienkiej tulei rurowej i wykręcić ją.

Nr katalogowy	Nr modelu	Średnica śruby		Stosowane wiertło		Średnica rowka		Długość całkowita		Maksymalna głębokość		Waga		Std. Opakowanie
		cale	mm	cale	mm	cale	mm	cale	mm	cale	mm	uncje	g	
35535	1	1/4	6	1/8	3	0.139	3,5	2 5/16	59	1	25	1/2	14	1
35540	2	5/16	8	3/16	5	0.205	5,2	2 3/4	70	1	25	1	28	1
35545	3	3/8	9,5	1/4	6	0.272	6,9	3 1/16	78	1	25	1 1/4	35	1
35550	4	7/16	11	5/16	8	0.338	8,6	3 5/16	84	1	25	1 3/4	50	1
35555	5	1/2 - 9/16 (bez nakrętki pociągowej)	13 - 14	11/32	9	0.374	9,5	3 3/4	95	1	25	2 1/4	64	1
35560	6	5/8	16	7/16	11	0.471	12,0	4 1/8	105	2	51	3	85	1
35565	7	3/4	19	1/2	13	0.538	13,7	4 1/2	114	2	51	4	113	1
35570	8	7/8 - 1	22 - 25	5/8	16	0.665	16,9	4 3/4	121	3	76	6 1/2	184	1

Wyciągacze do śrub (w zestawach)

Zestawy wyciągaczy. Więcej zestawów podano w punkcie 7.18

Nr katalogowy	Nr modelu	Opis	Waga		Std. Opakowanie
			uncje	g	
35575	–	Obejmuje modele nr 3, 4 i 5	8	227	1
35580	–	Obejmuje modele nr 1, 2, 3, 4 i 5	8	227	1

Wiertła kręte

Wysokoobrotowe wiertła kręte

Nr katalogowy	Nr modelu	Średnica		Długość całkowita		Waga		Std. Opakowanie
		cale	mm	cale	mm	uncje	g	
35720	1	1/8	3	2 1/2	63	1/4	7	1
35725	2	3/16	5	3	73	1/2	14	1
35730	3	1/4	6	3 1/2	89	3/4	21	1
35735	4	5/16	8	4	102	1 1/4	35	1
35740	5	11/32	9	4 1/2	114	1 1/2	43	1
35745	6	7/16	11	4 3/4	121	2 1/2	71	1
35750	7	1/2	13	5	127	3 1/2	99	1
35755	8	5/8	16	5 1/2	139	5 1/2	156	1
35760	36	1/4	6	6	152	1 1/2	43	1

Inter Global Sp.z o.o. 43-378 Rybarzowice, ul.Bielska 914 tel./fax: 338191700

Wymienne tulejki wiertarskie

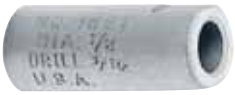

Wymienne tulejki wiertarskie (jednoczęściowe)

Nr katalogowy	Nr modelu	Średnica śr. zewn.		Długość całkowita		Stosowane wiertło		Waga		Std. Opakowanie
		cale	mm	cale	mm	cale	mm	uncje	g	
35765	921	9/32	7,1	1 3/16	30	1/8	3	1/4	7	1
35770	1021	5/16	7,9	1 3/16	30	1/8	3	1/2	14	1
35775	1121	11/32	8,7	1 3/16	30	1/8	3	1/2	14	1
35780	1221	3/8	9,5	1 3/16	30	1/8	3	1/2	14	1
35785	1321	13/32	10,0	1 3/16	30	3/16	5	1/2	14	1
35790	1421	7/16	11,1	1 3/16	30	3/16	5	3/4	21	1
35795	1521	15/32	11,9	1 3/16	30	3/16	5	3/4	21	1
35800	1621	1/2	12,7	1 3/16	30	3/16	5	1	28	1
35805	1721	17/32	13,5	1 3/16	30	1/4	6	1	28	1
35810	1821	9/16	14,3	1 3/16	30	1/4	6	1	28	1

Zestawy wyciągaczy do śrub

Zestaw wyciągaczy do śrub nr 10

Zestaw nr 10 zawiera 20 narzędzi precyzyjnych – wyciągacze o numerach od 1 do 5 ze ślizgowymi nakrętkami pociągowymi, wiertła o numerach od 1 do 5 oraz tulejki wiertarskie o numerach od 921 do 1821. Wytłaczana skrzynka z tworzywa sztucznego zapewnia wygodę przechowywania.

Nr katalogowy	Nr modelu	Opis	Obsługa		Waga		Std. Opakowanie
			cale	mm	funt.	kg	
35585	10	Zestaw wyciągaczy do śrub	1/4 - 1/2	6 - 13	1 1/4	0,6	1
35695	10	Sama skrzynka	–	–	3/10	0,16	1

Zestaw wyciągaczy do śrub i rur nr 25

Zestaw nr 25 zawiera wyciągacze do śrub o numerach od 1 do 8 (wyciągące do śrub o numerach od 1 do 5 ze ślizgowymi nakrętkami pociągowymi), wiertła o numerach od 1 do 8 i wiertło nr 36 oraz kompletny zestaw tulejek wiertarskich i złączek nakrętno-wkrętnych. Zakres maksymalnej głebokości wyciągaczy wynosi od 1 do 3 cali. Zestaw zawiera również wyciągacze do rur nr 80 i 85. Wszystkie te precyzyjne narzędzia są umieszczone w skrzynce z przegródkami.

Nr katalogowy	Nr modelu	Opis	Obsługa			Waga		Std. Opakowanie
			Typ	cale	mm	funt.	kg	
35590	25	Zestaw wyciągaczy do śrub i rur	Do śrub i rur	1/4 - 1 1/8 - 1	6 - 25 3 - 25	9 1/4	4,2	1
35700	25	Sama skrzynka	–	–	–	1	0,5	1

Gięcie i kształtowanie

- Szeroki wybór produktów do gięcia i kształtowania plastycznego.
- Jakość, której możesz zaufać.

Typ	Liczba modeli	Wydajność calowy	Wydajność mm	Str.
Giętarki dźwigniowe				
Prace instalacyjne	7	⅝ - ¾	10 - 18	8.2
Przyrządowe	8	3/16 - ½	6 - 12	8.2
Giętarka uniwersalna	1	¼ - ⅜	–	8.3
Przyrządowe przemysłowe	8	3/16 - ½	6 - 12	8.3
Giętarki zapadkowe	3	⅜ - ⅞	10 - 32	8.4
Roztłaczaki do rur	6	⅜ - 1¾	8 - 54	8.5
Narzędzia do roztłaczania				
Typu zapadkowego	5	⅛ - 1	4 - 16	8.6
Standard	3	3/16 - ½	–	8.6
Giętarki hydrauliczne				
Z otwartym skrzydłem	6	⅜ - 2	–	8.7
Ze skrzydłem zabudowanym	13	⅜ - 4	–	8.8
Skrzydło przesuwne	2	⅜ - 2	–	8.8
Matryce	64	⅜ - 4	13,5 - 130	8.9
Akcesoria	34	–	–	8.11

Giętarki dźwigniowe

Giętarki instalacyjne, modele serii 300

- Przeznaczone do gięcia rur miedzianych miękkich maksymalnie pod kątem 180°.
- Amortyzujące, miękkie rękojeści i kąt początkowy 90° wraz ze specjalnie wyprofilowaną plastikową nasadą ułatwiają gięcie.

Nr katalogowy	Nr modelu	Opis	Wydajność		Waga	
			Rozmiar rury (rzeczywista średn. zewn.)	Promień gięcia	funt.	kg
36962*	310	Giętarka instalacyjna	⅝"	2¼"	6.5	2,86
36972	312	Giętarka instalacyjna	¾"	2⅞"	7	3,13
36942	310M	Giętarka instalacyjna	10 mm	42 mm	4	1,81
36947	312M	Giętarka instalacyjna	12 mm	42 mm	4	1,81
36952	314M	Giętarka instalacyjna	14 mm	56 mm	6.5	2,86
36957	315M	Giętarka instalacyjna	15 mm	56 mm	6.5	2,86
36962*	316M	Giętarka instalacyjna	16 mm	56 mm	6.5	2,86
36967	318M	Giętarka instalacyjna	18 mm	72 mm	7	3,13

**Giętarka do rur calowych i metrycznych.*

Giętarki instalacyjne, modele serii 400

- Połączenie dokładności z łatwością obsługi.
- Przeznaczone do gięcia rur z miedzi, stali i stali nierdzewnej (≤ 1,5 mm) maksymalnie pod kątem 180°
- Amortyzujące, miękkie rękojeści zapewniają wygodę podczas kształtowania zagięć pod kątem 180°. Kąt początkowy 90° i wyjątkowa nasada pochłaniająca olej minimalizują wysiłek podczas dokładnego gięcia rur miedzianych i stalowych.

Nr katalogowy	Nr modelu	Opis	Wydajność		Waga	
			Rozmiar rury (rzeczywista średn. zewn.)	Promień gięcia	funt.	kg
36117	403	Giętarka przyrządowa	3/16"	⅝"	1.5	0,86
36122	404	Giętarka przyrządowa	¼"	⅝"	1.5	0,86
36092*	405	Giętarka przyrządowa	5/16"	5/16"	2.75	1,18
36097	406	Giętarka przyrządowa	⅜"	5/16"	2.75	1,18
36132	408	Giętarka przyrządowa	½"	1½"	5.5	2,45
36112	406M	Giętarka przyrządowa	6 mm	16 mm	1.5	0,68
36092*	408M	Giętarka przyrządowa	8 mm	24 mm	2.75	1,18
36102	410M	Giętarka przyrządowa	10 mm	24 mm	2.75	1,18
36127	412M	Giętarka przyrządowa	12 mm	38 mm	5.5	2,45

**Giętarka do rur calowych i metrycznych.*

Giętarka uniwersalna, model 456

- Skonstruowana w sposób umożliwiajacy łatwe gięcie rurek miedzianych miękkich o trzech różnych rozmiarach: ¼", 5⁄16" i ⅜", za pomocą tego samego narzędzia. Idealna do zastosowań w hydraulice oraz ogrzewnictwie, wentylacji i klimatyzacji.
- Kąt początkowy 90° minimalizujący wysiłek wymagany do ukształtowania zagięcia. Wygodne oznaczenia wskazujące kąt, umożliwiające błyskawiczne gięcia w zakresie do 90°.

Nr katalogowy	Nr modelu	Opis	Wydajność	Waga	
				funt.	kg
44852	456	Giętarka uniwersalna	¼", 5⁄16", ⅜"	14	0,4

Giętarki przemysłowe, modele serii 600

- Specjalistyczne do stali nierdzewnej
- Wysokiej jakości działanie gnące na stal nierdzewną oraz inne twarde rury, np. ze stali lub tytanu.
- Konstrukcja dwustopniowa umożliwiająca gięcie na obiekcie w zakresie od 90 do 180˚, bez krzyżowania rękojeści. Blokowanie / odblokowywanie przez półobrót rękojeści gnącej.
- Rękojeści o długości 40 cm (16") zapewniają większą siłę działania dźwigni i ciągadeł rolkowych w formie gnącej, przy mniejszym nacisku na rękojeści.
- Nakładka imadła wbudowana w formę gnącą zapewnia wyjątkową stabilność.

Nr katalogowy	Nr modelu	Opis	Wydajność		Waga	
			Rozmiar rury (rzeczywista średn. zewn.)	Promień gięcia	funt.	kg
38028	603	Giętarka przyrządowa przemysłowa	3⁄16"	⅝"	1.68	0,76
38033	604	Giętarka przyrządowa przemysłowa	¼"	⅝"	1.68	0,76
38038*	605	Giętarka przyrządowa przemysłowa	5⁄16"	15⁄16"	4	1,84
38043	606	Giętarka przyrządowa przemysłowa	⅜"	15⁄16"	4	1,84
38048	608	Giętarka przyrządowa przemysłowa	½"	1½"	6	2,76
38053	606M	Giętarka przyrządowa przemysłowa	6 mm	16 mm	1.68	0,76
38038*	608M	Giętarka przyrządowa przemysłowa	8 mm	24 mm	4	1,84
38058	610M	Giętarka przyrządowa przemysłowa	10 mm	24 mm	4	1,84
38063	612M	Giętarka przyrządowa przemysłowa	12 mm	38 mm	6	2,76

**Ten produkt ma uniwersalne zastosowanie, zarówno do rur metrycznych, jak i calowych*

Giętarki zapadkowe

Giętarka zapadkowa, model 326

- Przeznaczona do gięcia rur z miękkiej miedzi i miękkiej miedzi powlekanej o średnicach od 10 mm do 22 mm, a także rur wielowarstwowych o średnicach do 32 mm.
- Wyjątkowy mechanizm suwakowy szybko ustawia matryce w prawidłowym położeniu średnicy rury.

Nr katalogowy	Nr modelu	Opis	Waga	
			funt.	kg
18741	326	Giętarka z matrycami do rurek miedzianych o średnicy 10, 12, 14, 15, 16, 18 i 22 mm	3.49	3,85
35861	326-P	Giętarka z matrycami do rurek wielowarstwowych o średnicy 16, 20, 25, 26 i 32 mm	7.10	3,22
19061	326	Giętarka z matrycami do rurek miedzianych o średnicy 3/8", 1/2", 5/8", 3/4" i 7/8"	1.43	3,22
42096	—	Rama suwakowa do rur miedzianych średnice metryczne		
43736	—	Rama suwakowa do rur miedzianych – średnice calowe		
42826	—	Rama suwakowa do rur wielowarstwowych		
18751	—	Rama gnąca z matrycami do rur wielowarstwowych o przekroju 16, 20 i 26 mm	1.43	0,65
89106	—	Rama suwakowa z matrycami do rur wielowarstwowych o przekroju 32 mm		

Akcesoria

Nr katalogowy	Wydajność, mm	Opis	Promień gięcia	Waga	
				funt.	kg
Matryce do rur z miękkiej miedzi oraz rur z miękkiej miedzi powlekanej					
41976	10	Matryca 10 mm	35 mm	.11	0,05
41986	12	Matryca 12 mm	40 mm	.13	0,06
41996	14	Matryca 14 mm	48 mm	.15	0,07
42006	15	Matryca 15 mm	50 mm	.17	0,08
42016	16	Matryca 16 mm	58 mm	.17	0,08
42026	17	Matryca 17 mm	60 mm	.17	0,08
42036	18	Matryca 18 mm	69 mm	.20	0,09
42046	20	Matryca 20 mm	76 mm	.20	0,09
42056	22	Matryca 22 mm	76 mm	.22	0,10
43686	3/8"	Matryca 3/8"	1 3/8 mm	.11	0,05
43696	1/2"	Matryca 1/2"	1 7/8 mm	.13	0,06
43706	5/8"	Matryca 5/8"	2 9/32 mm	.17	0,08
43716	3/4"	Matryca 3/4"	2 3/4 mm	.20	0,09
43726	7/8"	Matryca 7/8"	3 11/32 mm	.22	0,10
Matryce do rur wielowarstwowych					
42016	16	Matryca 16 mm	58 mm	.17	0,08
42046	20	Matryca 20 mm	76 mm	.20	0,09
89086	25	Matryca 25 mm	89 mm	.22	0,10
42086	26	Matryca 26 mm	91 mm	.44	0,20
89096	32	Matryca 32 mm	132 mm	.44	0,20

Roztłaczaki do rur

- Ręczny roztłaczak jednostopniowy jest przeznaczony do roztłaczania rur w celu wykonywania mocnych, precyzyjnych złącz rur z miękkiej miedzi, aluminium i miękkiej stali bez użycia osprzętu.
- Swobodny i samocentrujący mechanizm roztłaczaka. Segmenty roztłaczaka są wykonane z wysokiej jakości hartowanej stali.

Sam roztłaczak

Nr katalogowy	Nr modelu	Opis	Waga		Std. Opakowanie
			funt.	kg	
15071	S	Roztłaczak do rur	1.54	0,70	1

Zestawy roztłaczaka

Nr katalogowy	Nr modelu	Opis	Waga		Std. Opakowanie
			funt.	kg	
10411	A	Zestaw głowic roztłaczaka 12, 15, 18 i 22 mm	7	3,2	1
15181	T	Zestaw głowic roztłaczaka 12, 14, 16, 18 i 22 mm	5.5	2,5	1
16051	U	Zestaw głowic roztłaczaka 12, 15, 22 i 28 mm	5.5	2,5	1
16971	W	Zestaw głowic roztłaczaka 12, 14, 16, 18, 22, 28, 32 i 40 mm	9.5	4,3	1
17411	X	Zestaw głowic roztłaczaka ⅜", ½", ⅝", ¾", ⅞", 1⅛"	7	3,2	1
58747	—	Skrzynka	—	—	—

Głowice roztłaczaka w układzie metrycznym

Nr katalogowy	Nr modelu	Opis	Waga		Std. Opakowanie
			funt.	kg	
10371	—	Głowica roztłaczaka 8 mm	.44	0,20	1
10051	—	Głowica roztłaczaka 10 mm	.44	0,20	1
10061	—	Głowica roztłaczaka 12 mm	.44	0,20	1
10071	—	Głowica roztłaczaka 14 mm	.44	0,20	1
10081	—	Głowica roztłaczaka 15 mm	.53	0,24	1
10091	—	Głowica roztłaczaka 16 mm	.53	0,24	1
10101	—	Głowica roztłaczaka 17 mm	.53	0,24	1
10111	—	Głowica roztłaczaka 18 mm	.53	0,24	1
10121	—	Głowica roztłaczaka 20 mm	.53	0,24	1
10131	—	Głowica roztłaczaka 22 mm	.57	0,26	1
10191	—	Głowica roztłaczaka 25 mm	.57	0,26	1
10141	—	Głowica roztłaczaka 28 mm	.57	0,26	1
10231	—	Głowica roztłaczaka 32 mm	.66	0,30	1
10241	—	Głowica roztłaczaka 34 mm	.66	0,30	1
10151	—	Głowica roztłaczaka 35 mm	.57	0,26	1
10221	—	Głowica roztłaczaka 36 mm	.57	0,26	1
10201	—	Głowica roztłaczaka 40 mm	.57	0,26	1
10161	—	Głowica roztłaczaka 42 mm	.66	0,30	1
10171	—	Głowica roztłaczaka 45 mm	.66	0,30	1
10211	—	Głowica roztłaczaka 54 mm	.57	0,26	1

Głowice roztłaczaka w układzie angielskim

10251	—	Głowica roztłaczaka ⅜"	.57	0,26	1
10261	—	Głowica roztłaczaka ½"	.57	0,26	1
10271	—	Głowica roztłaczaka ⅝"	.57	0,26	1
10281	—	Głowica roztłaczaka ¾"	.57	0,26	1
10291	—	Głowica roztłaczaka ⅞"	.57	0,26	1
10301	—	Głowica roztłaczaka 1"	.57	0,26	1
10311	—	Głowica roztłaczaka 1⅛"	.57	0,26	1
10321	—	Głowica roztłaczaka 1¼"	.57	0,26	1
51206	—	Głowica roztłaczaka 1⅜"	.57	0,26	1
10341	—	Głowica roztłaczaka 1½"	.57	0,26	1
10351	—	Głowica roztłaczaka 1⅝"	.57	0,26	1
10361	—	Głowica roztłaczaka 1¾"	.57	0,26	1

Inter Global Sp.z o.o. 43-378 Rybarzowice, ul.Bielska 914 tel./fax: 338191700

Narzędzia do roztłaczania

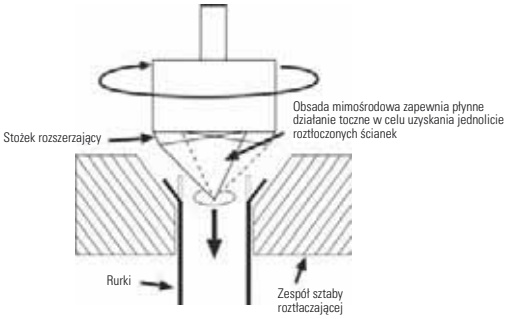

Narzędzie zapadkowe do roztłaczania, model 458R

- To precyzyjne narzędzie umożliwia wykonywanie gładkich, równomiernych roztłoczeń przy minimum wysiłku.
- Nowe pokrętło ze śrubą pociągową i mechanizmem zapadkowym łatwo się przekręca, wymagając mniej manipulacji i wysiłku niż pokrętło standardowe.
- Stożek rozwarty z hartowanej stali, zamontowany mimośrodowo na łożyskach igiełkowych, ma działanie toczne, co zapewnia równomierne płynięcie materiału i formowanie jednolicie roztłoczonych ścianek, bez zmarszczeń.

Nr katalogowy	Nr modelu	Opis	Rozmiar (cale)	Waga		Std. Opakowanie
				funt.	kg	
83037	458 R	Rozszerzenia SAE pod kątem 45°	⅛, 3⁄16, ¼, 5⁄16, ⅜, ½, ⅝, ¾	3½	1,6	1
41295	454-W	Rozszerzenia SAE pod kątem 45° znamionowych rur wodnych	⅜, ½, ¾, 1	6¼	2,8	1
41300	455	Rozszerzenia SAE pod kątem 45°	½, ⅝, ¾, ⅞, 1	6¾	3,1	1
41162	377	Rozszerzenia SAE pod kątem 37°	3⁄16, ¼, 5⁄16, ⅜, ½, ⅝, ¾	3½	1,6	1
41285	375	Rozszerzenia SAE pod kątem 37°	½, ⅝, ¾, ⅞, 1	6¾	3,1	1
Model metryczny			**Rozmiary (mm)**			
50257	458MM*	Rozszerzenia SAE pod kątem 45°	4 - 4,75 - 6 - 8 - 10 - 15 - 16	3½	1,6	1

** Model 458MM nie jest wyposażony w mechanizm zapadkowy.*

Wszystkie wymienione narzędzia do roztłaczania są zalecane dla miękkich materiałów, takich jak aluminium, czy miękka miedź. Model 454W, model 455 i model 375 umożliwiają również roztłaczanie stali, stali nierdzewnej, twardej miedzi i mosiądzu. Modele 458R, 458MM i 377 służą do roztłaczania rur ze stali, stali nierdzewnej, twardej miedzi i mosiądzu o grubości ścianek do 0.035 cala (0,9 mm).

Narzędzie zapadkowe do roztłaczania, model 345

- Model 345 jest precyzyjnie skonstruowanym narzędziem do formowania roztłoczeń w rurach z miękkiej miedzi, mosiądzu, aluminium i stali miękkiej pod kątem 45°.
- Hartowany, gładki stożek zapewnia szybkie formowanie roztłoczeń w rurach pojedynczo lub podwójnie zawalcowanych pod kątem 45°.
- Pojedyncza śruba zaciskowa umożliwia łatwe klamrowanie i wyjmowanie rur.

Nr katalogowy	Nr modelu	Opis	Rozmiar (cale)	Waga		Std. Opakowanie
				funt.	kg	
23332	345	Rozszerzenia SAE pod kątem 45°	3⁄16, ¼, 5⁄16, ⅜, 7⁄16, ½, ⅝	2¾	1,2	1
23337	345-DL	SAE (podwójne roztłoczenia) pod kątem 45°	Jak wyżej; z adapterami dla roztłoczeń podwójnie zawalcowanych rur o śr. zewn. 3⁄16, ¼, 5⁄16, ⅜, 7⁄16 i ½ cala	3	1,3	1

Giętarki hydrauliczne firmy RIDGID®

Model HBO382E

Giętarki ręczne i elektrohydrauliczne do precyzyjnego gięcia na zimno standardowych rur gazowych o przekroju do 4". Uniwersalne, przenośne giętarki idealne do gięcia na budowie, a także do konstruowania urządzeń, montażu kotłów i ogólnych zastosowań przemysłowych.

Dostępne modele z otwartym, zabudowanym lub przesuwnym skrzydłem, oferują siłę nacisku tłoka od 50 kN do 200 kN.

- Jednoobwodowy układ hydrauliczny ze sprężyną powrotną dla zapewnienia lepszego sterowania tłokiem i precyzyjnego gięcia.
- Ciśnieniowy zawór nadmiarowy chroni układ hydrauliczny przed nadmiernym wzrostem ciśnienia (tylko dla modeli z napędem elektrycznym).
- Dostarczane w drewnianej skrzynce wraz z zestawem wzorników do standardowych zastosowań w instalacjach gazowych oraz ze wspornikami narożnymi.
- Dostępny szeroki zestaw akcesoriów do gięć specjalnych.

Giętarki skrzydłowe otwarte

Optymalna kontrola procesu gięcia i doskonały dostęp.

Model HBO382

Nr katalogowy	Nr modelu	Wydajność cal	Nacisk siłownika kN	Napięcie (V)	Silnik	Moc (kW)	Matryce										Waga	
							3/8	1/2	3/4	1	1 1/4	1 1/2	2	2 1/2	3	4	funt.	kg
Giętarki ręczne																		
13701	3801	3/8 - 1 1/4	50	—		—	•	•	•	•	•	—	—	—	—	—	123.5	56
42468	HBO382	3/8 - 2	90	—		—	•	•	•	•	•	•	•	—	—	—	194	88
Giętarki elektryczno-hydrauliczne																		
13721	3801E	3/8 - 1 1/4	50	230 V	1 PH	1,4	•	•	•	•	•	—	—	—	—	—	167.5	76
13731	3801E	3/8 - 1 1/4	50	400 V	3 PH	1,4	•	•	•	•	•	—	—	—	—	—	167.5	76
42473	HBO382E	3/8 - 2	90	230 V	1 PH	1,4	•	•	•	•	•	•	•	—	—	—	244.7	111
13751	3802E	3/8 - 2	80	400 V	3 PH	1,5	•	•	•	•	•	•	•	—	—	—	253.5	115

Giętarki ze skrzydłem zabudowanym

- Zapewniają dodatkową korzyść z wyjątkowej sztywności podczas procesu gięcia.
- Idealne do zastosowań na placu budowy.

Model HB382

Model HB382E

Nr katalogowy	Nr modelu	Wydajność cal	Nacisk siłownika kN	Napięcie (V)	Silnik	Moc (kW)	Matryce										Waga	
							3/8	1/2	3/4	1	1 1/4	1 1/2	2	2 1/2	3	4	funt.	kg
Giętarki ręczne																		
40383	HB382	3/8 - 1 1/4	90	—		—	•	•	•	•	•	—	—	—	—	—	134.5	61
36518	HB382	3/8 - 2	90	—		—	•	•	•	•	•	•	•	—	—	—	158.7	72
36523	HB383	3/8 - 3	146	—		—	•	•	•	•	•	•	•	•	•	—	344.0	156
14921	3814	3/8 - 4	200	—		—	—	—	—	—	—	—	—	•	•	•	904.0	410
27911	3814	3/8 - 4	200	—		—	•	•	•	•	•	•	•	•	•	•	926.0	420
Giętarki elektryczno-hydrauliczne																		
14871	3812E	3/8 - 2	80	115	1 PH	1,4	•	•	•	•	•	•	•	—	—	—	220.4	100
39243	HB382E	3/8 - 2	90	230	1 PH	1,4	•	•	•	•	•	•	•	—	—	—	211.6	96
13771	3812E	3/8 - 2	80	400	3 PH	1,5	•	•	•	•	•	•	•	—	—	—	220.4	100
14881	3813E	3/8 - 3	130	115	1 PH	1,4	•	•	•	•	•	•	•	•	•	—	458.5	208
39268	HB383E	3/8 - 3	146	230	1 PH	1,4	•	•	•	•	•	•	•	•	•	—	401.2	182
13781	3813E	3/8 - 3	130	400	3 PH	1,5	•	•	•	•	•	•	•	•	•	—	458.5	208
14931	3814E	3/8 - 4	200	230	1 PH	1,4	—	—	—	—	—	—	—	•	•	•	970.0	440
14941	3814E	3/8 - 4	200	400	3 PH	1,5	—	—	—	—	—	—	—	•	•	•	970.0	440

Giętarki ze skrzydłem przesuwnym

Stosowane do wyginania wielu łuków rurowych pod różnymi kątami.

Model 3812S

Nr katalogowy	Nr modelu	Średnica cal	Nacisk siłownika kN	Matryce										Waga	
				3/8	1/2	3/4	1	1 1/4	1 1/2	2	2 1/2	3	4	funt.	kg
16401	3811S	3/8 - 1 1/4	50	•	•	•	•	•	—	—	—	—	—	101.4	46
16411	3812S	3/8 - 2	80	•	•	•	•	•	•	•	—	—	—	176.3	80

Matryce do giętarek

Matryce do gięcia standardowych rur gazowych według PN-EN 10255 (DIN 2440, BS 1387)

Nr katalogowy	Opis	Nominalny		Promień mm	Waga	
		calowy	metryczny (średn. zewn.)		funt.	kg
37218	Matryca do rur gazowych	¼	13,5	60	2.2	1,0
37223	Matryca do rur gazowych	⅜	17,2	45	1.8	0,8
37228	Matryca do rur gazowych	½	21,3	50	2.4	1,1
37233	Matryca do rur gazowych	¾	26,9	80	4.0	1,8
37238	Matryca do rur gazowych	1	33,7	110	4.0	1,8
37243	Matryca do rur gazowych	1¼	42,4	135	4.6	2,1
37248	Matryca do rur gazowych	1½	48,3	155	9.5	4,3
37253	Matryca do rur gazowych	2	60,3	220	14.4	6,5
37258	Matryca do rur gazowych	2½	76,1	320	38.5	17,5
37263	Matryca do rur gazowych	3	88,9	390	59.5	27,2
28756	Matryca do rur gazowych	4	114,3	600	220	100

Matryce do gięcia rur powlekanych plastikiem według PN-EN 10255 (DIN 2440, BS 1387)

Nr katalogowy	Opis	Nominalny		Promień mm	Waga	
		calowy	metryczny (średn. zewn.)		funt.	kg
22276	Wzorniki do gięcia rur powlekanych tworzywem sztucznym	⅜	17,2	110	—	—
22286	Wzorniki do gięcia rur powlekanych tworzywem sztucznym	½	21,3	110	—	—
22296	Matryce do gięcia rur powlekanych plastikiem	¾	26,9	137	—	—
22306	Matryca do gięcia rur powlekanych plastikiem	1	33,7	140	—	—
22316	Matryca do gięcia rur powlekanych plastikiem	1¼	42,4	170	—	—
22326	Matryca do gięcia rur powlekanych plastikiem	1½	48,3	220	—	—
22336	Matryca do gięcia rur powlekanych plastikiem	2	60,3	270	—	—

Uwaga: do gięcia rur o średnicy 2" powlekanych tworzywem sztucznym należy używać giętarek hydraulicznych do rur 3".

Matryce metryczne do standardowych rurek i rur wg PN-EN 10255 (DIN 2440, BS 1387)

Nr katalogowy	Opis	Nominalny		Promień mm	Waga	
		calowy	metryczny (średn. zewn.)		funt.	kg
27816	Matryce do gięcia standardowych rurek i rur	—	18,0	60	—	—
27826	Matryce do gięcia standardowych rurek i rur	—	20,0	70	—	—
27836	Matryce do gięcia standardowych rurek i rur	—	22,0	80	—	—
22116	Matryce do gięcia standardowych rurek i rur	—	25,0	115	—	—
35066	Matryce do gięcia standardowych rurek i rur	—	28,0	70	—	—
22126	Matryce do gięcia standardowych rurek i rur	—	30,0	140	—	—
22136	Matryce do gięcia standardowych rurek i rur	—	32,0	140	—	—
35076	Matryce do gięcia standardowych rurek i rur	—	35,0	100	—	—
22146	Matryce do gięcia standardowych rurek i rur	—	38,0	170	—	—
35086	Matryce do gięcia standardowych rurek i rur	—	40,0	125	—	—
35096	Matryce do gięcia standardowych rurek i rur	—	42,0	125	—	—
22156	Matryce do gięcia standardowych rurek i rur	—	44,5	190	—	—
35106	Matryce do gięcia standardowych rurek i rur	—	50,0	140	—	—
22176	Matryce do gięcia standardowych rurek i rur	—	51,0	220	—	—
22186	Matryce do gięcia standardowych rurek i rur	—	57,0	250	—	—
22206	Matryce do gięcia standardowych rurek i rur	—	63,6	270	—	—
22216	Matryce do gięcia standardowych rurek i rur	—	70,0	315	—	—

Matryce do giętarek

Matryce do rur o dużej wytrzymałości

Nr katalogowy	Opis	Nominalny		Promień mm	Waga	
		calowy	metryczny (średn. zewn.)		funt.	kg
22236	Matryca do rur o dużej wytrzymałości	½	21,3	110	6.6	3
22246	Matryca do rur o dużej wytrzymałości	¾	26,9	137	8.8	4
22256	Matryca do rur o dużej wytrzymałości	1	33,7	190	6.6	3
22266	Matryca do rur o dużej wytrzymałości	1¼	42,4	220	20	9
22166	Matryca do rur o dużej wytrzymałości	1½	48,3	220	18.7	8,5
22196	Matryca do rur o dużej wytrzymałości	2	60,3	270	30	13,5
22226	Matryca do rur o dużej wytrzymałości	2½	76,1	420	67.2	30,5

Matryce do gięcia pod kątem 180°

Nr katalogowy	Opis	Nominalny		Promień mm	Waga	
		calowy	metryczny (średn. zewn.)		funt.	kg
22376	Wzorniki do gięcia pod kątem 180°	⅜	17,2	130	—	—
22386	Wzorniki do gięcia pod kątem 180°	½	21,3	130	—	—
22396	Matryce do gięcia pod kątem 180°	¾	26,9	130	—	—
22406	Matryce do gięcia pod kątem 180°	1	33,7	130	—	—
22416	Wzorniki do gięcia pod kątem 180°	1¼	42,4	130	—	—
22426	Wzorniki do gięcia pod kątem 180°	1½	48,3	140	—	—
28766	Wzorniki do gięcia pod kątem 180°	2	60,3	190	—	—

Uwaga: Matryce do gięcia pod kątem 180° należy używać wraz z nasadą gnącą pod kątem 180°.

Akcesoria

Nr katalogowy	Opis	Waga	
		funt.	kg
22346	Nasada gnąca 180° dla modelu HB382 (maks. 1½)	37.4	17,0
22356	Nasada gnąca 180° dla modelu HB383 (maks. 2)	37.4	17,0
22366	Nasada gnąca 180° dla modelu 3802 (maks. 1½)	37.4	17,0

Matryca do gięcia płaskowników pod kątem 180° (maks. 40 mm x 8 mm)

Nr katalogowy	Opis	Promień mm	Waga	
			funt.	kg
22466	Matryca do gięcia płaskowników pod kątem 180°	60	4.4	2,0
22476	Matryca do gięcia płaskowników pod kątem 180°	70	5.5	2,5
22486	Matryca do gięcia płaskowników pod kątem 180°	80	6.6	3,0
22496	Matryca do gięcia płaskowników pod kątem 180°	90	8.8	4,0
22506	Matryca do gięcia płaskowników pod kątem 180°	100	8.8	4,0
22516	Matryca do gięcia płaskowników pod kątem 180°	110	12.1	5,5
22526	Matryca do gięcia płaskowników pod kątem 180°	120	13.2	6,0
28536	Matryca do gięcia płaskowników pod kątem 180°	130	15.4	7,0

Uwaga: matryc do gięcia płaskowników pod kątem 180° należy używać wraz z nasadą gnącą do płaskowników 180°.

Akcesoria

Nr katalogowy	Opis	Waga	
		funt.	kg
22436	Nasada gnąca 180° dla modelu HB382	—	—
22446	Nasada gnąca 180° dla modelu 3802	—	—
22456	Nasada gnąca 180° dla modelu HB383	—	—

Akcesoria do giętarek

Akcesoria do giętarek hydraulicznych do rur 1¼" Giętarki hydrauliczne

Nr katalogowy	Opis	Waga	
		funt.	kg
26896	Ustawiacz suwów do modelu 3801E, 230 V	9.9	4,5
26906	Ustawiacz suwów do modelu 3801E, 400 V	3.3	1,5
21976	Wsporniki narożne 3801	3.3	1,5
22026	Kołek mocujący 3801	2.2	1,0
28796	Rama gnąca 3801	32.1	14,6
28846	Drewniana skrzynka 3801	23.3	10,6
28876	Drewniana skrzynka dla modelu 3801E	39.6	18,0

Akcesoria do giętarek hydraulicznych do rur 2"

Nr katalogowy	Opis	Waga	
		funt.	kg
26916	Ustawiacz suwów do modelu 3802E, 230 V	9.9	4,5
26926	Ustawiacz suwów do modelu 3802E/3812E, 400 V	7.7	3,5
37273	Wsporniki narożne HB382/HB382E	6.8	3,1
42533	Wsporniki narożne do modelu HBO382/HBO382E	12.1	5,5
37293	Kołek mocujący do modelu HB382/HB382E	0.8	0,4
42543	Kołek mocujący do modelu HBO382/HBO382E	4.4	2,0
38083	Rama gnąca do modelu HB382/HB382E	28.6	13,0
42523	Rama gnąca do modelu HBO382/HBO382E	65.0	29,5
28856	Drewniana skrzynka dla modelu 3802/HB382	29.9	13,6
28876	Drewniana skrzynka dla modelu 3802E/HB382E	39.6	18,0

Akcesoria do giętarek hydraulicznych do rur 3"

Nr katalogowy	Opis	Waga	
		funt.	kg
26916	Ustawiacz suwów do modelu 3813E, 230 V	9.9	4,5
26926	Ustawiacz suwów do modelu 3813E, 400 V	7.7	3,5
37278	Wsporniki narożne do modelu HB383/HB383E	22.0	10,0
38078	Rama gnąca do modelu HB383/HB383E	80.4	36,5
28866	Drewniana skrzynka dla modelu HB383	46.2	21,0
28886	Drewniana skrzynka dla modelu HB383E	63.9	29,0
38568	Przedłużacz do modelu 3"	—	—

Inter Global Sp.z o.o. 43-378 Rybarzowice, ul.Bielska 914 tel./fax: 338191700

Akcesoria do giętarek

Akcesoria do giętarek hydraulicznych do rur 4"

Nr katalogowy	Opis	Waga	
		funt.	kg
26126	Ustawiacz suwów do modelu 3814E, 230 V	9.9	4,5
26116	Ustawiacz suwów do modelu 3814E, 400 V	9.9	4,5
28776	Wsporniki narożne do modelu 3814E / 2"	12.1	5,5
28786	Wsporniki narożne do modelu 3814E / 4"	41.8	19,0
28836	Rama gnąca 3814	273.3	124,0
28896	Drewniana skrzynka 3814	143.3	65,0

Akcesoria do wszystkich giętarek hydraulicznych firmy RIDGID®

Nr katalogowy	Opis	Waga	
		funt.	kg
37813	Trójnóg obrotowy (do wszystkich modeli do 3")	16.5	7,5
14061	2,5 l oleju hydraulicznego	5.5	2,5
37618	Prostownica	2.2	1,0
37828	Zestaw kół transportowych (do modeli HB382, HB383, HB382E i HB383E)	4.8	2,2

Naprawa i konserwacja rur

- Szeroki asortyment z jednego źródła.
- Unikalna i wytrzymała konstrukcja.
- Szybka i niezawodna praca.

Typ	Liczba modeli	Str.
Pompy do ciśnieniowego testowania instalacji	2	9.2
Zamrażarki do rur	2	9.3
Pompy do usuwania kamienia kotłowego	2	9.5

Pompy do ciśnieniowego testowania instalacji

Testowanie wszystkich rodzajów instalacji, takich jak instalacje grzewcze, układy sprężonego powietrza i układy chłodnicze, układy smarowania, instalacje pożarowe. Automatyczne zawory do utrzymywania poziomu ciśnienia zapewniają łatwą kontrolę ciśnienia w układzie. Przeznaczone do instalacji zawierających wodę, olej i glikol etylenowy. W celu szybkiego napełniania testowanej instalacji, pompę można podłączyć do instalacji wodociągowej.

Ręczne pompy do testowania instalacji 1450

Funkcje

- Bardzo niewielki wysiłek potrzebny do obsługi urządzenia.
- Automatyczne utrzymywanie ciśnienia – bez zaworu zamykanego ręcznie.
- Filtry na dopływie i odpływie zapewniające większą niezawodność.
- Dwukierunkowe działanie dźwigni dla szybkiego napełnienia układu i wytworzenia ciśnienia.
- Pojemnik z tworzywa sztucznego o pojemności 13,5 l (woda, olej, glikol etylenowy).
- Pojemność / skok: 38 cm³.
- Konstrukcja z aluminium i PTFE wzbogaconego węglem, zapewniająca większą żywotność pompy tłokowej.

Nr katalogowy	Nr modelu	Opis	Waga		Std. Opakowanie
			funt.	kg	
50072	1450	Pompa do ciśnieniowego testowania instalacji, 50 barów	14.1	6,4	1
18811	1450C*	Pompa do ciśnieniowego testowania instalacji, 50 barów	14.1	6,4	1

** Model 1450C nie posiada manomentru (przyłącze BSPT ¼").*

Elektryczne pompy do testowania instalacji 1460-E

Funkcje

- 3-cylindrowa pompa nurnikowa z ceramicznymi tłokami zapewniająca powolne narastanie ciśnienia i większą żywotność.
- Układ umożliwiający szybkie odłączenia modułu sterującego i manometru. Można je pozostawić w testowanej instalacji. Pompę można wykorzystać do wytworzenia ciśnienia w innej instalacji przy użyciu drugiego modułu sterującego z wyposażenia pomocniczego.
- Zbiornik ze stali nierdzewnej (płyny nie zawierające kwasów).
- Natężenie przepływu wody: 9 l/min.
- Olej (SAE 30).

Nr katalogowy	Nr modelu	Opis	Waga		Std. Opakowanie
			funt.	kg	
19021	1460-E	Elektryczna pompa do testowania instalacji 230 V, 25 barów, 1580 W	44	20,0	1
19031	1460-E	Elektryczna pompa do testowania instalacji 115 V, 25 barów	44	20,0	1
19041	1460-E	Elektryczna pompa do testowania instalacji 230 V (instalacja szwajcarska), 25 barów	44	20,0	1

Nr katalogowy	Nr modelu	Opis	Waga		Std. Opakowanie
			funt.	kg	
43666	—	Moduł sterujący 25 barów	4.4	2,0	1
43676	—	Moduł sterujący 60 barów	4.4	2,0	1

Elektryczne zamrażarki do rur

Szybkie, elektryczne zamrażanie rur przy pracach konserwacyjnych i naprawach. Eliminuje konieczność opróżniania instalacji.
Zamrażarki RIDGID® SF-2300 i SF-2500 są samodzielnymi mini-urządzeniami chłodzącymi.

Zamrażarka SF-2300 SuperFreeze

Do zamrażania rur stalowych o średnicy od 12 do 35 mm i miedzianych o średnicy od 12 do 42 mm.

NOWOŚĆ

Szybka. Mocna sprężarka w połączeniu z głowicami do bezpośredniego zamrażania z 3 gniazdami na adaptery tworzy korki lodowe w zaledwie kilka minut.

Przenośna i solidna. Brak butli z gazem, zajmujących dużo miejsca. Samodzielne urządzenie w metalowej obudowie odpornej na warunku panujące w miejscu użytkowania, wyposażone w odporną na transport sprężarkę, jest łatwe do przenoszenia.

Bezpieczne. Brak niebezpiecznego suchego lodu i toksycznych oparów. Wykorzystuje czynnik chłodniczy niezawierający CFC.

Wygodne. Naprawy można wykonywać blisko zamarzniętej części rury bez potrzeby opróżniania całego układu.

Zaprojektowana do ciągłego zastosowania. Brak ryzyka wyczerpania suchego lodu podczas napraw.

Funkcje

- Mocna sprężarka o mocy 296 W.
- Głowice do bezpośredniego zamrażania z 3 gniazdami na adaptery zapewniające szybkie i optymalne zamrażanie.
- Większa elastyczność dzięki zastosowaniu adapterów w głowicy z 3 gniazdami na adaptery do rur miedzianych i stalowych o średnicy 12, 15, 22 i 35 mm.
- Wąż przyłączony prostopadle do głowicy zamrażającej, ułatwiający pracę w ograniczonych przestrzeniach i na rurach ułożonych blisko ścian i podłóg.
- Gumowe węże o grubości 2,5 mm i długości 1,98 m ze sprężynami ochronnymi, zapewniającymi większą żywotność węży.
- Unikalna formuła nieskapującego z głowic żelu zamrażającego, skracającego czas zamrażania.

Wyposażenie standardowe

- Urządzenie SF-2300 SuperFreeze.
- Głowica zamrażająca z gniazdami na adaptery 18, 28 i 42 mm.
- Zestaw dwóch adapterów 12/15/22/35 mm do rur miedzianych / stalowych.
- Zestaw 2 pasków Velcro®.
- 1 Klamra zaciskowa.
- 1 Butelka aerozolu.
- 1 butelka żelu zamrażającego (237 ml).

Nr katalogowy	Nr modelu	Opis	Waga		Std. Opakowanie
			funt.	kg	
41078	SF-2300	Zamrażarka do rur, 230 V	58	26,3	1
42838	-	Zestaw adapterów 12 mm (2)	-	-	1
42853	-	Zestaw adapterów 15 mm (2)	-	-	1
42843	-	Zestaw adapterów 22 mm (2)	-	-	1
42833	-	Zestaw adapterów 35 mm (2)	-	-	1
69707	-	Paski Velcro (2)	-	-	1
65942	-	Klamra zaciskowa	-	-	1
74946	-	Żel zamrażający (butelka, 237 ml)	-	-	1
60776	-	Butelka aerozolu	-	-	1

Uwaga: Należy zawsze upewnić się, że głowice i węże zamrażaki SuperFreeze są całkowicie rozmrożone przed ich zdjęciem z rury.
NIE WOLNO ich zdejmować na siłę przy użyciu jakichkolwiek narzędzi, gdyż może to spowodować trwałe uszkodzenie głowic i węży.

(TOOLTIP) Zamrażarka SF-2300 jest przystosowana do częstego użycia na rurach o niewielkiej średnicy (rurach stalowych o średnicy do 1¼" (32 mm) i miedzianych o średnicy 42 mm) w zastosowaniach komercyjnych. Do szybszego zamrażania rur o dużej średnicy zalecamy użycie modelu SF-2500 (patrz następna strona).

Zamrażarka model SF-2500

Do szybkiego zamrażania rur o średnicach do 2½" (65 mm).

NOWOŚĆ

SF-2500

Narzędzie do zamrażania rur eliminuje koszty i niedogodności związane z zatrzymaniem i czyszczeniem instalacji.

Zamrażarka do rur SuperFreeze jest łatwym w użyciu urządzeniem od zamrażania rur, które umożliwia wykonawcy utrzymanie działania instalacji wodnych podczas napraw. RIGID SF-2500 jest miniaturowym urządzeniem do zamrażania kierującym niezależny czynnik chłodniczy do swoich aluminiowych głowic zamrażających. Tworzy ono korek lodowy w zaledwie 6 minut w rurze miedzianej ½" (12 mm) i można je stosować do zamrażania rur miedzianych o średnicy do 2½" (65 mm) lub rur stalowych o średnicy do 2" (50 mm). Po zatkaniu rury można przystąpić do napraw, gdy korek lodowy jest utrzymywany przez urządzenie. Teraz urządzenie jest dostarczane w zestawie ze specjalnie opracowanym żelem zamrażającym, który przyspiesza zamrażanie. Żelu należy używać w celu zamrożenia głowic przed ich założeniem na rurę.

SF-2500

Zastosowanie:..... Rura miedziana: ½ - 2½" (12 - 65 mm). Rura stalowa: ½ - 2" (12 - 50 mm).
Sprężarka: ..... obrotowa, 230 V, 50 Hz, 2,4 A, 505 W.
Czynnik chłodniczy: ..... R-507.
Masa: ..... 55 funtów (25 kg).
Długość węża: ..... 2,6 m (zasięg do 5,2 m).
Wymiary: ..... 22⅞" (58 cm) x 11" (28 cm) x 14½" (37 cm) (dł. x szer. x wys.).

Wyposażenie standardowe

- Urządzenie SuperFeeze.
- 2 paski Velcro®.
- 1 Butelka aerozolu.
- 1 Klamra zaciskowa.
- 1 butelka żelu zamrażającego (237 ml).
- Zestaw 2 adapterów do rur o średnicach ½" i ¾" (12 i 20 mm).
- Wymiary standardowe pasujące do głowicy zamrażającej: 1" (25 mm), 1¼" (32 mm), 1½" (40 mm) i 2" (50 mm).

Informacje dotyczące zamawiania

Nr katalogowy	Nr modelu	Opis	Waga	
			funt.	kg
68832	SF-2500	Zamrażarka do rur, 230 V	55	25

Wyposażenie pomocnicze

Nr katalogowy	Opis
68862	Zestaw 2 adpaterów końcowych ½" Fe (22 mm)
72422	Zestaw 2 adpaterów końcowych ¾" Fe (28 mm)
66986	Zestaw 2 adpaterów końcowych z 12 mm na 15/16 mm
65976	Zestaw 2 adapterów końcowych ⅜" Fe (18 mm), ½" Fe (22 mm)
65942	Klamra zaciskowa
69707	Paski Velcro (zestaw 2 szt)
74946	Żel chłodzący (1 butelka 237 ml)
60776	Butelka aerozolu

Uwaga: Należy zawsze upewnić się, że głowice i węże zamrażaki SuperFreeze są całkowicie rozmrożone przed ich zdjęciem z rury. NIE WOLNO ich zdejmować na siłę przy użyciu jakichkolwiek narzędzi, gdyż może to spowodować trwałe uszkodzenie głowic i węży.

(TOOLTIP) W przypadku stosowania w wysokiej temperaturze otoczenia zamrażany obszar należy owinąć izolacją, aby nasilić proces zamrażania głowic.

Pompy do usuwania kamienia kotłowego

Do usuwania kamienia kotłowego i regeneracji instalacji.

DP-24

DP-13

Funkcje

- Czyści skutecznie wszystkie układy zamknięte.
- Zawór zwrotny do zmiany kierunku przepływu o wysokiej skuteczności umożliwia usuwanie kamienia kotłowego po obu stronach.
- Przeznaczone do usuwania kamienia kotłowego z kotłów, wymienników ciepła, zamkniętych układów grzewczych.
- Kamień kotłowy osadzający się wewnątrz układu zamkniętego znacząco zmniejsza jego wydajność. Dostępne są dwie pompy spełniające określone wymagania z zakresie konsweracji.
- Obie pompy mają budowę pionową co zapewnia większy i silniejszy przepływ.

Nr katalogowy	Nr modelu	Silnik	Zastosowania		Waga		Std. Opakowanie
			Usuwanie kamienia kotłowego	Regeneracja	funt.	kg	
57276	DP-13	0,15 HP, 110 W, 230 V	•	–	13¼	6,0	1
34051	DP-24	0,45 HP, 330 W, 230 V	•	•	19¾	9,0	1

Nr katalogowy	Nr modelu	Natężenie przepływu l / min	Wysokość wypływu (w m)	Pojemność zbiornika l	Długość przewodu elastycznego m	Przyłącze (w calach)	Dołączone adaptery cal	Maksymalna temp. °C
57276	DP-13	40	10	13	2 x 2	½"	⅜", ¾"	50
34051	DP-24	90	20	35	2 x 2	½"	⅜", ¾"	50

(TOOLTIP) Ważne jest, aby w przypadku pomp z osią pionową stosować właściwe płyny do usuwania kamienia kotłowego. Aby uzyskać listę odpowiednich płynów, należy skontaktować się z dystrubutorem urządzenia. Zawierają one zawsze środki przeciwpieniące. W celu zapewnienia bezpiecznego obchodzenia się i stosowania produktów chemicznych należy stosować się do instrukcji producentów.

Zaciskarki

- Automatyczne wykonywanie cykli zaciskania gwarantuje uzyskanie takiej samej niezawodności i wodoszczelności złącza za każdym razem.
- Doskonałość wykonania gwarantuje znakomitą jakość i trwałość — z dożywotnią gwarancją firmy RIDGID.

Typ	Liczba modeli	Zakres średnic mm	Str.
Kompaktowy model bezprzewodowy 24 kN	5	12 - 35	10.4
Szczęki kompakt	24	12 - 35	10.5
Standardowy model bezprzewodowy 32 kN	8	10 - 108	10.6
Standardowy model przewodowy 32 kN	8	10 - 108	10.7
Szczęki standard	27	12 - 54	10.8

Tabela wyboru

Zaciskarki

RP 210-B strona 10.4	Szczęki	Siła zaciskania	Zasilanie	Miedź / stal / stal nierdzewna cm	PEX / wielowarstwowe Zakres średnic rur mm	Masa z akumulatorem kg	Obrotowy bęben	Charakterystyka
	Kompaktowe szczęki: • do systemów pasowania wtłaczanego V/TH/U/RF	24 kN	Akumulator litowo-jonowy 18 V	12 - 35	14 - 32	2,5	270°	Ta zaciskarka jest o 25% lżejsza niż nasz poprzedni model, czego efektem jest większa wydajność przy mniejszym zmęczeniu. Jest także mniejsza i bardziej kompaktowa, dzięki czemu łatwiej mieści się w ciasnych przestrzeniach. RP 210-B stanowi doskonały wybór w przypadku rur miedzianych i ze stali nierdzewnej o średnicy 12 - 35 mm oraz rur wielowarstwowych o średnicy 14 - 32 mm. Ma także obrotowy bęben (270°), ułatwiający pracę w ciasnych miejscach.
RP 340-B strona 10.6								**Charakterystyka**
	Standardowe szczęki: • do systemów pasowania wtłaczanego V/TH/U	32 kN	Akumulator litowo-jonowy 18 V. Opcjonalnie: przewodowa z zasilaczem	12 - 108	10 - 75	3,2	270°	**Przy wadze i rozmiarom mniejszym odpowiednio nawet o 30 i 15% w stosunku do poprzednich modeli** zaciskarka RP 340-B oferuje tę samą funkcjonalność i trwałość, ale jest znacznie lżejsza i bardziej kompaktowa. Model RP 340-B oferuje również lampkę LED i okresy międzyserwisowe wydłużone do 42.000 cykli.
RP 340-C strona 10.7								**Charakterystyka**
	Standardowe szczęki: • do systemów pasowania wtłaczanego V/TH/U	32 kN	Przewodowa z zasilaczem. Opcjonalnie: akumulator litowo-jonowy 18 V	12 - 108	10 - 75	3,53	270°	Aby cieszyć się wszystkimi zaletami narzędzia przewodowego, wybierz zaciskarkę RP 340-C z zasilaczem. Przy identycznych cechach, funkcjonalności i trwałości, co wersja z zasilaniem akumulatorowym, zaciskarka RP 340-C oferuje dużo większą wydajność w miejscu pracy. Przy masie mniejszej o 23% w porównaniu z poprzednim modelem przewodowym, RP 340-C jest naszą najlżejszą zaciskarką przewodową. Przewodowy zasilacz modelu RP 340-C można łatwo odłączyć i zamienić (opcjonalnie) na odłączany 18-woltowy akumulator litowo-jonowy, dzięki czemu mona korzystać zarówno z zalet zaciskarki przewodowej, jak i akumulatorowej.

Szczęki zaciskarki

Kompaktowe szczęki zaciskarki do użytku z modelami RIDGID RP 100-B i RP 210-B													
Kompaktowe szczęki	**12 mm**	**14 mm**	**15 mm**	**16 mm**	**18 mm**	**20 mm**	**22 mm**	**25 mm**	**26 mm**	**28 mm**	**32 mm**	**32 mm HE***	**35 mm**
Profil V	22588	22593	22598	22603	22608	–	22613	–	–	22618	–	–	33158
Profil TH	–	24708	–	24713	24718	24723	–	–	24728	–	24733	24738*	–
Profil U	–	22908	–	22913	22918	22923	–	22928	–	–	22933	–	–
Profil RF	–	–	–	22863	–	30533	–	22883	–	–	22903	–	–

**Do systemów Henco.*

Standardowe szczęki zaciskarki do użytku z modelami RIDGID RP 330-B, RP 330-C, RP 300, RP 300-B, RP 10-S, RP 340-B i RP 340-C															
Standardowe szczęki	**12 mm**	**14 mm**	**15 mm**	**16 mm**	**18 mm**	**20 mm**	**22 mm**	**25 mm**	**26 mm**	**28 mm**	**32 mm**	**32 mm HE***	**35 mm**	**42 mm**	**54 mm**
Profil V	83096	86256	83106	86266	83116	–	83126	–	–	83136	–	–	83146	83156	83166
Profil TH	–	86536	–	86546	86556	86566	–	–	86576	–	86586	86596*	–	–	–
Profil U	–	86616	–	86626	86636	86646	–	86656	–	–	86666	–	–	–	–

**Do systemów Henco.*

(TOOLTIP) Rozwiertak wewnętrzno-zewnętrzny RIDGID nr 227S, wykonany ze stali hartowanej, idealnie nadaje się do szybkiego, czystego rozwiercania od wewnątrz i stępiania ostrych krawędzi z zewnątrz rur miedzianych, stalowych i ze stali nierdzewnej o średnicy 12 - 54 mm (patrz str. 3.17).

Najszybsze, najbardziej niezawodne zaciskarki

		Kompaktowa 24 kN	Standardowa 32 kN	
Funkcje	**Zalety**	**RIDGID RP 210-B**	**RIDGID RP 340-B**	**RIDGID RP 340-C**
Masa (z akumulatorem)	Niska masa, maksymalny komfort.	2,5 kg	3,2 kg	3,53 kg
Źródło zasilania	Wygoda i maksymalna przenośność.	Akumulator litowo-jonowy 18 V	Akumulator litowo-jonowy 18 V (opcjonalnie: zasilacz)	Przewodowa z zasilaczem (opcjonalnie: akumulator litowo-jonowy 18 V)
Obrotowy bęben	Obrotowy bęben umożliwia dostęp do najbardziej ciasnych miejsc.	270º	270º	270º
Przybliżony czas cyklu	Najkrótszy czas cyklu, zapewniający maksymalną szybkość wykonywania wszystkich połączeń.	5 sekund	4 sekundy	4 sekundy
Wykonywanie cykli zaciskania	Cykl przebiega automatycznie po rozpoczęciu zaciskania, zapewniając niezawodność każdego połączenia.	✔	✔	✔
Automatyczne wsuwanie imaka	Imak automatycznie wraca do pozycji wyjściowej, zapewniając maksymalną szybkość wykonywania każdego połączenia.	✔	✔	✔
Czujnik zamknięcia bolca szczęk	Zapobiega rozpoczęciu cyklu, gdy bolec nie jest w pełni wsunięty, eliminując ryzyko uszkodzenia narzędzia.	✔	✔	✔
Automatyczne przypominanie o konserwacji	Automatyczne przypominanie o kalibracji zapewniającej optymalną wydajność po 30.000 cykli (RP 210-B) lub 40.000 cykli (RP 340-B i RP 340-C).	✔	✔	✔
Czujnik wysokiej temperatury	Temperatura robocza RP 210-B wynosi od 15˚ do 140˚F (od -10˚ do 60˚C).	✔		
	Temperatura robocza RP 340-B wynosi od 15˚ do 122˚F (od -10˚ do 50˚C).		✔	
	Temperatura robocza RP 340-C wynosi od 15˚ do 122˚F (od -10˚ do 50˚C).			✔
Czujnik niskiej energii akumulatora	Ostrzega użytkownika o niewystarczającej energii akumulatora, zapewniając maksymalną niezawodność przy każdym połączeniu.	✔	✔	
Uchwyt pistoletowy	Wyjątkowo dobrze wyważony, zmniejszając zmęczenie operatora.	✔	✔	✔

Ridge Tool jest światowym liderem w dziedzinie techniki zaciskania (Pressing Technology™), wytwarzającym wysokowydajne narzędzia RIDGID, oferujące dużą szybkość i niezawodność obróbki łączników miedzianych, stalowych, ze stali nierdzewnej, PEX i wielowarstwowych.

Inter Global Sp.z o.o. 43-378 Rybarzowice, ul.Bielska 914 tel./fax: 338191700

Kompaktowa zaciskarka akumulatorowa o nacisku 24 kN

Zakres średnic rur miedzianych, stalowych i ze stali nierdzewnej od 12 do 35 mm
Zakres średnic rur PEX i wielowarstwowych od 14 do 32 mm

Zaciskarka kompaktowa Model RP 210-B

Model RP 210-B umożliwia szybkie i niezawodne łączenie armatury miedzianej, ze stali nierdzewnej, PEX i wielowarstwowej. Jest on o 5 cm krótszy i o 25% lżejszy niż nasz poprzedni model kompaktowy, czego efektem jest większa wydajność przy mniejszym zmęczeniu. Szczęka z możliwością obrotu o 270º ułatwia dostęp do ciasnych miejsc. Dzięki sile imaka hydraulicznego wynoszącej 24 kN model 210-B oferuje większy zakres średnic rur niż każda inna spośród dostępnych zaciskarek kompaktowych. Dzięki nowej konstrukcji okresy między serwisowaniem modelu 210-B wydłużono do 32.000 cykli.

Dane techniczne

- Zakres średnic rur: od 12 do 35 mm w przypadku rur miedzianych, stalowych i ze stali nierdzewnej; od 14 do 32 mm w przypadku rur PEX / wielowarstwowych.
- Kompatybilna z wszystkimi kompaktowymi narzędziami do zaciskania RIDGID®.
- Obrót bębna / szczęk o 270˚.
- Akumulator: litowo-jonowy 18 V, 2.0 Ah.
- Ładowarka: 230 V.
- Siła imaka hydraulicznego: 24 kN.
- Masa: 2,5 kg z akumulatorem.
- Zakres temperatur pracy: od 15˚F do 122˚F (od -10˚C do 60˚C).
- Przybliżony czas cyklu: 5 sekund.
- Bardzo długie okresy między serwisowaniem. Przypomnienie po 30.000 / wyłączenie po 32.000 cykli zaciskania.
- Zawartość zestawu standardowego: zaciskarka RP 210-B, 1 akumulator litowo-jonowy, ładowarka i futerał do przenoszenia.

Obsługa jedną ręką.

Szczęki kompaktowe do rur miedzianych, stalowych, ze stali nierdzewnej, PEX i wielowarstwowych.

Patrz strona 10.5

Zaciskarka kompaktowa Model RP 210-B z zestawami szczęk

Nr katalogowy	Opis	Waga kg	Std. Opakowanie
44166	RP 210-B z futerałem, akumulatorem i ładowarką	8,20	1
44176	RP 210-B z futerałem, akumulatorem, ładowarką i szczękami V 15 - 22 - 28 mm	9,50	1
43878	RP 210-B z futerałem, akumulatorem, ładowarką i szczękami V 16 - 22 - 28 mm	9,50	1
44186	RP 210-B z futerałem, akumulatorem, ładowarką i szczękami U 16 - 20 - 25 mm	9,50	1
44196	RP 210-B z futerałem, akumulatorem, ładowarką i szczękami TH 16 - 20 - 26 mm	10	1
44206	RP 210-B z futerałem, akumulatorem, ładowarką i szczękami RF 16 - 20 - 25 mm	10,30	1

Wyposażenie pomocnicze

Nr katalogowy	Opis	Waga kg	Std. Opakowanie
31023	Futerał do przenoszenia	4,50	1
43333	Ładowarka 230 V	0,72	1
43323	Akumulator litowo-jonowy 18 V 2,0 Ah	0,47	1
43328	Akumulator litowo-jonowy 18 V 4.0 Ah	0,71	1

Kompaktowe szczęki zaciskarki

Kompaktowe szczęki zaciskarki RIDGID są o 40% lżejsze i o 33% mniejsze niż szczęki standardowe, dzięki czemu mieszczą się w ciasnych przestrzeniach. Kompaktowe szczęki zaciskarki RIDGID są kompatybilne tylko z zaciskarkami kompaktowymi RIDGID (RP 100-B, RP 210-B).

Miedź, stal i stal nierdzewna

Kompaktowe V

Szczęki kompaktowe do systemów V

Kompaktowe szczęki V

Nr katalogowy	Opis	Waga kg	Std. Opakowanie
22588	Kompaktowe V 12 mm	0,94	1
22593	Kompaktowe V 14 mm	0,98	1
22598	Kompaktowe V 15 mm	0,98	1
22603	Kompaktowe V 16 mm	0,98	1
22608	Kompaktowe V 18 mm	1,00	1
22613	Kompaktowe V 22 mm	1,00	1
22618	Kompaktowe V 28 mm	1,00	1
33158	Kompaktowe V 35 mm	1,10	1

PEX / wielowarstwowe

Kompaktowe TH

Szczęki kompaktowe do systemów TH

Kompaktowe szczęki TH

Nr katalogowy	Opis	Waga kg	Std. Opakowanie
24708	Kompaktowe TH 14 mm	1,16	1
24713	Kompaktowe TH 16 mm	1,16	1
24718	Kompaktowe TH 18 mm	1,16	1
24723	Kompaktowe TH 20 mm	1,16	1
24728	Kompaktowe TH 26 mm	1,36	1
24733	Kompaktowe TH 32 mm	1,36	1
24738*	Kompaktowe* TH 32HE mm	1,36	1

** Do systemów Henco*

PEX / wielowarstwowe

Kompaktowe U

Szczęki kompaktowe do systemów U

Kompaktowe szczęki U

Nr katalogowy	Opis	Waga kg	Std. Opakowanie
22908	Kompaktowe U 14 mm	1,04	1
22913	Kompaktowe U 16 mm	1,04	1
22918	Kompaktowe U 18 mm	1,04	1
22923	Kompaktowe U 20 mm	1,04	1
22928	Kompaktowe U 25 mm	1,26	1
22933	Kompaktowe U 32 mm	1,26	1

PEX / wielowarstwowe

Kompaktowe RF

Szczęki kompaktowe do systemów RF

Kompaktowe szczęki RF

Nr katalogowy	Opis	Waga kg	Std. Opakowanie
22863	Kompaktowe RF 16 mm	1,04	1
30533	Kompaktowe RF 20 mm	1,04	1
22883	Kompaktowe RF 25 mm	1,26	1
22903	Kompaktowe RF 32 mm	1,26	1

Standardowa zaciskarka akumulatorowa o nacisku 32 kN

Zakres średnic rur miedzianych, stalowych i ze stali nierdzewnej od 12 do 108 mm
Zakres średnic rur PEX i wielowarstwowych od 10 do 75 mm

Zestaw RP 340-B

RP 340-B

Szczęki standardowe do systemów V, U i TH. Patrz strona 10.8.

NOWOŚĆ

Zaciskarka akumulatorowa Model RP 340-B

Ultra kompaktowa zaciskarka nowej generacji o nacisku 32 kN, o rozmiarze i masie zbliżonej do narzędzia kompaktowego. Serwis wymagany dopiero po 42.000 cykli zaciskania!

Przy wadze i rozmiarom mniejszym odpowiednio o 30 i 15% w stosunku do poprzednich modeli zaciskarka RP 340-B oferuje tę samą funkcjonalność i trwałość, ale jest znacznie lżejsza i bardziej kompaktowa. Model RP 340-B oferuje również lampkę LED i okresy międzyserwisowe wydłużone do 42.000 cykli.

Dane techniczne

- Zakres średnic rur: 10 - 108 mm.
- Obrót bębna / szczęk o 270˚.
- Siła imaka hydraulicznego: 32 kN.
- Masa: 3,2 kg (w tym akumulator litowo-jonowy 18 V).
- Zakres temperatur pracy: od 15˚F do 122˚F (od -10˚C do 50˚C).
- Przybliżony czas cyklu: 4 sekundy.
- Lampka LED umożliwiająca pracę w ciemności lub przy słaby oświetleniu.
- Bardzo długie okresy między serwisowaniem. Przypomnienie po 40.000 / wyłączenie po 42.000 cykli zaciskania.
- Standardowy zestaw zawiera: zaciskarkę RP 340, ładowarkę 230 V, 18-woltowy akumulator litowo-jonowy 2.0 A oraz futerał.
- Kompatybilna z wszystkimi standardowymi szczękami firmy RIDGID i innych producentów.
- Do użytku z rurami miedzianymi, stalowymi, ze stali nierdzewnej, PEX i wielowarstwowymi.

Zaciskarka akumulatorowa Model RP 340-B z zestawami szczęk

Nr katalogowy	Opis	Waga kg	Std. Opakowanie
43238	RP 340-B z futerałem, akumulatorem i ładowarką	8,6	1
43243	RP 340-B z futerałem, akumulatorem, ładowarką i szczękami V 15 - 18 - 22 mm	14,1	1
43248	RP 340-B z futerałem, akumulatorem, ładowarką i szczękami V 15 - 22 - 28 mm	14,1	1
43253	RP 340-B z futerałem, akumulatorem, ładowarką i szczękami V 18 - 22 - 28 mm	14,1	1
43258	RP 340-B z futerałem, akumulatorem, ładowarką i szczękami TH 16 - 18 - 20 mm	14,1	1
43263	RP 340-B z futerałem, akumulatorem, ładowarką i szczękami TH 16 - 20 - 26 mm	14,1	1
43268	RP 340-B z futerałem, akumulatorem, ładowarką i szczękami U 16 - 18 - 20 mm	14,1	1
43273	RP 340-B z futerałem, akumulatorem, ładowarką i szczękami U 16 - 20 - 25 mm	14,1	1

Wyposażenie pomocnicze

Nr katalogowy	Opis	Waga kg	Std. Opakowanie
43333	Ładowarka 230 V	0,72	1
43343	Plastikowy futerał do przenoszenia	4,68	1
43323	Akumulator litowo-jonowy 18 V 2.0 Ah	0,47	1
43328	Akumulator litowo-jonowy 18 V 4.0 Ah	0,71	1
43338*	Zasilacz 230 V (przewód 5 m)	0,80	1

** Wyposażenie opcjonalne*

(TOOLTIP) W celu uzyskania optymalnej wydajności akumulatory należy ładować w temperaturze powyżej 50˚F (10˚C) i poniżej 104˚F (40˚C).

Standardowa zaciskarka przewodowa o nacisku 32 kN

Zakres średnic rur miedzianych, stalowych i ze stali nierdzewnej od 12 do 108 mm
Zakres średnic rur PEX i wielowarstwowych od 10 do 75 mm

NOWOŚĆ

Zaciskarka przewodowa Model RP 340-C

Ultra kompaktowa zaciskarka nowej generacji o nacisku 32 kN. Nasza najlżejsza zaciskarka przewodowa. Serwis wymagany dopiero po 42.000 cykli zaciskania!

Aby cieszyć się wszystkimi zaletami zaciskarki przewodowej, wybierz model RP 340-C z zasilaczem (z 5-metrowym przwodem). Zaciskarka RP 340-C oferuje tę samą funkcjonalność i trwałość co model RP 340-B, ale zapewnia większą wydajność. Przy masie mniejszej o 23% w porównaniu z poprzednim modelem przewodowym, RP 340-C jest naszą najlżejszą zaciskarką przewodową. Przewodowy zasilacz modelu RP 340-C można łatwo odłączyć i zamienić (opcjonalnie) na odłączany 18-woltowy akumulator litowo-jonowy, dzięki czemu można korzystać zarówno z zalet zaciskarki przewodowej, jak i akumulatorowej.

Dane techniczne:

- Zakres średnic rur: 10 - 108 mm.
- Obrót bębna / szczęk o 270˚.
- Siła imaka hydraulicznego: 32 kN.
- Masa: 3,53 kg (w tym zasilacz 230 V).
- Długość przewodu: 5 m.
- Zakres temperatur pracy: od 15˚F do 122˚F (od -10˚C do 50˚C).
- Przybliżony czas cyklu: 4 sekundy.
- Lampka LED umożliwiająca pracę w ciemności lub przy słaby oświetleniu.
- Bardzo długie okresy między serwisowaniem. Przypomnienie po 40.000 / wyłączenie po 42.000 cykli zaciskania.
- Standardowy zestaw zawiera: zaciskarkę RP 340, zasilacz 230 V i futerał.
- Kompatybilna ze standardowymi szczękami firmy RIDGID i innych producentów.
- Do użytku z rurami miedzianymi, stalowymi, ze stali nierdzewnej, PEX i wielowarstwowymi.

Szczęki standardowe do systemów V (metalowych)
Patrz strona 10.8

Szczęki standardowe do systemów U i TH

Zaciskarka przewodowa Model RP 340-C z zestawami szczęk

Nr katalogowy	Opis	Waga kg	Std. Opakowanie
43283	RP 340-C + zasilacz + futerał	8,20	1
43288	RP 340-C + zasilacz + futerał + szczęki V 15 - 18 - 22 mm	13,70	1
43293	RP 340-C + zasilacz + futerał + szczęki V 15 - 22 - 28 mm	13,70	1
43298	RP 340-C + zasilacz + futerał + szczęki V 18 - 22 - 28 mm	13,70	1
43303	RP 340-C + zasilacz + futerał + szczęki TH 16 - 18 - 20 mm	13,70	1
43308	RP 340-C + zasilacz + futerał + szczęki TH 16 - 20 - 26 mm	13,70	1
43313	RP 340-C + zasilacz + futerał + szczęki U 16 - 18 - 20 mm	13,70	1
43318	RP 340-C + zasilacz + futerał + szczęki U 16 - 20 - 25 mm	13,70	1

Wyposażenie pomocnicze

Nr katalogowy	Opis	Waga kg	Std. Opakowanie
43343	Plastikowy futerał do przenoszenia	4,68	1
43338	Zasilacz 230 V (przewód 5 m)	0,80	1
43323	Akumulator litowo-jonowy 18 V 2.0 Ah	0,47	1
43328	Akumulator litowo-jonowy 18 V 4.0 Ah	0,71	1
43333	Ładowarka 230 V	0,72	1

(TOOLTIP) Regularna kontrola i czyszczenie szczęk w celu usunięcia pozostałości materiału w pobliżu ich końcówek zapobiega powstawaniu zadziorów na armaturze i przywieraniu szczęk do armatury po zaciśnięciu.

Inter Global Sp.z o.o. 43-378 Rybarzowice, ul.Bielska 914 tel./fax: 338191700

Standardowe szczęki zaciskarki

Standardowe szczęki zaciskarki zaprojektowano we współpracy z producentem armatury, co daje gwarancję kompatybilności. Wszystkie standardowe szczęki RIDGID są kompatybilne ze wszystkimi standardowymi zaciskarkami RIDGID (RP 300, RP 300-B, RP 330-B, RP 330-C, RP 10-S, RP 340-B i RP 340-C).

Miedź, stal i stal nierdzewna

Szczęki standardowe do systemów V

Standardowe szczęki V

Nr katalogowy	Opis	Waga kg	Std. Opakowanie
83096	Standardowe V 12 mm	1,70	1
86256	Standardowe V 14 mm	1,72	1
83106	Standardowe V 15 mm	1,72	1
86266	Standardowe V 16 mm	1,78	1
83116	Standardowe V 18 mm	1,78	1
83126	Standardowe V 22 mm	1,86	1
83136	Standardowe V 28 mm	1,92	1
83146	Standardowe V 35 mm	2,02	1
83156	Standardowe V 42 mm	2,98	1
83166	Standardowe V 54 mm	4,28	1

Zestawy standardowych szczęk V

Nr katalogowy	Opis	Waga kg	Std. Opakowanie
34221	Szczęki V 15 - 18 - 22 - 28 mm w plastikowej skrzynce	8,40	1
35381	Szczęki V 12 - 15 - 22 - 28 mm w plastikowej skrzynce	8,40	1

PEX / wielowarstwowe

Standardowe TH

Szczęki standardowe do systemów TH

Standardowe szczęki TH

Nr katalogowy	Opis	Waga kg	Std. Opakowanie
86536	Standardowe TH 14 mm	1,70	1
86546	Standardowe TH 16 mm	1,72	1
86556	Standardowe TH 18 mm	1,78	1
86566	Standardowe TH 20 mm	1,86	1
86576	Standardowe TH 26 mm	1,92	1
86586	Standardowe TH 32 mm	2,02	1
86596	Standardowe HE* TH 32 mm	2,98	1

** Do systemów Henco*

Zestaw standardowych szczęk TH

Nr katalogowy	Opis	Waga kg	Std. Opakowanie
35331	Szczęki TH 16 - 18 - 20 - 26 mm w metalowej skrzynce	8,40	1

PEX / wielowarstwowe

Standardowe U

Szczęki standardowe do systemów U

Standardowe szczęki U

Nr katalogowy	Opis	Waga kg	Std. Opakowanie
86616	Standardowe U 14 mm	1,70	1
86626	Standardowe U 16 mm	1,72	1
86636	Standardowe U 18 mm	1,78	1
86646	Standardowe U 20 mm	1,86	1
86656	Standardowe U 25 mm	1,92	1
86666	Standardowe U 32 mm	2,02	1

Zestaw standardowych szczęk U

Nr katalogowy	Opis	Waga kg	Std. Opakowanie
35341	Szczęki U 16 - 18 - 20 - 25 mm w metalowej skrzynce	8,40	1

Diagnostyka, przeglądy i lokalizowanie

Produkty diagnostyczne firmy RIDGID® wyznaczają standard odporności i trwałości w połączeniu z technologią potrzebną do ukończenia prac. Do tych produktów należą:

- Systemy kontroli wizyjnej RIDGID SeeSnake® wyznaczające standard niezawodności i manewrowości.
- Najłatwiejszy w obsłudze lokalizator NaviTrack Scout®. Idealny do lokalizowania sond.
- Ręczne kamery inspekcyjne RIDGID służące do diagnozowania i rozwiązywania problemów w ograniczonych przestrzeniach.
- Ręczne urządzenia diagnostyczne RIDGID umożliwiające proste, szybkie i dokładne odczyty.

Kontrola wizyjna ścieków i kanałów	Średnica rury		Długość przewodu		Numer strony
	cale	mm	stopy	m	
Mini-SeeSnake	1½ - 8	40 - 200	100 / 200	30 / 61	11.6
SeeSnake	2 - 12	50 - 300	200 / 325	61 / 99	11.6
SeeSnake Compact	1½ - 6	40 - 150	100	30	11.7
SeeSnake microDrain™	1¼ - 3 / 4*	32 - 75 / 100*	30 / 65	10 / 20	11.8
SeeSnake microReel™	1½ - 4 / 5*	40 - 100 / 125*	100	30	11.9
SeeSnake nanoReel	¾ - 2	20 - 50	85	25	11.10
Monitory i rejestratory	–	–	–	–	11.11

** Mniejsza średnica obowiązuje w przypadku użytkowania wraz z produktem microEXPLORER lub micro CA-300, a większa w przypadku użytkowania z monitorem SeeSnake.*

Interfejsy cyfrowe	Numer strony
Interfejs laptop	11.14
Oprogramowanie kontroli cyfrowej SeeSnake HQ™	11.15

Ręczne urządzenia kontroli wizualnej	Waga		Długość przewodu		Średnica kamery		Numer strony
	funt.	kg	stopy	m	cale	mm	
micro CA-25	1.5	0,68	3	0,9	0.7	17	11.17
micro CA-100	1.7	0,76	3 - 30	0,9 - 9	0.7	17	11.18
micro CA-300	5.5	2,5	3 - 30	0,9 - 9	0.7	17	11.19

Ręczne urządzenia diagnostyczne	Waga		Numer strony
	funt.	kg	
Termometr bezdotykowy na podczerwień micro IR-100	0.5	0,2	11.21
Wykrywacz gazów palnych micro CD-100	1.0	0,45	11.22
Dalmierz laserowy micro LM-100	0.5	0,2	11.23

Lokalizacja uzbrojenia	Waga		Liczba standardowych częstotliwości			Numer strony
	funt.	kg	Pasywne	Lokalizacja linii	Sonda	
SeekTech® SR-20	3.5	1,6	7	4	7	11.26
SeekTech SR-60	5.1	2,3	7	6	7	11.27
Nadajniki	–		–	–	–	11.28

Lokalizacja instalacji kanalizacyjnych i wodociągowych	Waga		Liczba standardowych częstotliwości			Numer strony
	funt.	kg	Pasywne	Lokalizacja linii	Sonda	
NaviTrack Scout®	3	1,4	2	3	4	11.30
Nadajniki	–		–	–	–	11.31

Narzędzia RIDGID® to maszynki do robienia pieniędzy. Każde z nich oferuje łatwe w użyciu funkcje potrzebne do właściwego wykonania pracy i szybkiego zwiększenia opłacalności. Ich wysoka jakość wydłuża ich okres użytkowania i przynosi optymalną korzyść z inwestycji. Firma RIDGID oferuje również szeroki wybór dodatkowych akcesoriów i opcji, które pomogą Twojej firmie przyciągnąć nowych klientów i zachować dotychczasowych, a tym samym zwiększyć obroty.

W ramach naszej popularnej linii systemów kontroli wizualnej SeeSnake® i narzędzi wizualizacji cyfrowej, oferty lokalizatorów uzbrojenia i instalacji SeekTech® oraz NaviTrack®, a także ręcznych narzędzi diagnostycznych oferujemy narzędzia, które pomogą zwiększyć przychody Twojej firmy. Przekonaj się na własne oczy.

Kontrola wizualna

Urządzenia kontroli wizualnej

Niezależnie od tego, czy chcesz spojrzeć w głąb, wokół czy do tyłu, istnieje do tego odpowiedni system kontroli RIDGID. Dzięki szerokiej ofercie kamer, przewodów prowadzących, bębnów i monitorów na pewno znajdziesz system spełniający Twoje potrzeby. Każdy z nich jest łatwy w użyciu i trwały – tak jak wszystkie produkty firmy RIDGID.

Więcej informacji podano na stronie 11.6 i następnych.

Rejestrowanie i udostępnianie

Cyfrowa rejestracja, przechowywanie i współdzielenie

Rejestrowanie i współdzielenie materiałów wizyjnych z kontroli w celu usprawnienia przechowywania zapisów, komunikacji z klientami i współpracy nigdy nie było tak łatwe. Teraz można wyświetlać, przechowywać i udostępniać materiały wizyjne z kontroli na dyskach DVD, kartach SD, pamięciach USB, laptopach lub w Internecie. W ten sposób firma RIDGID oferuje jeszcze więcej sposobów na poprawę opłacalności, profesjonalizmu i wydajności.

Więcej informacji podano na stronie 11.11 i następnych.

Cyfrowe zarządzanie

Cyfrowe narzędzia sprzętowe i programowe

Dostępny jest interfejs laptopa dla systemu kontroli SeeSnake oraz wydajne i pełne oprogramowanie do kontroli, które zwiększają wydajność i opłacalność.

Więcej informacji podano na stronie 11.14 i następnych.

Diagnozowanie

Ręczne narzędzia pomiarowe

Niezawodne narzędzia diagnostyczne RIDGID oferują łatwość użycia i cechy potrzebne do wykonywania różnych prac pomiarowych. Każde z nich jest wyposażone w wyświetlacz ciekłokrystaliczny z podświetleniem zaprojektowany tak, aby był czytelny wewnątrz i na zewnątrz.

Więcej informacji podano na stronie 11.21 i następnych.

Wyszukiwanie

Urządzenie do lokalizacji

Szeroka oferta lokalizatorów i nadajników RIDGID spełni wszystkie potrzeby w zakresie szybkiej i precyzyjnej identyfikacji podziemnych przewodów elektrycznych, kabli, wodociągów, gazociągów, rurociągów naftowych oraz przewodów ściekowych i kanalizacyjnych. Każdy z nich jest łatwy w użyciu, oferuje elastyczność spełniającą różne potrzeby i jest idealnym dopełnieniem urządzeń kontroli wizualnej RIDGID.

Więcej informacji podano na stronie 11.24 i następnych.

Inter Global Sp.z o.o. 43-378 Rybarzowice, ul.Bielska 914 tel./fax: 338191700

Przegląd oferty

Wybór bębna i kamery SeeSnake®

Najlepszym rozwiązaniem do kontroli przewodów o przekroju od ¾" do 12" (od 20 mm do 300 mm) jest bęben kablowy i system kamer SeeSnake. Każdy z nich oferuje łatwość w użyciu, właściwości dopasowane do zastosowań i niezrównaną trwałość.

	SeeSnake		Mini-SeeSnake	SeeSnake Compact	SeeSnake microReel™ L100/L100C	SeeSnake microDrain™ D30/D65S	SeeSnake nanoReel N85S
	Standard	Samopoziomujący					
Zastosowania	Przemysłowe	Przemysłowe	Przemysłowe	Przewody ściekowe główne	Przewody ściekowe boczne	Toalety / Zlewy / Przewody	Ogrzewnictwo, wentylacja i klimatyzacja / Uzbrojenie
STRONA NR	11.6	11.6	11.6	11.7	11.9	11.8	11.10
Wydajność linii	2" – 12" 50 – 300 mm	2"–12" 50 – 300 mm	1½"–8" od 40 do 200 mm	1½"–6" od 40 do 150 mm	1½"–4"/ 5" 40–100 / 125 mm*	1¼"–3"/ 4" 32–75 / 100 mm*	¾"– 2" 20–50 mm
Maksymalny przebieg	325' / 99 m	325' / 99 m	200' / 61 m	100' / 30 m	100' / 30 m	33' / 10 m lub 65' / 20 m	85' / 25 m
Nadajnik sondy	512 Hz	512 Hz	512 Hz	512 Hz	512 Hz	Opcjonalny, 512Hz	512 Hz
Pomiar odległości	Wbudowany licznik	Wbudowany licznik	Wbudowany licznik	Wbudowany licznik	Wyposażenie opcjonalne	–	–
WŁAŚCIWOŚCI MECHANICZNE							
Waga (bez silnika)	53 funty / 19,5 kg	53 funty / 19,5 kg	24.5 funta / 11,1 kg (bęben)	13 funtów / 5,9 kg (bęben)	10.3 funta / 4,7 kg	8.6 funta / 3,9 kg lub 9.8 funta / 4,4 kg	9.5 funta / 4,1 kg
Średnica ramy bębna	32" / 81 cm	32" / 81 cm	20" / 51 cm	16" / 40 cm	12.75" / 32 cm	12.75" / 32 cm	12.75" / 32 cm
Średnica kamery	1.365" / 35 mm	1.365" / 35 mm	1.18" / 30 mm	1.18" / 30 mm	.98" / 25 mm	.87" / 22 mm	.61" / 15,5 mm
Długość kamery	1.68" / 42 mm	1.94" / 48 mm	1.68" / 42 mm	1.68" / 42 mm	1.17" / 37 mm	1" / 26 mm	.88" / 22,5 mm
Średnica przewodu popychacza	.44" / 11 mm	.44" / 11 mm	.31" / 8 mm	.26" / 6,6 mm	.26" / 6,6 mm	.33" / 8,3 mm	.25" / 6,3 mm
WARUNKI OTOCZENIA							
Zakres temperatur pracy	Od -4° do 104°F Od -20° do 40°C	Od -4° do 104°F Od -20° do 40°C	Od -4° do 104°F Od -20° do 40°C	Od -4° do 104°F Od -20° do 40°C	Od -4° do 104°F Od -20° do 40°C	Od -4° do 104°F Od -20° do 40°C	Od -4° do 104°F Od -20° do 40°C
Wodoodporność	330' / 100 m	330' / 100 m	330' / 100 m	330' / 100 m	330' / 100 m	266' / 81 m	266' / 81 m
Rozdzielczość wideo	768 (poz.) x 494 (pion)	768 (poz.) x 494 (pion)	768 (poz.) x 494 (pion)	768 (poz.) x 494 (pion)	628 (poz.) x 586 (pion)	628 (poz.) x 586 (pion)	628 (poz.) x 586 (pion)
Liczba pikseli	410K	410K	410K	410K	520K	520K	520K
Oświetlenie	6 diod LED	6 diod LED	6 diod LED	6 diod LED	3 diody LEDs typu High Flux	3 diody LEDs typu High Flux	3 diody LEDs typu High Flux

** Mniejsza średnica obowiązuje w przypadku użytkowania wraz z produktem microEXPLORER lub micro CA-300, a większa w przypadku użytkowania z monitorem SeeSnake.*

Oferta produktów do monitorowania i rejestrowania

Monitory i rejestratory RIDGID cechuje innowacja. Na przykład model micro CA-300 jest wielofunkcyjnym monitorem i narzędziem rejestracji dla bębnów SeeSnake microDrain i microReel, ale można go też używać wraz z kamerą na kablu do kontrolowania obszarów o przekroju zaledwie ¾" (20 mm).

	MiniPak SeeSnake	CS10	CS1000	micro CA-300
STRONA NR	11.11	11.12	11.13	11.19
Funkcja rejestrowania	Tylko wyświetlanie*	Cyfrowe wideo / obrazy	Cyfrowe wideo / obrazy	Cyfrowe wideo / obrazy
Rozmiar ekranu	5.7" LCD	12.1" LCD	12.1" LCD	3.5" LCD
Ekran	LCD	LCD	LCD	LCD
Akumulator	Akumulator litowo-jonowy, 18 V	1 lub 2 akumulatory litowo-jonowe, 18 V	1 lub 2 akumulatory litowo-jonowe, 18 V	Akumulator litowo-jonowy, 3.7 V
Czas pracy akumulatora	5 godz.	4 godz. (2 akumulatory)	3,5 godz. (2 akumulatory)	4 godz.
Zintegrowane śledzenie przewodu	Tak	Tak	Tak	–
Sterowanie sondą, 512 Hz	Przycisk	Przycisk	Przycisk	Tak
Sterowanie oświetleniem	10 poziomów, cyfrowe	10 poziomów, cyfrowe	10 poziomów, cyfrowe	4 poziomy, cyfrowe
Zakres temperatur pracy ekranu	Od -4°F do 158°F Od -20° do 70°C	Od 14°F do 122°F Od -10° do 50°C	Od 14°F do 122°F Od -10° do 50°C	Od 32°F do 113°F Od 0° do 45°C
Zakres temperatur pracy rejestratora	–	Od 14°F do 122°F	Od 14°F do 122°F	Od 32°F do 113°F Od 0° do 45°C
Rozdzielczość	320 x 240	640 x 480	640 x 480	320 x 240

** Dostępne akcesorium do rejestrowania. Patrz strona 11.19*

	Adapter cyfrowy SeeSnake	Interfejs laptopa SeeSnake LT1000/LT1000M
STRONA NR	11.20	11.14
Funkcja rejestrowania	Cyfrowe wideo / obrazy	Cyfrowe/DVD
Formaty plików	MJPEG / JPEG	Wiele formatów
Źródło zasilania	micro CA-300	Akumulator litowo-jonowy, 18 V
Czas pracy akumulatora	1 godz.	5 godz.
Zintegrowane śledzenie przewodu	Nie	Tak
Udostępnianie wideo i zdjęć w Internecie	Nie	Nie

Wybór rejestracji, współdziałania, archiwizacji i współpracy

Czy chcesz zmodernizować istniejący monitor SeeSnake® w celu umożliwienia rejestracji cyfrowej? A może chcesz przesyłać zapisy na laptopa, aby wypalać dyski DVD, przesyłać obrazy i wideo mailem albo przechowywać i udostępniać te pliki?

Wspólne konfiguracje kontroli wizyjnej

KROK 1: WYBIERZ BĘBEN

Standard SeeSnake **Przewody o przekroju od 2" (50 mm) do 12" (300 mm) / długość: 325' (99 m)**	**Mini-SeeSnake** **Przewody o przekroju od 1.5" (40 mm) do 8" (200 mm) / długość: 200' (61 m)**	**microReel** **Przewody o przekroju od 1.5" (40 mm) do 5" (125 mm) / długość: 100' (30 m)**	**microDrain** **Przewody o przekroju od 1" (30 mm) do 4" (100 mm) / długość: 65' (20 m)**
70592 Kolorowy, 200' (61 m) 13993 Samopoziomujący kolorowy, 200' (61 m) 14003 Samopoziomujący kolorowy, 325' (99 m)	83607 Kolorowy, 100' (30 m) 83617 Kolorowy, 200' (61 m) 24908 Samopoziomujący kolorowy, 100' (30 m)	35213 z sondą i licznikiem, wersja SeeSnake 35218 z sondą i licznikiem, micro CA-300 Wersja trzymana w ręku	37513 z sondą, wersja z monitorem SeeSnake 37518 z sondą, micro CA-300 Wersja trzymana w ręku

KROK 2: WYBIERZ MONITOR

Monitor LCD MINIPak SeeSnake 5.7" z wyjściowym sygnałem wizyjnym, zasilanie 18 V z baterii	**micro CA-300** **Ręczne, cyfrowe rejestrowanie i monitorowanie (tylko microDrain i microReel)**	**Monitor LCD CS1000 12.1", cyfrowe wideo/obrazy**	**Monitor LCD CS10 12.1", cyfrowe wideo/obrazy**	**Interfejs laptopa LT1000** **Laptop używany do monitorowania, rejestrowania i raportowania**
32953 MINI*Pak* z akumulatorem i ładowarką	40613 z akumulatorem i ładowarką	33063 CS1000 QWERTY z akumulatorem i ładowarką	39343 CS10 z 2 akumulatoram i ładowarką	35988 LT1000 lub 36668 LT1000M z akumulatorem i ładowarką

Systemy kontroli wizyjnej RIDGID® SeeSnake®

Przewody od 1½" do 8" (40 - 200 mm), długość do 200' (61 m)
Przewody od 2" do 12" (50 - 300 mm), długość do 325' (99 m)

Systemy kontroli wizualnej SeeSnake firmy RIDGID oferują niezrównaną niezawodność i wydajność działania we wzmocnionej konstrukcji. Każdy system oferuje:

- Zespół sprężynowy głowicy kamery wykonany w 100% z hartowanej stali nierdzewnej zapewniający optymalną wytrzymałość.
- Odporne światła o dużej intensywności gwarantujące wyjątkowy przegląd i długi okres użytkowania.
- Elastyczne nadajniki ułatwiające lokalizowanie i kompatybilne z lokalizatorami RIDGID.
- Możliwość użycia z dowolnym monitorem lub rejestratorem SeeSnake.

Potrójny wybór spełniający Twoje potrzeby

Mini-SeeSnake

- Przewody od 1½" do 8" (40 - 200 mm), długość do 200' (61 m).
- Idealnie sprawdzają się tam, gdzie przenośność i manewrowość są bardzo istotne: budynki wielopiętrowe, szczyty dachów, ograniczone obszary itp.
- Dostępne również z głowicą samopoziomującej kamery o średnicy 35 mm.

SeeSnake

- Przewody od 2" do 12" (50 - 300 mm), długość do 325' (99 m).
- Szeroki zakres średnic rur sprawia, że ten system idealnie spełnia wiele różnych potrzeb w zakresie kontroli.

Samopoziomująca kamera SeeSnake

- Te same cechy i dane techniczne co SeeSnake.
- Zawsze pionowa, samopoziomująca konstrukcja kamery.
- Dostępna również w zestawie z bębnem Mini-SeeSnake.

Prowadnik kulowy

Klucz fajkowy sześciokątny

Informacje dotyczące zamawiania

Nr katalogowy	Opis	Waga	
230 V		funt.	kg
70592	Kolorowy bęben SeeSnake 200' (61 m)	43	19,5
70597	Kolorowy bęben SeeSnake 325' (99 m)	53	24,0
13993	Samopoziomujący bęben kolorowy SeeSnake 200' (61 m)	43	19,5
14003	Samopoziomujący bęben kolorowy SeeSnake 325' (99 m)	53	24,0
83607	Kolorowy bęben SeeSnake Mini 100' (30 m)	19.8	9
83617	Kolorowy bęben SeeSnake Mini 200' (61 m)	26.4	12
24908	Samopoziomujący bęben kolorowy SeeSnake Mini 100' (30 m)	22.4	10,2

Akcesoria do bębnów SeeSnake i Mini SeeSnake

Opis	Akcesoria do samopoziomujących i standardowych bębnów SeeSnake	Akcesoria do bębnów Mini-SeeSnake
Samopoziomująca głowica kamery kolorowej – PAL (230 V)	14033	–
Głowica kolorowej kamery – PAL (230 V)	14128	14133
Elastyczny nadajnik wbudowany SeeSnake	15323	15828
Kolorowy klucz trzpieniowy	17563	17558
Prowadniki gwiazdowe centrujące SeeSnake 3" (75 mm), opakowanie 20 szt.	64497	67312
Prowadniki gwiazdowe centrujące SeeSnake 6" (150 mm), opakowanie 10 szt.	64502	–
Zespół przewodu prowadzącego Mini SeeSnake 100' (30 m)	–	67322
Zespół przewodu prowadzącego SeeSnake 200' (61 m)	64607	67327
Zespół przewodu prowadzącego SeeSnake 325' (99 m)	64612	–
Przewód łączący SeeSnake – 33/10' (10 m/3 m)	64627	67307
Obręcz prowadnika SeeSnake, opakowanie 4 szt.	93387	–
Wózek rolkowy SeeSnake 3" (75 mm)	97832	–
Prowadniki kulkowe SeeSnake, opakowanie 10 szt.	97852	–
Kolorowe miniprowadniki kulkowe, opakowanie 6 szt.	–	97462
Miniobręcz prowadnika, opakowanie 4 szt.	–	93392
Licznik kablowy Count Plus	31753	31753

Kompaktowy system kontroli wizualnej SeeSnake®

Przekroje od 1½" do 6" (40 - 150 mm), długość do 100' (30 m)
Przechodzi przez zagięcia pod kątem 90° w większości przewodów o przekroju 50 mm.

System SeeSnake Compact oferuje szybki montaż umożliwiający szybkie kontrole. Jego wyjątkowa przenośność sprawia, że jest on doskonałym wyborem.

Wyposażenie standardowe

Źródło zasilania:

- Gniazdo wejściowe dla opcjonalnego akumulatora 18 V.
- Zasilanie prądem przemiennym/stałym.

System monitora MINIPak:

- Monitor o wysokiej rozdzielczości.
- Przyciski sterownicze do obsługi sondy, zasilania, lampek i wyświetlacza z przełączaniem ekranów oraz do zerowania licznika.
- Obudowa zabezpieczona przed rozbryzgami z wbudowaną osłoną przeciwsłoneczną.
- Gniazdko wyjścia sygnału wizyjnego.
- Wbudowane śledzenie przewodu – umożliwia śledzenie przewodu z popychacza za pomocą lokalizatora firmy RIDGID® (wymaga nadajnika firmy RIDGID).

System kamer:

- Odporna na zarysowania i chroniona przed zanieczyszczeniem wpuszczona soczewka szafirowa.
- Zintegrowany nadajnik.
- Zespół głowicy kamery i zespół sprężyny stożkowej z wytrzymałej stali nierdzewnej.

Bęben:

- 100' (30 m) przewodu prowadzącego.
- Przechwytujący zanieczyszczenia bęben obrotowy z bezrtęciowym pierścieniem ślizgowym.
- Licznik wyświetlający odległość na monitorze w decymetrach i centymetrach (stopach i calach).

Prowadnik kulowy

Klucz fajkowy sześciokątny

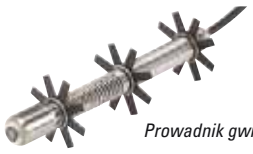

Prowadnik gwiazdowy

Informacje dotyczące zamawiania

Nr katalogowy	Opis	Waga	
230 V		funt.	kg
32948	Kolorowy system kompaktowy z akumulatorem i ładowarką	20.9	9,5
32753	Kolorowy system kompaktowy	16.9	7,7
32683	Tylko bęben Compact	13	5,9

Akcesoria SeeSnake Compact

Nr katalogowy	Opis	Waga	
		funt.	kg
14133	Głowica kolorowej kamery – PAL (230 V)	0.2	0,1
15828	Elastyczny nadajnik wbudowany SeeSnake	0.2	0,1
20193	Kolorowy przewód prowadzący Compact 100' (30 m)	8.2	3,7
67307	Przewód łączący SeeSnake 10' (3 m)	1.1	0,5
67312	Miniprowadniki gwiazdowe centrujące, opakowanie 20 szt.	0.7	0,3
97462	Kolorowe miniprowadniki kulkowe, opakowanie 6 szt.	0.4	0,2
93392	Miniobręcz prowadnika, opakowanie 4 szt.	0.2	0,1
17558	Kolorowy klucz trzpieniowy	0.2	0,1
24703	Statyw systemu SeeSnake Compact	0.2	0,1

Akumulatory i ładowarki

Nr katalogowy	Opis	Waga	
230 V		funt.	kg
28218	Akumulator litowo-jonowy 18 V, 2.2 Ah	1.3	0,6
32073	Ładowarka do akumulatora litowo-jonowego 18 V	2.4	1,1
32713	Zestaw 1 akumulatora i ładowarki	3.7	1,7
32693	Zestaw 2 akumulatorów i ładowarki	5	2,3

System kontroli wizyjnej SeeSnake® microDrain™

Przekroje od 1¼" do 3 / 4" (32 - 75 / 100 mm)*, długość do 65' (20 m)

Przechodzi przez wiele zagięć pod kątem 90° w większości przewodów ściekowych o przekroju 40 mm.

** Średnica 3" (75 mm) obowiązuje w przypadku użytkowania wraz z produktem microEXPLORER lub micro CA-300, a średnica 4" (100 mm) w przypadku użytkowania z monitorem SeeSnake.*

NOWOŚĆ

System kontroli wizyjnej SeeSnake microDrain ma niewielkie rozmiary i zapewnia manewrowość podczas kontroli przewodów o małej średnicy i ostrych promieniach skrętu.

- Lekka i kompaktowa konstrukcja jest o połowę mniejsza od popularnych systemów inspekcji, można ją więc łatwo załadować na samochód ciężarowy i przenieść na teren prowadzenia robót.
- Kompatybilność z wieloma istniejącymi monitorami SeeSnake lub kamerą do kontroli cyfrowej micro CA-300.
- Trwała i solidna konstrukcja z zespołem sprężynowym głowicy kamery wykonanym z hartowanej stali nierdzewnej, zapewniającym długi okres użytkowania, oraz trwałymi światłami o dużej intensywności umożliwiającymi wyjątkowy przegląd.

SeeSnake microDrain
System D30 i D65S

Funkcje

Idealny do kontroli przewodów o ostrych skrętach, takich jak syfony kanalizacyjne lub syfony typu P.

Dane techniczne

Głowica kamery..... 0.86" (22 mm).
Długość przewodu..... 30' (10 m), 65' (20 m).
Średnica przewodu..... 0.33" (8,3 mm).
Wydajność kontrolowanych przewodów ..... od 1¼" to 3 / 4" (32 - 75 / 100 mm).
Waga..... 8.6 funta (3,9 kg), 9.8 funta (4,4 kg).
Długość..... 13.25" (33,7 cm).
Szerokość ..... 6.6" (16,8 cm).
Wysokość ..... 14.2" (36,1 cm).
Rozdzielczość..... 628 x 586.
Prowadnik kulkowy ..... 2 w zestawie.
Sonda ..... standardowa z 20-metrowym przewodem microDrain, 512 Hz.
Licznik..... niedostępny.

Informacje dotyczące zamawiania

Nr katalogowy	Opis	Waga funt.	Waga kg
	microDrain 30' (10 m)		
33133	Bęben microDrain D30 (SeeSnake)	7.3	3,31
33138	Bęben microDrain D30 (CA-300)	7.3	3,31
40783	Bęben microDrain D30/system CA-300	8.6	3,91
	Bęben microDrain 65' (20 m) z sondą		
37513	Bęben microDrain D65S (SeeSnake)	9.8	4,4
37518	Bęben microDrain D65S (CA-300)	9.8	4,4
40793	Bęben microDrain D65S/system CA-300	11.1	5,0
	Akcesoria		
33108	Przewód połączeniowy bębna microDrain do monitorów SeeSnake	0.65	0,31
33113	Przewód połączeniowy bębna microDrain do kamery CA-300	0.65	0,31
35118	Tylko bęben microDrain D30	0.65	0,31
37528	Tylko bęben microDrain D65S	5.3	2,4

(SeeSnake) = bęben zawierający przepychacz kabla i głowicę kamery z przewodem połączeniowym do monitora SeeSnake.
(CA-300) = bęben zawierający przepychacz kabla i głowicę kamery z przewodem połączeniowym do monitora CA-300.

System kontroli wizyjnej SeeSnake® microReel™

Przekroje od 1½" do 4 / 5" (40 - 100 / 125 mm)*, długość do 100' (30 m)

Przechodzi przez zagięcia pod kątem 90° w większości przewodów o przekroju 50 mm.

** Średnica 4" (100 mm) obowiązuje w przypadku użytkowania wraz z produktem microEXPLORER lub micro CA-300, a średnica 5" (125 mm) w przypadku użytkowania z monitorem SeeSnake.*

NOWOŚĆ

System kontroli wizyjnej SeeSnake microReel ma niewielkie rozmiary i zapewnia manewrowość podczas kontroli przewodów o małej średnicy i ostrych promieniach skrętu.

- Lekka i kompaktowa konstrukcja jest o połowę mniejsza od popularnych systemów inspekcji, można ją więc łatwo załadować na samochód ciężarowy i przenieść na teren prowadzenia robót.
- Kompatybilność z wieloma istniejącymi monitorami SeeSnake lub kamerą do kontroli cyfrowej CA-300.
- Trwała i solidna konstrukcja z zespołem sprężynowym głowicy kamery wykonanym z hartowanej stali nierdzewnej, zapewniającym długi okres użytkowania, oraz trwałymi światłami o dużej intensywności umożliwiającymi wyjątkowy przegląd.

SeeSnake microReel
Systemy L100 i L100C

Funkcje

Sztywniejszy przepychacz kablowy niż w modelu microDrain umożliwia kontrolę przewodów o długości do 30 m (100')

Dane techniczne

Głowica kamery..... 0.98" (25 mm).
Długość przewodu..... 100' (30 m).
Średnica przewodu..... 0.27" (6,7 mm).
Wydajność kontrolowanych przewodów.... od 1½" do 4 / 5" (40–100 / 125 mm).
Waga..... 10.3 funta (4,7 kg).
Długość..... 13.25" (33,7 cm).
Szerokość ..... 6.6" (16,8 cm).
Wysokość ..... 14.2" (36,1 cm).
Rozdzielczość..... 510 x 496.
Prowadnik kulkowy ..... 2 w zestawie.
Sonda ..... 512 Hz.
Licznik..... opcjonalny.

Informacje dotyczące zamawiania

Nr katalogowy	Opis	Waga	
		funt.	kg
	Bęben microReel L100 100' (30 m) z sondą		
35138	Bęben microReel L100 (SeeSnake)	10.3	4,7
35148	Bęben microReel L100 (CA-300)	10.3	4,7
40803	Bęben microReel L100 / System CA-300	11.6	5,3
	Bęben microReel L100C 100' (30 m) z sondą i licznikiem		
35213	Bęben microReel L100C (SeeSnake)	10.3	4,7
35218	Bęben microReel L100C (CA-300)*	10.3	4,7
40813	Bęben microReel L100C / System CA-300*	11.6	5,3
	Akcesoria		
33108	Przewód połączeniowy bębna microReel do monitora SeeSnake	0.65	0,31
33113	Przewód połączeniowy bębna microReel do monitora CA-300	0.65	0,31
35228	Tylko bęben microReel L100	5.5	2,5
35248	Tylko bęben microReel L100C	5.5	2,5

(SeeSnake) = bęben zawierający przepychacz kabla i głowicę kamery z przewodem połączeniowym do monitora SeeSnake.

(CA-300) = bęben zawierający przepychacz kabla i głowicę kamery z przewodem połączeniowym do monitora CA-300.

** L100C z kamerą micro CA-300 może nie mieć dostatecznego oświetlenia dla 4-calowych rur z żeliwa i ABS.*

System przemysłowej kamery kontrolnej SeeSnake® nanoReel

Przekroje od ¾" do 2" (od 20 do 50 mm), wydajność do 85' (25 m)
Przechodzi przez zagięcia pod kątem 90° w większości przewodów o przekroju 30 mm.

NOWOŚĆ

Bęben SeeSnake nanoReel otwiera nowe możliwości kontroli w długich ciągach o małej średnicy. Zastosowania, w których można było używać tylko wzierników optycznych, są teraz dostępne do kontroli za pomocą bębnów nanoReel. Za pomocą bębnów nanoReel można wykonywać kontrole w rurach kotłowych, przewodach zasilających, instalacjach tryskaczowych i szerokim zakresie zastosowań specjalistycznych.

- Kamera o małej średnicy i niewielkim promieniu skrętu umożliwia kontrolę przewodów o długości do 85' (25 m) i średnicy 1" (25 mm) z ostrymi skrętami. Może przechodzić przez zagięcia pod kątem 90° w wielu instalacjach rurowych o średnicy 30 mm lub większej.
- Lekka konstrukcja i zwartość umożliwiają łatwy transport i efektywne składowanie urządzenia.
- Wymienne bębny umożliwiają zmianę bębna wewnętrznego w zależności od zastosowania. Do wyboru dostępne są:
  - L100/L100C – przewody o średnicy od 1½" do 5" (40 - 125 mm) ze sztywniejszym przepychaczem kablowym umożliwiajace kontrolę przewodów do 100' (30 m).
  - D30 i D65S – małe średnice z ostrymi zakrętami, syfony typu P, syfony kanalizacyjne i przewody rurowe basenów o średnicy od 1½" do 4" (40 - 100 mm) i długości do 65' (20 m).
  - N85S – przewody o bardzo małej średnicy od ¾" do 2" (20 - 50 mm) z ostrymi zakrętami w specjalistycznych zastosowaniach.

Dane techniczne

Głowica kamery..... 0.62" (15,5 mm).
Długość przewodu..... 85' (25 m).
Średnica przewodu..... 0.25" (6,3 mm).
Zakres kontrolowanych przewodów ..... od ¾ do 2" (20–50 mm).
Waga..... 9.5 funta (4,1 kg).
Długość..... 13.25" (33,7 cm).
Szerokość ..... 6.6" (16,8 cm).
Wysokość ..... 17.5" (44,5 cm).
Rozdzielczość..... 510 x 496.
Prowadnik kulkowy ..... 2 w zestawie.
Sonda ..... 512 Hz.
Licznik..... Niedostępny.

Informacje dotyczące zamawiania

Nr katalogowy	Opis	Waga	
		funt.	kg
40013	Bęben nanoReel N85S (SeeSnake)	9.5	4,1
40003	Bęben nanoReel N85S (micro CA-300)	9.5	4,1
40823	Bęben nanoReel z systemem CA-300	10.8	4,7

(SeeSnake) = bęben zawierający przepychacz kabla i głowicę kamery z przewodem połączeniowym do monitora SeeSnake.

(CA-300) = bęben zawierający przepychacz kabla i głowicę kamery z przewodem połączeniowym do monitora CA-300.

Monitor MINPak

Funkcje

- Zasilanie z akumulatora litowo–jonowego – umożliwia 5 godzin pracy ciągłej bez ładowania.
- Interfejs sterowany przyciskami – zapewnia łatwość sterowania diodami świecącymi, nadajnikiem, ustawieniami ekranu i funkcjami włączania/wyłączania systemu.
- Wbudowane śledzenie przewodu – umożliwia śledzenie przewodu z popychacza za pomocą lokalizatora firmy RIDGID® (wymaga nadajnika firmy RIDGID).

Dane techniczne

Wyświetlacz..... 5.7" kolorowy ekran LCD.
Rozdzielczość..... 320 x 240.
Źródło zasilania ..... akumulator litowo-jonowy RIDGID 18 V albo wtyczka zasilania prądem przemiennym.
Długość..... 14" (35,6 cm).
Szerokość ..... 7.6" (19,3 cm).
Wysokość ..... 10" (25,4 cm).
Wyjście..... Kompozytowy wyjściowy sygnał wizyjny.
Oświetlenie ..... diody LED z 10-poziomową regulacją.
Rejestrowanie ..... dostępne opcjonalne akcesoria do rejestracji.

Informacje dotyczące zamawiania

Nr katalogowy	Opis	Waga	
230 V		funt.	kg
32688	Tylko monitor MINI*Pak*	3.9	1,8
32953	Monitor MINI*Pak* z akumulatorem i ładowarką	7.9	3,6

Cyfrowy monitor rejestrujący CS10

NOWOŚĆ

Monitor CS10 łączy twałość właściwą dla produktów firmy RIDGID® z nałatwiejszym w obsłudze monitorem rejestracji cyfrowej w branży. Rejestracja za jednym dotknięciem przycisku pozwala nagrywać migawki i wideo bezpośrednio na pamięć USB, a następnie przekazać je bezpośrednio klinetowi.

- **Zapis na pamięć USB** pozwala na rejestrację cyfrową w formacie, który klient może odczytać na swoim komputerze.
- **12.1-calowy wyświetlacz czytelny w świetle dziennym** umożliwia łatwe monitorowanie i rejestrowanie kontroli w warunkach jasnego światła zewnętrznego.
- **Wbudowane śledzenie przewodu** umożliwia śledzenie przewodu z popychacza za pomocą lokalizatora firmy RIDGID (wymaga nadajnika firmy RIDGID).
- **Wiele trybów rejestracji** umożliwiających zapis migawek, rejestrowanie sygnału wizyjnego pełnoramkowego i zapisywanie w formacie wizyjnym zubożonym zwanym autorejestracją (małe pliki).
- **Integracje programowe** z oprogramowaniem SeeSnake HQ™ pozwalają dostarczać wyniki kontroli w wielu formach, od przekazu online po dyski DVD.

Dane techniczne

Waga .....13 funtów (5,9 kg).
Długość .....14.3" (36,3 cm).
Szerokość.....11.9" (30,2 cm).
Wysokość.....12.4" (31,5 cm).
Ekran .....12.1-calowy wyświetlacz LCD czytelny w świetle dziennym.
Rozdzielczość .....640 x 480.
Źródło zasilania.....1 lub 2 akumulatory RIDGID 18 V albo wtyczka zasilania prądem przemiennym.
Dźwięk .....zintegrowany mikrofon i głośnik.
Wideo .....AVI, 20 kl./sek., 720 x 480.
Obrazy .....JPG, 720 x 480.
Transfer danych .....pamięć USB.
Oprogramowanie .....obejmuje oprogramowanie SeeSnake HQ.

Informacje dotyczące zamawiania

Nr katalogowy	Opis	Waga	
		funt.	kg
39333	Cyfrowy monitor rejestrujący CS-10	13	5,9
39343	Monitor CS-10 z 2 akumulatorami i ładowarką	15.8	7,17

Cyfrowy monitor rejestrujący CS1000

NOWOŚĆ

Jednostka sterowania kamerą CS1000 to monitor użytkowy umożliwiający cyfrowe rejestrowanie i raportowanie kontroli w terenie. Monitor CS1000 oferuje elastyczność potrzebną do pełnego wykorzystania zalet technologii rejestracji cyfrowej.

Funkcje

Zapis odczytu umożliwia generowanie i dostarczanie pełnego raportu w terenie wraz ze zintegrowanym metrażem kontroli i opisami.

12.1-calowy wyświetlacz czytelny w świetle dziennym umożliwia łatwe monitorowanie kontroli w warunkach jasnego światła zewnętrznego.

Wbudowane śledzenie przewodu umożliwia śledzenie przewodu z popychacza za pomocą lokalizatora firmy RIDGID® (wymaga nadajnika firmy RIDGID).

Trzy tryby rejestracji pozwalają przechwytywać cyfrowe obrazy statyczne, sygnał wizyjny pełnoramkowy i skompresowany sygnał wizyjny w formacie zwanym autorejestracją (dla mniejszych plików wideo).

Zintegrowana klawiatura do zapisywania uwag i informacji o kontroli i kliencie. Klawiatura jest dostępna w formacie QWERTY lub AZERTY.

Oprogramowanie SeeSnake HQ™ (w zestawie) pozwala dostarczać raporty na wiele różnych sposobów, od przekazu online po dyski DVD.

- Ten wydajny pakiet oprogramowania umożliwia raportowanie i dostarczanie wyników kontroli.
- Wystarczy zaimportować wyniki kontroli z monitora CS1000 na pamięć USB za pośrednictem oprogramowania SeeSnake HQ.
- Możliwość edycji wideo i obrazów statycznych.
- Wypalanie obrazów cyfrowych na dyski DVD.
- Opracowywanie szczegółowych raportów z prac.
- Publikowanie, edycja i udostępnianie raportów.

Dane techniczne

Waga.....14.75 funta (6,7 kg).
Długość.....14.3" (36,3 cm).
Szerokość .....11.9" (30,2 cm).
Wysokość .....12.4" (31,5 cm).
Ekran.....12.1-calowy wyświetlacz LCD czytelny w świetle dziennym.
Rozdzielczość.....640 x 480.
Źródło zasilania .....1 lub 2 akumulatory RIDGID 18 V albo wtyczka zasilania prądem przemiennym.
Dźwięk.....zintegrowany mikrofon i głośniki.
Wideo.....AVI, 20 kl./sek., 720 x 480.
Obrazy.....JPG, 720 x 480.
Transfer danych.....pamięć USB.

Informacje dotyczące zamawiania

Nr katalogowy	Opis	Waga	
		funt.	kg
33058	Cyfrowy monitor rejestrujący CS1000 z klawiaturą QWERTY	14.75	6,7
33063	Monitor CS1000 z klawiaturą QWERTY , 2 akumulatorami i 1 ładowarką	20.75	9,4
34873	Cyfrowy monitor rejestrujący CS1000 z klawiaturą AZERTY	14.75	6,7
34918	Monitor CS1000 z klawiaturą AZERTY, 2 akumulatorami i 1 ładowarką	20.75	9,4

Inter Global Sp.z o.o. 43-378 Rybarzowice, ul.Bielska 914 tel./fax: 338191700

Cyfrowy interfejs laptopa SeeSnake®

Interfejs laptopa SeeSnake LT1000

NOWOŚĆ

Funkcje

Interfejs laptopa LT1000 umożliwia wykorzystanie mocy i elastyczności laptopa podczas pracy z kamerami do kontroli ścieków i bębnami SeeSnake Mini lub Standard. Umożliwia wykorzystanie laptopa jako jednostki sterowania kamerą, co daje dodatkowe możliwości monitorowania, rejestrowania, przechowywania i komunikacji.

Maksymalna elastyczność rejestrowania, monitorowania i raportowania. Pozwala wykorzystać moc laptopa do monitorowania, rejestrowania i komunikacji.

Płytka operatora z czystymi klawiszami pozwala trzymać ręce w rękawicach z dala od klawiatury laptopa podczas obsługi kamery i rejestrowania danych w trakcie kontroli.

Swoboda zasilania akumulatorem pozwala wykonywać kontrole niezależnie od dostępu do źródła prądu przemiennego.

System stabilizacji laptopa umożliwia zabezpieczenie i stabilizację laptopa i bębna w celu ich ochrony w terenie (tylko pełny interfejs LT1000).

Dane techniczne

Zasilanie..... akumulator litowy 18 V lub wtyczka zasilania prądem przemiennym.
Wyjścia..... strumieniowanie wideo przez USB, RCA wideo i audio.
Sterowanie..... sonda, lampki, rejestrowanie, obrót obrazu itp.

LT1000

Pełny system LT1000 jest mocowany bezpośrednio na bębnie SeeSnake Mini lub Standard, co pozwala utworzyć piętrową, stabilną platformę przy użyciu jednoprzewodowego interfejsu.

Kompatybilność..... wszystkie bębny SeeSnake Mini lub Standard.
Zawartość zestawu..... oprogramowanie do monitorowania/rejestrowania SeeSnake HQ™, zestaw montażowy kołowy, kabel USB o długości 6' (1,8 m), 4 wysięgniki kołowe (zapewniające stabilność), przewód zasilania prądem przemiennym.

LT1000

LT1000M

LT100M to oddzielny interfejs umożliwiający połączenie z bębnem SeeSnake.

Kompatybilność..... wszystkie bębny SeeSnake.
Zawartość zestawu..... oprogramowanie do monitorowania/rejestrowania SeeSnake HQ, przewód USB o długości 3' (90 cm), rama Micro Frame, przewód zasilania prądem zmiennym.

LT1000M

Informacje dotyczące zamawiania

Nr katalogowy	Opis	Waga	
		funt.	kg
35978	System interfejsu laptopa LT1000	6	2,7
35988	LT1000 z akumulatorem i zestawem ładowarki	7.35	3,3
36658	System interfejsu laptopa LT1000M	4.7	2,1
36668	LT1000M z akumulatorem i zestawem ładowarki	6.05	2,7

Oprogramowanie kontroli cyfrowej SeeSnake HQ™

SeeSnake HQ to wydajne instalowane oprogramowanie do monitorowania i rejestrowania danych kontroli cyfrowej oraz do zarządzania nimi w terenie. Zarejestrowane i udokumentowane wyniki kontroli można wypalić na płycie DVD lub skopiować do pamięci USB.

Monitorowanie i rejestrowanie

- Możliwość użycia laptopa jako wyświetlacza kontrolnego z dużym ekranem.
- Nagrywanie wideo i obrazów bezpośrednio na twardy dysk.
- Rejestrowanie obserwacji i sterowanie kamerą kontrolną przy użyciu laptopa.

Raportowanie

- Dokumentowanie obserwacji i tworzenie raportów z wyników kontroli.
- Przechowywanie szczegółów zadania, w tym informacji o kontaktach, obserwacji, zaleceń i uwag.
- Możliwość dostosowania wyglądu raportów do potrzeb firmy.

Dostawa

- Możliwość wypalania dysków DVD dla klientów lub przekazywania im danych na pamięci USB.

Monitorowanie i zapis kontroli.

Wzmocnienie i edycja przechwyconego nagrania.

Generowanie szczegółowych raportów w terenie.

Inter Global Sp.z o.o. 43-378 Rybarzowice, ul.Bielska 914 tel./fax: 338191700

Ręczne kamery kontrolne

Istnieje wiele przestrzeni i komponentów, które są poza zasięgiem wzroku. W wielu przypadkach potrzeba więcej czasu na zlokalizowanie problemu niż jego naprawienie. Linia ręcznych kamer do kontroli wizualnej RIDGID® eliminuje zgadywanie i skraca czas potrzebny do wykrycia i zdiagnozowania problemów w nieosiągalnych miejscach. Niezależnie od tego, czy chodzi o popękany wymiennik ciepła, rozsadzony przewód hydrauliczny, zawiłą instalację, czy kontrolę jakości części, firma RIDGID może zaoferować kamerę inspekcyjną spełniającą określone potrzeby.

Wszystkie ręczne kamery inspekcyjne RIDGID składają się z właściwej kamery i źródła światła zamocowanych na końcu elastycznego przewodu o długości 90 cm (3'). Ten przewód można zginać i skręcać w większości niedostępnych miejsc. Kamera przesyła obrazy na żywo do wyraźnego cyfrowego wyświetlacza ciekłokrystalicznego, który umożliwia szczegółowe kontrole wizualne w trudnych do dosięgnięcia miejscach.

Tabela porównawcza	micro CA-25	micro CA-100	micro CA-300
Rozmiar ekranu	2.4"	3.5"	3.5"
Średnica kamery	0.7" (17 mm)	0.7" (17 mm)	0.7" (17 mm)
Oświetlenie	4 diody LED	4 diody LED	4 diody LED
Długość przewodu	3' (90 cm) – stała	Od 3' (90 cm) do 30' (9 m)	Od 3' (90 cm) do 30' (9 m)
Wodoszczelność	Kamera i przewód	Kamera i przewód	Kamera i przewód
Źródło zasilania	4AA	4AA	Akumulator litowo-jonowy 3.7 V i zasilacz prądu zmiennego 5 V, 1,5 A
Ładowarka	Nie	Nie	Tak
Gniazdo karty SD	Nie	Nie	Tak, karta SD 4 GB w zestawie
Pamięć wewnętrzna	Nie	Nie	Tak, 235 MB
Rejestrowanie obrazów / wideo / dźwięku	Nie	Nie	Tak
Port USB	Nie	Nie	Tak
Wyjściowy sygnał wizyjny	Tak	Tak	Tak
Zoom	Nie	Nie	Tak
Obrót obrazu	Tak, 2 x 180°	Tak, 4 x 90°	Tak, 4 x 90°
Skrzynka	Z twardego plastiku	Z twardego plastiku	Z twardego plastiku
Hak, magnes i lusterko	Tak	Tak	Tak

Kamera inspekcyjna micro CA-25

Nowa, kompaktowa ręczna kamera inspekcyjna RIDGID® micro CA-25 z zamontowaną głowicą modułu obrazowego o średnicy 17 mm nadaj się do podstawowych prac kontrolnych o krótkim zasięgu.

Kamera micro CA-25 jest wyposażona w aluminiową głowicę modułu obrazowania o średnicy 17 mm oraz 4 bardzo jasne diody świecące, dzięki którym wyświetla najwyższej jakości obrazy na swoim kolorowym ekranie ciekłokrystalicznym o przekątnej 2.4". Ponadto oferuje wyjście wideo do przesyłania obrazów na żywo do urządzeń zewnętrznych oraz funkcję cyfrowego obracania obrazów o 180°, która pozwala uzyskać pionowe obrazy. W twardej plastikowej walizce oprócz micro CA-25 dostarczany jest hak, magnes, lusterko i przewód RCA.

Dane techniczne

- Wyświetlacz.....kolorowy ekran LCD o przekątnej 2.4" (rozdzielczość 480 x 234).
- Głowica kamery.....aluminiowa konstrukcja o średnicy 17 mm.
- Oświetlenie .....4 regulowane diody LED.
- Zasięg przewodu .....3' (90 cm) (stały).
- Obrót obrazu.....2 x 180°.
- Wyjście wideo.....przewód RCA o długości 3' (90 cm) (w zestawie).
- Wodoszczelność.....kamera i przewód, do 3' (90 cm).
- Zródło zasilania .....4 baterie AA.
- Końcówki do mocowania ....lusterko, hak i magnes.
- Waga .....1.5 funta (0,68 kg).

Informacje dotyczące zamawiania

Nr katalogowy	Opis	Waga	
		funt.	kg
40043	Kamera inspekcyjna micro CA-25	1.5	0,68

Kamera inspekcyjna micro CA-100

NOWOŚĆ

Now kamera inspekcyjna RIDGID® micro CA-100, następca modelu SeeSnake®, umożliwia bardziej szczegółowe kontrole wizyjne w nawet trudniej dostępnych miejscach. Jej wygodna konstrukcja z uchwytem pistoletowym, przyrządy sterownicze obsługiwane jedną ręką i duży ekran ułatwiają uzyskanie widoku w nawet najciaśniejszych miejscach. Kamera micro CA-100 jest standardowo wyposażona w głowicę z anodyzowanego aluminium o średnicy 0.7" (17 mm) i cztery super jasne diody LED, które zapewniają widok w najciemniejszych obszarach. Łatwy obrót aktywnego obrazu w kierunku przeciwnym do ruchu wskazówek zegara pozwala uzyskać widok w dowolnej sytuacji. Dzięki dostępnym akcesoriom 6 mm kamera inspekcyjna micro CA-100 umożliwa serwisowanie i identyfikację problemów w większej liczbie miejsc. Kamera inspekcyjna RIDGID micro CA-100 dostarcza rozwiązań kiedykolwiek i gdziekolwiek są potrzebne.

Dane techniczne

- Wyświetlacz.....kolorowy ekran LCD o przekątnej 3.5" (rozdzielczość 320 x 240).
- Głowica kamery.....aluminiowa konstrukcja o średnicy 17 mm.
- Oświetlenie .....4 regulowane diody LED.
- Zasięg przewodu .....3' (90 cm) przedłużalny do 30' (9 m) przy użyciu opcjonalnych przedłużaczy optycznych.
- Obrót obrazu .....4 x 90°.
- Wyjście wideo.....przewód RCA o długości 3' (90 cm) (w zestawie).
- Wodoszczelność .....kamera i przewód do 10' (3 m) pod warunkiem prawidłowego złożenia.
- Zródło zasilania .....4 baterie AA.
- Końcówki do mocowania ....lusterko, hak i magnes.
- Waga .....1,7 funta (0.76 kg).

Nr katalogowy	Opis	Waga	
		funt.	kg
36738	Kamera inspekcyjna micro CA-100	1.7	0,76
37103	Zapasowy moduł obrazowania 17 mm	0.7	0,3
37098	Moduł obrazowania 6 mm z 1-metrowym przewodem	0.24	0,1
37093	Moduł obrazowania 6 mm z 4-metrowym przewodem	0.9	0,4
31128	Uniwersalny przedłużacz przewodu, 3" (90 cm)	0.75	0,3
37113	Uniwersalny przedłużacz przewodu, 6" (180 cm)	1.5	0,68

Kamera inspekcyjna micro CA-300

NOWOŚĆ

Obecnie dla modeli micro CA-300 i micro CA-100 dostępna jest 6-milimetrowa głowica modułu obrazowania z 1-metrowym lub 4-metrowym przewodem (patrz strona 11.20).

Dzięki nowej kamerze inspepecyjnej RIDGID® micro CA-300, następcy modelu microEXPLORER® dokumentacja jest jeszcze łatwiejsza. Można rejestrować obrazy i nagrania problemów w trudnych do dosiągnięcia miejscach oraz zapisywać je w pamięci wewnętrznej (235 MB) lub dołączonej karcie SD o pojemności 4 GB. Wygodna konstrukcja z uchwytem pistoletowym, duży ekran i odporna głowica kamery z anodyzowanego aluminium z czterema jasnymi diodami LED ułatwiające wykrywanie i diagnozowanie problemów w nieosiągalnych miejscach. Udoskonalone cechy, takie jak obrót obrazu i zoom cyfrowy, pozwalają uzyskać doskonały widok. Poza wymiennym akumulatorem litowo-jonowym 3.7 V, kamera micro CA-300 może być również zasilana dołączonym do zestawu zasilaczem prądu zmiennego, który idealnie nadaje się do długotrwałych (ściekowych) prac kontrolnych lub po prostu w przypadku wyczerpania akumulatora.

Dane techniczne

- Wyświetlacz.....kolorowy ekran LCD o przekątnej 3,5" (rozdzielczość 320 x 240).
- Głowica kamery.....aluminiowa konstrukcja o średnicy 17 mm.
- Oświetlenie .....4 regulowane diody LED.
- Zasięg przewodu .....3' (90 cm) przedłużalny do 30' (9 m) przy użyciu opcjonalnych przedłużaczy optycznych.
- Wyjście wideo.....przewód RCA o długości 3' (90 cm) (w zestawie).
- Wodoszczelność .....kamera i przewód do 10' (3 m) pod warunkiem prawidłowego złożenia.
- Źródło zasilania.....3,7-woltowy akumulator litowo-jonowy / 5-woltowy zasilacz prądu zmiennego.
- Obrazy/Wideo.....JPEG / AVI (rozdzielczość 640 x 480).
- Obrót obrazu .....4 x 90˚.
- Zoom cyfrowy: .....Tak.
- Pamięć wewnętrzna .....Tak, 235 MB.
- Karta SD ..... do 32 GB (karta o pojemności 4 GB w zestawie).
- Mikrofon .....Tak, zintegrowany.
  Głośnik.....Tak, zintegrowany.
  Słuchawki .....Tak, w zestawie.
- Końcówki do mocowania ....lusterko, hak i magnes.
- Waga .....1,7 funta (0.76 kg).

Nr katalogowy	Opis	Waga	
		funt.	kg
40613	Kamera inspekcyjna micro CA-300	5.5	2,5
37103	Zapasowy moduł obrazowania 17 mm	0.7	0,3
37098	Moduł obrazowania 6 mm z 1-metrowym przewodem	0.24	0,1
37093	Moduł obrazowania 6 mm z 4-metrowym przewodem	0.9	0,4
31128	Uniwersalny przedłużacz przewodu, 90 cm (3")	0.75	0,3
37113	Uniwersalny przedłużacz przewodu, 180 cm (6")	1.5	0,68
37083	Akumulator litowo jonowy do kamery micro CA-300, 3.7 V	0.24	0,1
37088	Ładowarka do kamery micro CA-300, 230 V	0.24	0,1
37123	Hak/magnes/lusterko do kamery micro CA-300	0.24	0,1
40453	Zasilacz do kamery micro CA-300	0.24	0,1

Inter Global Sp.z o.o. 43-378 Rybarzowice, ul.Bielska 914 tel./fax: 338191700

Adapter cyfrowy SeeSnake®

Najszybszy i najłatwiejszy sposób przejścia na zapis cyfrowy.

Dzięki zestawowi kamery RIDGID® microEXPLORER lub cyfrowej kamery inspekcyjnej micro CA-300 oraz adaptera cyfrowego SeeSnake można natychmiast dodać funkcje rejestrowania obrazów i nagrań cyfrowych oraz dodatkowy ekran odtwarzania do istniejącego monitora do kontroli ścieków.

Funkcje

- Łatwa rejestracja cyfrowa. Wystarczy podłączyć adapter cyfrowy SeeSnake do kamery microEXPLORER lub kamery inspekcyjnej micro CA-300 oraz monitora SeeSnake, aby rozpocząć nagrywanie.
- Kompatybilność w szerokim zakresie. Adaptera można używać z dowolnym monitorem SeeSnake z gniazdkiem wyjścia sygnału wizyjnego.
- Szybka i łatwa obsługa. Wystarczy nacisnąć przycisk, aby rozpocząć rejestrowanie obrazów nieruchomych i wideo.

Dane techniczne

Wideo[1].....AVI (320 x 240).
Obrazy[1] .....JPEG (1280 x 1024).
Dźwięk[2].....Tak.
Złącze .....męskie RCA.
Długość.....6' (1,8 m).

1 Wymaga kamery microEXPLORER lub CA-300.

2 Wymaga dodatkowego komponentu audio memo dla kamery microEXPLORER.

Nr katalogowy	Opis	Waga	
		funt.	kg
34953	Adapter cyfrowy SeeSnake	0.6	0,27

Dodatkowa głowica modułu obrazowania o średnicy 6 mm

- Niemal jedna trzecia rozmiaru standardowej głowicy kamery.
- Umożliwia szczegółowe kontrole w bardzo ograniczonych przestrzeniach.
- 4 diody świecące zapewniają wyraźne obrazy.
- W pełni elastyczne przewody umożliwiają łatwą nawigację.
- Aluminiowa konstrukcja o pięknej linii nadaje się do zastosowań w wymagających warunkach.
- Kompatybilna z modelami: RIDGID® micro CA-100, micro CA-300, microEXPLORER i SeeSnake micro.

Nr katalogowy	Opis	Waga	
		funt.	kg
37098	Moduł obrazowania 6 mm z 1-metrowym przewodem	0.24	0,1
37093	Moduł obrazowania 6 mm z 4-metrowym przewodem	0.9	0,4

Wyposażenie opcjonalne
Głowica modułu obrazowania o średnicy 6 mm

Bezdotykowy termometr na podczerwień micro IR-100

NOWOŚĆ

Termometr bezdotykowy na podczerwień RIDGID® micro IR-100 umożliwia proste, szybkie i dokładne odczyty temperatury powierzchni za pomocą jednego przycisku. Wystarczy tylko nacisnąć spust i skierować podwójne, niezwykle ostre lasery klasy II na powierzchnię pomiaru. Termometr micro IR-100 pozwala na natychmiastowy pomiar temperatury na wyraźnym i łatwym do odczytania wyświetlaczu ciekłokrystalicznym z podświetleniem. Oprócz wielu innych zastosowań ten wytrzymały, poręczny instrument umożliwia dostawcy diagnozowanie problemów z ogrzewaniem i wentylacją, przeprowadzanie monitoringu prewencyjnego silników i układów elektrycznych, usuwanie usterek w oddzielaczach skroplin i szybką kontrolę bezpieczników lub wyłączników pod kątem przegrzewania bez konieczności kontaktu.

- Niezwykle ostre podwójne lasery klasy II z łatwością oświetlają powierzchnię pomiaru.
- Ergonomiczny uchwyt pistoletowy z chropowatą formą zapewnia solidny uchwyt w nawet najsurowszym środowisku przemysłowym.
- Współczynnik odległości 20:1 umożliwia dokładniejsze pomiary z długich dystansów.
- Alarmy wizualne i dźwiękowe szybko powiadamiają o temperaturach poza ustawionymi zakresami.
- Jasny wyświetlacz z podświetleniem, który można przełączać w słabo oświetlonych miejscach.
- Trójnóg umożliwiający powtarzalne, dokładne pomiary temperatury.

Dane techniczne

- Zakres temperatur.....od -50º do 800ºC (od -59º do 1472ºF).
- Dokładność pomiaru.....-50°C ~20°C (-58°F ~68°F);
  ±2.5°C (4.5°F);
  20°C ~ 800°C (68°F ~1472°F);
  ±1.0% lub ±1.0°C (1.8°F).
- Czas reakcji.....<150 ms.
- Wyświetlanie temperatury.....bieżąca temperatura, maks. temperatura.
- Jednostki pomiaru.....stopnie Celsjusza i Fahrenheita.
- Zasilanie .....bateria (1 x 9 V).

Informacje dotyczące zamawiania

Nr katalogowy	Nr modelu	Opis	Waga		Std. Opakowanie
			funt.	kg	
36153	micro IR-100	Bezdotykowy termometr na podczerwień	0.5	0,2	1

Pomiar temperatury zużywalnych części w ramach konserwacji prewencyjnej

Pomiar sprawności rozpraszania ciepła w celu wykrycia i zlokalizowania strat ciepła w systemach przepływowych

Sprawdzanie bezpieczników lub wyłączników pod kątem przegrzania, które może być spowodowane przez przeciążone obwody.

Inter Global Sp.z o.o. 43-378 Rybarzowice, ul.Bielska 914 tel./fax: 338191700

Wykrywacz gazów palnych micro CD-100

NOWOŚĆ

Wykrywacz gazów palnych micro CD-100 RIDGID® pozwala łatwo i szybko wykonywać odczyty w celu stwierdzenia obecności gazów palnych. Wykrywa metan, propan, butan, etanol, amoniak, wodór i wiele innych gazów palnych. Dzięki regulowanej czułości można w kilka sekund wykryć nawet niskie poziomy gazów.

Wykrywacz gazów micro CD-100 firmy RIDGID umożliwia wykonanie prawidłowych instalacji gazowych oraz kontroli dla potrzeb konserwacji i napraw, a także szybko wykrywa przecieki gazów palnych.

- Odporna ergonomiczna konstrukcja sprawia, że urządzenie jest łatwe w obsłudze, a jednocześnie mocne.
- Technologia Tri-Mode Detection™ oferuje operatorowi elastyczność wyboru alarmu wizualnego, dźwiękowego lub wibracyjnego stosownie do środowiska pracy.
- Ustawienia regulowanej czułości umożliwiają precyzyjne lokalizowanie przecieków jednym przyciskiem.
- Elastyczny próbnik o długości 40 cm (16") umożliwia lokalizację i wykrycie przecieku w trudnych do osiągnięcia i zamkniętych przestrzeniach.
- Czujnik wymieniany przez użytkownika pozwala wydłużyć czas sprawności i skrócić czas napraw.

Dane techniczne

- Zakres wykrywania.....od 0 do 6400 ppm (metan).
- Czułość alarmowa .....40 ppm (metan).
- Kalibracja.....automatyczna.
- Alarmy .....wizualny, słyszalny, wibracyjny.
- Zasilanie .....baterie (4 x AA).

To narzędzie jest nieocenione dla pracowników firm zajmujących się instalacją uzbrojenia i serwisantów

Idealne narzędzie dla wykonawców w pracach instalacyjnych oraz ogrzewnictwie, wentylacji i klimatyzacji

Urządzenia micro CD-100 można używać do wykrywania gazów podczas konserwacji zakładów i budynków

Informacje dotyczące zamawiania

Nr katalogowy	Nr modelu	Opis	Waga		Std. Opakowanie
			funt.	kg	
36163	micro CD-100	Czujnik gazów palnych	1.0	0,45	1
31948	CD-100 RS	Zamienny czujnik	–	–	1

Wykrywane gazy	Powszechnie stosowane mieszanki, które mogą zawierać lub emitować więcej niż jeden z poniższych gazów
Metan	Gaz ziemny* Rozcieńczalniki do farb Rozpuszczalniki przemysłowe Płyny do czyszczenia na sucho Benzyna * Gaz ziemny zazwyczaj ma wysoką zawartość metanu i niską zawartość propanu i innych gazów.
Wodór	
Tlenek węgla	
Propan	
Etylen	
Etan	
Heksan	
Izobutan	
Benzen	
Izobutan	
Etanol	
Aldehyd octowy	
Toluen	
P-ksylen	
Amoniak	
Siarkowodór	

Dalmierz laserowy micro LM-100

NOWOŚĆ

Dalmierz laserowy RIDGID® micro LM-100 umożliwia proste, szybkie i dokładne odczyty odległości za pomocą jednego przycisku. Wystarczy nacisnąć przycisk pomiaru, aby włączyć niezwykle ostre lasery klasy II, wycelować urządzenie w mierzony punkt i nacisnąć przycisk pomiaru ponownie. Odczyt odległości pojawi się na łatwym do odczytania wyświetlaczu LCD. Ten odporny, zwarty i przenośny przyrząd pozwala profesjonalistom szybko określić bieżące odległości do celów ofertowych, długość ciągu rur, miejsca usterek na linii oraz odstępy zgodne z przepisami.

- Niezwykle ostre lasery klasy II wyraźnie podświetlają mierzony punkt.
- Wyjątkowy zasięg pomiaru odległości umożliwia dokładne pomiary do 50 m (164 stóp).
- Regulowane zespoły pozwalają na natychmiastowy odczyt w metrach, stopach lub calach.
- Jasny wyświetlacz z podświetleniem umożliwia stosowanie przyrządu w słabo oświetlonych miejscach.
- Szybkie i dokładne obliczenia w terenie.
- Wyświetlanie maksymalnie trzech ostatnich pomiarów, zapis ostatnich 20 pomiarów.
- Chropowata forma zapewnia solidny uchwyt w nawet najsurowszych środowiskach przemysłowych.

Dane techniczne

- Dokładność pomiaru.....1/16 cala (±1,5 mm).
- Zasięg.....164 stopy (50 m).
- Jednostki pomiaru.....metry, cale, stopy.
- Obliczenia.....obliczenia powierzchniowe, objętościowe i pośrednie.
- Zasilanie.....baterie (2 x AAA).
- Klasa szczelności.....IP 54.

Informacje dotyczące zamawiania

Nr katalogowy	Nr modelu	Opis	Waga		Std. Opakowanie
			funt.	kg	
36158	micro LM-100	Dalmierz laserowy	0.5	0,2	1

Urządzenia do lokalizacji

Odbiorniki RIDGID® – odbiorniki lokalizujące firmy RIDGID są wyposażone w łatwy w użyciu wyświetlacz odwzorowania wizualnego, który umożliwia pewną lokalizację przewodów uzbrojenia oraz sond/radiolatarni. Wspólnie z kamerą SeeSnake wyposażoną w nadajnik sondy urządzenia te umożliwiają lokalizowanie głowicy kamery podczas kontroli, a wspólnie z nadjnikiem przewodowym lokalizowanie podziemnego uzbrojenia. Lokalizatory te mogą również lokalizować powierzchniowe sondy pływakowe i nadajniki zdalne przymocowane do popychacza lub przewodu kanałowego.

	SeekTech® SR-60 *30123*	**SeekTech SR-20** *21943*	**NaviTrack Scout®** *19243*
STRONA NR	11.27	11.26	11.30
Wszechkierunkowy wyświetlacz odwzorowania	Tak	Tak	Tak
Częstotliwości ustalane przez użytkownika	Tak, do 93 kHz	Tak, do 35 kHz	Nie
Liczba aktywnych częstotliwości śledzenia przewodów	Wszystkie do 93 kHz	Wszystkie do 35 kHz	3
Częstotliwości sondy	Wszystkie do 93 kHz	Wszystkie do 35 kHz	4
Szukanie pasywne	Omni-Seek (przeszukuje wszystkie pasywne zakresy jednocześnie)	Omni-Seek (przeszukuje wszystkie pasywne zakresy jednocześnie)	50/60 Hz
Głębokość	Ciągła	Ciągła	Przycisk
Masa z bateriami	5.1 funta (2,3 kg)	3.5 funta (1,6 kg)	3 funty (1,4 kg)

Nadajniki RIDGID® – pozwalają precyzyjnie śledzić uzbrojenie poprzez zastosowanie sygnału za pomocą nadajnika przewodowego RIDGID. Wszystkie nadajniki oferują opcje wielorakiej częstotliwości i mogą nadawać sygnał poprzez połączenie bezpośrednie i indukcję. Silne nadajniki o mocy 5 i 10 W emitują silny sygnał ułatwiający lokalizację.

	SeekTech ST-33Q *26563*	**SeekTech ST-510** *21953*	**SeekTech ST-305** *21948*
STRONA NR	11.28	11.29	11.29
Maks. moc wyjściowa	+5W**	10W	5W
Wyświetlacz cyfrowy	Tak	Tak	Nie
Częstotliwości śledzenia przewodów	Wszystkie do 93 kHz	5*	4
Częstotliwości indukcyjne	2	5*	3
Jednoczesne nadawanie 2 częstotliwości liniowych	Nie	Nie	Tak
Masa z bateriami	11.1 funta (5,0 kg)	9 funtów (4,1 kg)	2.5 funta (1,2 kg)

** Nadajnik ST-510 można również ustawić do częstotliwości używanych przez sprzęt innych producentów.*
*** Po podłączeniu modelu ST-33Q do zewnętrznego źródła zasilania lub włożeniu akumulatorków w trybie łączenia bezpośredniego osiągana moc wyjściowa znamionowa wynosi maks. 10 watów.*

Znajdź sondy/radiolatarnie

Połącz bezpośrednio z przewodami uzbrojenia

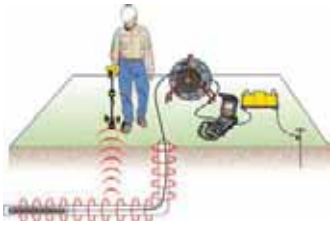

Znajdź plastikową rurę za pomocą integralnego śledzenia przewodu

Wyindukuj sygnał, aby zlokalizować uzbrojenie

Inter Global Sp.z o.o. 43-378 Rybarzowice, ul.Bielska 914 tel./fax: 338191700

Lokalizatory przewodów uzbrojenia SeekTech®

Duże wyświetlacze odbiorników SeekTech dostarczają informacji potrzebnych do szybkiej, dokładnej i pewnej lokalizacji.

Działanie

Wyświetlacz odwzorowania umożliwia dobrą lokalizację sygnału i identyfikuje zniekształcenie w zagęszczonych obszarach za pomocą:

- Linii docelowej – prowadzi operatora wzdłuż przewodu i pokazuje zmiany kierunku.
- Strzałki prowadzące w lewo/w prawo – kierują operatora do uzbrojenia docelowego.
- Sygnał zbliżeniowy i siła sygnału – pomagają operatorowi ustawić lokalizator bliżej celu, co pozwala ustalić bardziej wiarygodne lokalizacje.

Pozostałe funkcje

- Głębokość ciągła – zwiększa wydajność, wskazując zmiany głębokości w czasie rzeczywistym.
- Omni–Seek® – zwiększa dokładność i sprawność podczas wyszukiwania w trybie pasywnym. Ciągle wyszukuje moc bierną i pasma radiowe w celu zlokalizowania i ominięcia nieznanych przewodów metalowych.
- Częstotliwości ustalane przez użytkownika – w odbiornikach SeekTech firmy RIDGID można skonfigurować do 30 częstotliwości definiowanych przez użytkownika.
  - Lokalizator SeekTech SR–60 można nastawić na dowolną częstotliwość w zakresie od 10 do 93.000 Hz, co czyni go odbiornikiem uniwersalnym.
  - Lokalizator SeekTech SR–20 można nastawić na dowolną częstotliwość w zakresie od 10 do 35.000 Hz.

Porównanie funkcji

	Lokalizator SR-20	Lokalizator SR-60	Konwencjonalny
Wszechkierunkowy wyświetlacz odwzorowania	Tak	Tak	Nie
Częstotliwości ustalane przez użytkownika (częstotliwości konkurencji)	Tak – do 35 kHz	Tak – do 93 kHz	Ograniczone lub brak
Omni-Seek® (jednoczesne śledzenie wielu przewodów)	Tak – wszystkie pasywne pasma jednocześnie	Tak – wszystkie pasywne pasma jednocześnie	Nie
Głębokość	Ciagła	Ciagła	Przycisk lub triangulacja
Bieżący pomiar	Ciagła	Ciagła	Przycisk i średnia
Informacja o zniekształceniu na jednym ekranie	Tak	Tak	Nie
Simultrace™ (jednoczesne sondowanie i śledzenie przewodu)	Nie	Tak	Nie
Naprowadzanie stereo (za pomocą słuchawek)	Nie	Tak	Nie

Lokalizator SeekTech® SR-20

Lekki, a jednocześnie odporny odbiornik dostarczający wszystkich informacji potrzebnych do szybszej i dokładniejszej lokalizacji.

Łatwe w użyciu

- Przewód docelowy i strzałki prowadzące szybko identyfikują zniekształcenie.
- Sygnał zbliżeniowy i siła sygnału pomagają w lokalizacji w trudnych miejscach.
- Możliwość śledzenia dowolnej częstotliwości w zkaresie od 10 do 35.000 Hz.

Dane techniczne lokalizatora SR-20

Częstotliwości śledzenia
aktywnych przewodów*.....128 Hz, 1 kHz, 8 kHz i 33 kHz.
Śledzenie mocy biernej.....50 Hz, 60 Hz, szerokość pasma <4 kHz.
Śledzenie pasywnego pasma radiowego .....4–15 kHz, 15–36 kHz.
Częstotliwości sondy..... 16 Hz, 512 Hz, 640 Hz, 850 Hz,
8 kHz, 16 kHz i 33 kHz.
Źródło zasilania .....4 baterie C.
Trwałość akumulatora.....około 16 godzin.
Waga.....3.5 funta (1,6 kg).
Spełnia wymagania norm FCC i EN 55022 dla urządzeń klasy A.

** Zdefiniować można 30 częstotliwości własnych w zakresie od 10 do 35.000 Hz.*

Wyposażenie standardowe

- Twarda plastikowa walizka.
- Znaczniki powierzchniowe i zacisk.
- Płyta DVD z instrukcją.
- Instrukcja obsługi.
- 4 baterie typu C (alkaliczne).

Informacje dotyczące zamawiania

Nr katalogowy	Opis	Waga	
		funt.	kg
21943	Lokalizator przewodów SeekTech SR-20	3.5	1,6
22173	Skrzynka na lokalizator SR-20	5	2,2

Lokalizator SeekTech® SR-60

Najszybszy, najłatwiejszy w obsłudze i najbardziej uniwersalny z dostępnych lokalizatorów.

Wszechstronność

- Możliwość śledzenia dowolnej częstotliwości w zkaresie od 10 do 93.000 Hz.
- Możliwość równoczesnego śledzenia przewodów pod napięciem i sond (aktywnych radiolatarni).
- Łatwość użycia i dokładność lokalizatora SR-20, ale przy użyciu WSZYSTKICH możliwych do zlokalizowania częstotliwości.

Lokalizator SR-60 umożliwia szybkie i wiarygodne lokalizowanie nawet w trudnych warunkach (słabe przewodniki, kiepskie warunki glebowe, słabe uziemienie itp.)

Dane techniczne lokalizatora SR-60

Częstotliwości śledzenia
aktywnych przewodów**.....128 Hz, 1 kHz, 8 kHz, 33 kHz, 51 kHz i 93 kHz.
Śledzenie mocy biernej.....50 Hz, 60 Hz, szerokość pasma <4 kHz.
Śledzenie pasywnego pasma radiowego.....4–15 kHz, 15–36 kHz.
Częstotliwości sondy**.....16 Hz, 512 Hz, 640 Hz, 850 Hz, 8 kHz, 16 kHz i 33 kHz.
Źródło zasilania.....4 baterie C.
Trwałość akumulatora.....około 16 godzin.
Waga.....5.1 funta (2,3 kg).
Spełnia wymagania norm FCC i EN 55022 dla urządzeń klasy A.

*** Zdefiniować można 30 częstotliwości własnych w zakresie od 10 do 93.000 Hz.*

Wyposażenie standardowe

- Twarda plastikowa walizka.
- Znaczniki powierzchniowe i zacisk.
- Płyta DVD z instrukcją.
- Instrukcja obsługi.
- 4 baterie typu C (alkaliczne).

Informacje dotyczące zamawiania

Nr katalogowy	Opis	Waga	
		funt.	kg
30123	Lokalizator przewodów SeekTech SR-60	5.1	2,3
29798	Skrzynka na lokalizator SR-60	5	2,2

Inter Global Sp.z o.o. 43-378 Rybarzowice, ul.Bielska 914 tel./fax: 338191700

Nadajniki uzbrojenia SeekTech®

Firma RIDGID® oferuje szereg nadajników do śledzenia podziemnych metalowych rur i przewodów.

Wszystkie nadajniki RIDGID wzbudzają sygnał w podziemnych kablach na trzy sposoby:

- Poprzez połączenie bezpośrednie, wykorzystując sznury przyłączeniowe
- Indukcyjnie przy użyciu opcjonalnego zacisku sygnału indukcyjnego
- Indukcyjnie z nadajnika

Porównanie funkcji

	ST-33Q	ST-510	ST-305
Częstotliwości połączenia bezpośredniego	Wszystkie	5	4
Częstotliwości indukcyjne	2	3	3
Częstotliwości konkurencji	Częstotliwości ustalane przez użytkownika	Ustawione fabrycznie	Nie
Jednoczesne nadawanie 2 częstotliwości liniowych	Nie	Nie	Tak
Automatyczne dopasowanie impedancji	Tak	Tak	Tak
Cyfrowy wyświetlacz mocy wyjściowej	Tak	Tak	Nie
Maks. moc wyjściowa	+5W*	10W	5W
Zmienne ustawienie mocy	Niska, średnia, wysoka	W pełni regulowana	Niska, średnia, wysoka
Źródło zasilania	6 baterii typu D	8 baterii typu D	6 baterii typu C
Sprawdzanie stanu akumulatora	Ciągła	Ciągła	W trakcie uruchamiania
Waga (bez baterii)	11.1 funta (5,0 kg)	9 funtów (4,1 kg)	2.5 funta (1,9 kg)
Klasa wg norm FCC i EN 55022	Klasa A	Klasa B	Klasa A

** Po podłączeniu modelu ST-33Q do zewnętrznego źródła zasilania lub włożeniu akumulatorków w trybie łączenia bezpośredniego osiągana moc wyjściowa znamionowa wynosi maks. 10 watów.*

Nadajnik SeekTech ST-33Q

- Nadajnik idealny do indukowania prądu w przewodzie docelowym.
- Zwiększona sprawność i dalsze śledzenie dzięki indukcji ponad ośmiokrotnie większego prądu w przewodzie docelowym.
- Najbardziej uniwersalny z dostepnych nadajników z dowolną częstotliwością połączenia bezpośredniego w zakresie od 10 do 93 kHz.
- Foniczne sprzężenie zwrotne potwierdzające dobry obwód przed rozpoczęciem śledzenia.

Częstotliwości:

- Połączenie bezpośrednie (ustawienie fabryczne): 128 Hz, 1 kHz, 8 kHz, 33 kHz i 93 kHz.
- Połączenie bezpośrednie (definiowane przez użytkownika): 10 Hz - 93 kHz.
- Indukcja: 8 kHz, 33 kHz.

Informacje dotyczące zamawiania

Nr katalogowy	Opis	Waga	
		funt.	kg
26563	Nadajnik SeekTech ST-33Q (5 watów)	11.1	5,0

Nadajnik SeekTech® ST-510

- W pełni zmienny sygnał wyjściowy mocy (do 10 watów).
- Wyświetlacz LCD umożliwiający natychmiastową kontrolę wzrokową rezystancji przewodu i przepływu prądu.
- Dwa przewody kompensacyjne o długości 7,62 m (25") z wytrzymałymi zaciskami.
- Kompatybilność z urządzeniami konkurencji.
- Foniczne sprzężenie zwrotne potwierdzające dobry obwód przed rozpoczęciem śledzenia.

Częstotliwości:

- Połączenie bezpośrednie: 128 Hz, 1 kHz, 8 kHz, 33 kHz i 93 kHz.
- Indukcja: 1 kHz, 8 kHz, 33 kHz i 93 kHz.
- Częstotliwości konkurencji: dostępne zarówno w trybie połączenia bezpośredniego, jak i indukcji.

Informacje dotyczące zamawiania

Nr katalogowy	Opis	Waga	
		funt.	kg
21953	Nadajnik SeekTech ST-510 (10 watów)	9	4,1

Nadajnik SeekTech ST-305

- Lekki i zwarty nadajnik o mocy do 5 watów.
- Możliwość nadawania dwóch częstotliwości równocześnie.
- Foniczne sprzężenie zwrotne potwierdzające dobry obwód przed rozpoczęciem śledzenia.

Częstotliwości:

- Połączenie bezpośrednie: 1 kHz, 8 kHz, 33 kHz i 93 kHz.
- Indukcja: 1 kHz, 8 kHz, 33 kHz i 93 kHz.

Informacje dotyczące zamawiania

Nr katalogowy	Opis	Waga	
		funt.	kg
21948	Nadajnik SeekTech ST-305 (5 watów)	2.5	1,9

Zacisk sygnału indukcyjnego SeekTech

- Pozwala wzbudzić sygnał w przewodzie lub rurze, gdy połączenie bezpośrednie jest niemożliwe.
- Kompatybilny ze wszystkimi nadajnikami RIDGID®.

Informacje dotyczące zamawiania

Nr katalogowy	Opis	Waga	
		funt.	kg
20973	Zacisk sygnału indukcyjnego SeekTech 4" (100 mm)	2	0,9

Lokalizator NaviTrack Scout®

Lokalizator NaviTrack Scout jest zaprojektowany do rozwiązywania najbardziej wymagających problemów w zakresie lokalizacji nadajników zdalnych (sond) z zastosowaniem technologii lokalizacji wielokierunkowej.

Łatwiejsza lokalizacja

Technologia anten wielokierunkowych zastosowana w urządzeniu NaviTrack Scout pozwala cały czas wykrywać pełny sygnał. Wystarczy zmaksymalizować siłę sygnału, aby odnaleźć obiekt docelowy. Lokalizacja nie jest komplikowana przez fałszywe wartości szczytowe ani wartości zerowe

Dokładność

Ten lokalizator weryfikuje lokalizację położenia, używając wyświetlacza mikroobrazowania do zaznaczenia dwóch wyraźnych biegunów przed i za obiektem docelowym, co gwarantuje dokładne lokalizowanie.

Automatyczna głębokość

Głębokość jest automatycznie wyliczona i wyświetlana, gdy urządzenie znajduje się nad celem.

Dane techniczne

- Waga .....3 funty (1,4 kg).
- Źródło zasilania .....4 baterie typu C.
- Trwałość akumulatora .....około 24 godziny.

Standardowe częstotliwości

- Sonda.....16 Hz, 512 Hz, 640 Hz i 33 kHz.
- Śledzenie przewodu .....512 Hz, 8 kHz i 33 kHz.
- Śledzenie biernego przewodu elektrycznego.....60 Hz i 50 Hz.

Wyposażenie standardowe

- Twarda plastikowa walizka.
- Znaczniki powierzchniowe i zacisk.
- Płyta DVD z instrukcją.
- Instrukcja obsługi.
- 4 baterie typu C.

Urządzenie The NaviTrack Scout jest idealne dla użytkowników lokalizujących kamery SeeSnake i inne sondy, którzy czasem potrzebują zlokalizować przewody pod napięciem.

Informacje dotyczące zamawiania

Nr katalogowy	Opis	Waga	
		funt.	kg
19243	Lokalizator NaviTrack Scout	3	1,4
20248	Waliza do przenoszenia urządzenia Scout	6.25	2,8
12543	Znaczniki powierzchniowe i zacisk	–	–

Spełnia wymagania norm FCC i EN 55022 dla urządzeń klasy B.

Nadajniki NaviTrack®

Nadajnik zdalny

- Może być zamocowany na sprężynie do czyszczenia odpływów lub na wężu strumienia wodnego w celu zlokalizowania zdalnego nadajnika w instalacji.
- Migająca dioda wskazująca nadawanie sygnału przez sondę.
- Spełnia wymagania norm FCC i EN 55022 dla urządzeń klasy B.

Informacje dotyczące zamawiania

Nr katalogowy	Opis	Waga	
		funt.	kg
16728	Nadajnik zdalny, 512 – AAA	0.4	0,18
19263	Łącznik do przewodów bębnowych 5/8" i 3/4" (16 mm i 20 mm)	–	–
19268	Łącznik do przewodu sekcyjnego 7/8" (22 mm) i przewodów bębnowych 1/2" (12 mm)	–	–
19273	Łącznik do przewodu sekcyjnego 5/8" (16 mm) i przewodów bębnowych 3/8" (10 mm)	–	–
19258	Łącznik do przewodu sekcyjnego 1¼" (32 mm)	–	–

Nadajnik pływający

- Idealny do lokalizowania komór fermentacyjnych.
- Sygnał 512 Hz.
- Migająca dioda wskazująca nadawanie sygnału przez sondę.
- Powierzchniowy.
- Zasilanie akumulatorem.
- Spełnia wymagania norm FCC i EN 55022 dla urządzeń klasy B.

Informacje dotyczące zamawiania

Nr katalogowy	Opis	Waga	
		funt.	kg
19793	Sondy pływakowe (2), i dodatkowy akumulator	0.4	0,18

Nadajnik SeeSnake FleXmitter®

- Dzięki częstotliwości 512 Hz nadajnika SeeSnake FleXmitter można zlokalizować kamerę w przewodzie (obecnie w standardzie ze wszystkimi bębnami SeeSnake: Mini-SeeSnake, SeeSnake Standard i SeeSnake Self-Leveling).
- Jeśli używana kamera SeeSnake nie jest wyposażona w nadajnik, można ją zmodernizować instalując nadajnik FleXmitter.
- Spełnia wymagania norm FCC i EN 55022 dla urządzeń klasy A.

Informacje dotyczące zamawiania

Nr katalogowy	Opis	Waga	
		funt.	kg
15323	Nadajnik wbudowany SeeSnake FleXmitter	0.62	0,28
15828	Nadajnik Mini-SeeSnake FleXmitter	1	0,045

Inter Global Sp.z o.o. 43-378 Rybarzowice, ul.Bielska 914 tel./fax: 338191700

Inter Global Sp.z o.o. 43-378 Rybarzowice, ul.Bielska 914 tel./fax: 338191700

Czyszczenie odpływów

- Szeroki asortyment z jednego źródła – "Właściwa maszyna do każdej pracy".
- Tradycja innowacyjności i wysokiej jakości.

Czyszczenie odpływów	Liczba modeli	Długość* stopy	Długość* m	Str.
Narzędzia ręczne				
Sprężyny do czyszczenia muszli klozetowych	2	3 - 6	1 - 2	12.4
Chwytak	1	6	2	12.4
Płaska taśma kanalizacyjna	10	25 - 100	7,6 - 30	12.4
Ręczne napędy obrotowe	4	25 - 35	7,6 - 11	12.5
Maszyny do zlewów				
K-45AF	2	25	7,6	12.6
K-40	1	35	11	12.8
Maszyny bębnowe				
Zakres średnic rur do 4" (110 mm)	7	50 - 75	15 - 23	12.10
Zakres średnic rur do 8" (200 mm)	5	75 - 100	23 - 30	12.14
Zakres średnic rur do 10" (250 mm)	4	75 - 100	23 - 30	12.16
Maszyny segmentowe				
Zakres średnic rur do 4" (110 mm)	4	Do 100	Do 30	12.18
Zakres średnic rur do 6" (150 mm)	4	Do 150	Do 46	12.20
Zakres średnic rur do 10" (250 mm)	4	Do 300	Do 91	12.22
Maszyny prętowe				
Zakres średnic rur do 24" (600 mm)	2	Do 500	Do 150	12.26
Maszyny do wysokociśnieniowego przepychania wodą				
Zakres średnic rur do 6" (150 mm)	2	65 - 100	20 - 33	12.28
Zakres średnic rur do 10" (250 mm)	1	200	61	12.32
Narzędzia	—	—	—	12.34
Sprężyny	—	—	—	12.36

** Standardowa długość linii przy dostawie. Więcej informacji w katalogu.*

Inter Global Sp.z o.o. 43-378 Rybarzowice, ul.Bielska 914 tel./fax: 338191700

Narzędzia ręczne

	Str.
Sprężyny do czyszczenia muszli klozetowych	12.4
Chwytak	12.4
Płaska taśma kanalizacyjna	12.4
Ręczne napędy obrotowe	12.5

Maszyny do zlewów

Łatwe do przenoszenia, kompaktowe i lekkie.

Rozmiar linii		Zastosowanie	Nr	Str.
cale	cm			
od ¾ do 2½	20 - 75	Odpływy umywalek/sedesów/zlewów, wanien/prysznicców, pisuarów, pralni.	K-45AF	12.6
od ¾ do 2½	20 - 75		K-40	12.8

Maszyny bębnowe

Duży moment obrotowy do usuwania zatorów

- Wysoka moc i moment obrotowy.
- Blokada sprężyny.
- Najwyższa manewrowość.

Rozmiar linii		Zastosowanie	Nr	Str.
cale	cm			
od 1½ do 4	40 - 110	Odpływy umywalek/sedesów/zlewów, wanien/prysznicców, pisuarów, pralni, wywietrzniki dachowe i wewnętrzne odpływy podłogowe.	K-400	12.10
od ¾ do 4	20 - 110	Odpływy umywalek/sedesów/zlewów, wanien/prysznicców, pisuarów, pralni, wywietrzniki dachowe i wewnętrzne odpływy podłogowe.	K-3800	12.12
od 3 do 8	75 - 200	Przyłącza, linie główne, linie komercyjne.	K-750	12.14
od 3 do 10	75 - 250	Przyłącza, linie główne, linie komercyjne.	K-7500	12.16

Maszyny segmentowe

Przeznaczone zwłaszcza do linii o większej średnicy

- Moc i prędkość z kontrolą nad sprężyną.
- Lekkie i przenośne.

Rozmiar linii cale	Rozmiar linii cm	Zastosowanie	Nr	Str.
od ¾ do 4	20 - 110	Odpływy umywalek/sedesów/zlewów, wanien/pryszniców, pisuarów, pralni, wywietrzniki dachowe i wewnętrzne odpływy podłogowe.	K-50	12.18
od 1¼ do 6	30 - 150	Linie umywalkowe, wywietrzniki dachowe i odpływy podłogowe.	K-60SP	12.20
od 2 do 10	50 - 250	Przyłącza i linie główne, linie komercyjne.	K-1500SP	12.22
od 2 do 10	50 - 250	Przyłącza i linie główne, linie komercyjne (napędzane silnikiem benzynowym w odległych lokalizacjach).	K-1500G	12.24

Maszyny prętowe

Przeznaczone zwłaszcza do linii o większej średnicy

Rozmiar linii cale	Rozmiar linii cm	Zastosowanie	Nr	Str.
od 8 do 24	200 - 600	Praca w prostych liniach głównych w urzędach miejskich, uniwersytetach, instytucjach i w przemyśle.	K-1000	12.26

Maszyny ciśnieniowe

Maszyny do wysokociśnieniowego przepychania wodą idealnie nadają się do przepychania linii zatkanych tłuszczem, szlamem lub mydłem

Rozmiar linii cale	Rozmiar linii cm	Zastosowanie	Nr	Str.
od 1¼ do 6	30 - 150	Linie umywalkowe/podpodłogowe/drugorzędne.	KJ-1590 II	12.28
od 1¼ do 6	30 - 150	Linie umywalkowe/podpodłogowe/drugorzędne/przyłącza.	KJ-2200	12.30
od 2 do 10	50 - 250	Linie umywalkowe/podpodłogowe/drugorzędne/przyłącza/ linie główne.	KJ-3100	12.32

Inter Global Sp.z o.o. 43-378 Rybarzowice, ul.Bielska 914 tel./fax: 338191700

Sprężyny do czyszczenia muszli klozetowych

Narzędzia wysokiej jakości o rozmiarach 3' (1 m) i 6' (2 m) umożliwiają szybkie i bezpieczne usuwanie zatorów w toaletach. Cechy:

- Osłona winylowa do zabezpieczenia porcelany przed uszkodzeniem.
- Nowa, trwała, odporna na zginanie sprężyna zwinięta ściskowo z rdzeniem, ½" (12,7 mm).
- Duże, ergonomiczne uchwyty.
- Pokonuje łuki w ustępach z syfonami.

Nr katalogowy	Nr modelu	Opis	Waga		Std. Opakowanie	Wymienny Sprężyny
			funt.	kg		
59787	K-3	Sprężyna do czyszczenia muszli klozetowych 3' (1 m) z końcówką kulistą	4½	1,9	6	–
59797	K-6	Sprężyna do czyszczenia muszli klozetowych 6' (2 m) z końcówką kulistą	5½	2,5	6	60362

Chwytak

Chwytak model K-5

- Wydobywa kamienie, narzędzia, przedmioty.
- Wydłuża zasięg operatora do 6' (2 m) w przypadku nawet najgłębszych syfonów.

Nr katalogowy	Nr modelu	Opis	Waga	
			funt.	kg
59190	K-5	Chwytak	5	2,3

Taśma kanalizacyjna

Jednoczęściowa płaska taśma kanalizacyjna

- Rozmiary i długości do stosowania w liniach kanalizacyjnych i odpływowych: do 8" (200 mm) średnicy oraz do 100' (30,4 m) długości.
- Nośnik dołączony do wszystkich modeli oprócz 25' (7,6 m).
- Wszystkie modele posiadają rączkę i punkt lancy z jednej strony oraz kulkę toczną z drugiej.

Nr katalogowy	Nr modelu	Opis						Pojemność linii		Waga	
		Szerokość		Grubość		Długość					
		cale	cm	cale	cm	stopy	m	cale	cm	funt.	kg
62530	E-2724					25	7,6	od ¾	20	3	1,4
62535	E-2725	½	12	1/16	2	50	15,2	do	do	6	2,7
62540	E-2726					75	22,8	1½	40	9	4,1
62545	E-2727					100	30,4			12	5,4
62555	E-2729					50	15,2	2	50	8	3,6
		¾	20	1/16	2			do 4	do		
62565	E-2731					100	30,4		110	18	8,2
62595	E-2737					50	15,2	4	110	16	7,3
		¾	20	⅛	3			do 6	do		
62605	E-2739					100	30,4		150	34	15,4
62615	E-2741					50	15,2	4	110	22	10,0
		1	25	⅛	3			do 8	do		
62625	E-2743					100	30,4		200	45	20,4

Power Spin z AUTOFEED® (autoposuwem)

- Czyści instalacje o średnicy do 1½" (40 mm).
- Pociągaj spust i obracaj gałkę albo wykorzystaj napęd z dowolnej wiertarki o zmiennej prędkości (obroty w lewo/w prawo) dla zapewniania dodatkowych możliwości.
- Sprężyna przesuwa się samoczynnie w odprowadzeniu.
- Bez brudzenia. Ręce nie dotykają sprężyny.
- Wyposażony w sprężynę ¼" (6,3 mm) x 25" (7,6 m) z prostą końcówką - świdrem.

Nr katalogowy	Nr modelu	Opis	Średnica x długość		Waga		Std. Opakowanie
			cal x stóp.	mm x m	funt.	kg	
41408	Power Spin	Ręczny napęd obrotowy ze śrubą prostą	¼" x 25'	6,3 x 7,6	5	2,2	24
42163	Kabel MaxCore®	Kabel zamienny MaxCore®	¼" x 25'	6,3 x 7,6	3	1,4	1

Ręczny napęd obrotowy Kwik-Spin® z systemem AUTOFEED®

- Produkt do pracy przy małych obciążeniach przeznaczony do odprowadzeń o średnicy do 1½" (40 mm).
- Wygodny uchwyt zmniejszający wysiłek.
- Wyposażony w sprężynę Maxcore ¼" x 25" (6,3 mm x 7,6 m) ze śrubą prostą.
- Dwukierunkowy system AUTOFEED® pozwala utrzymać w czystości ręce i miejsce pracy.

Nr katalogowy	Nr modelu	Opis	Średnica x długość		Waga		Std. Opakowanie
			cal x stóp.	mm x m	funt.	kg	
41348	Kwik-Spin	Ręczny napęd obrotowy ze sprężyną śrubową z kulką C-1IC	¼" x 25'	6,3 x 7,6	3.5	1,6	6

K-25 z ręcznym napędem obrotowym

Do linii odpływowych o średnicy od ¾" (20 mm) do 1½" (40 mm)

Ręczny napęd obrotowy model K-25, wybierany przez fachowców od wielu lat, oferuje najwyższą jakość. Jest idealnym narzędziem dla użytkownika o wysokich wymaganiach. Cechy:

- Precyzyjnie obrobiony mechanicznie, najwyższej jakości uchwyt z 3 szczękami pewnie mocuje sprężynę. Pozwala zwolnić sprężynę jednym ruchem nadgarstka.
- Żebrowana rączka z aluminium odlewanego ciśnieniowo nie ślizga się w dłoni.
- Bęben obrotowy formowany z tworzywa sztucznego nie podlega wgnieceniu ani korozji i jest łatwy w czyszczeniu.
- Sprężyny odporne na zginanie, z rdzeniem w osłonie winylowej, dostępne w modelach z końcówką kulistą i ruchomą, 5/16" (8 mm) x 25' (7,6 m).
- Dobrze wyważone zapewniają wygodne użytkowanie.
- Pojemność bębna: 5/16" (8 mm) x 25' (7,6 m).
- Przechodzi przez kolanka zlewów, odpływy łazienek i ustępów z syfonami oraz kanały wentylacyjne.

Nr katalogowy	Nr modelu	Opis	Średnica x długość		Waga	
			cal x stóp.	mm x m	funt.	kg
58890	K-25-BP	Ręczny napęd obrotowy ze sprężyną śrubową z kulką C-1IC	5/16" x 25'	8 x 7,6	8	3,6
58895	K-25-DH	Ręczny napęd obrotowy ze sprężyną z końcówką ruchomą C-2IC	5/16" x 25'	8 x 7,6	8	3,6

Maszyna do zlewów K-45AF

Model K-45AF szybko udrażnia zatkane linie wannowe. Posuw i wycofywanie sprężyny bez zmiany kierunku pracy silnika.

Sprężyna 3/8" (10 mm) w modelu K-45AF-5 rozszerza możliwości maszyny na linie odpływowe 2½" (75 mm).

Do linii odpływowych od ¾" (20 mm) do 2½" (75 mm)

- Doskonała do udrażniania linii o małej średnicy. Udrażnia zatkane odpływy sedesowe, umywalkowe, pisuarowe i wannowe/prysznicowe.

– Sprężyny ¼" (6 mm) najlepsze do linii od ¾" (20 mm) do 1½" (40 mm).

– Sprężyny 5/16" (8 mm) najlepsze do linii od ¾" (20 mm) do 1½" (40 mm).

– Sprężyny 3/8" (10 mm) najlepsze do linii od 1¼" (30 mm) do 2½" (75 mm).

- Zaawansowany dwukierunkowy system AUTOFEED® pozwala utrzymać w czystości ręce i miejsce pracy – posuwa i wycofuje sprężynę za jednym naciśnięciem dźwigni.
- Lekka, łatwa w użyciu, bez potrzeby nastawienia.
- Napęd o zmiennej prędkości obraca sprężynę z prędkością 0-600 obr/min.
- Dwuczęściowy pojemnik zakręcany z wymiennym bębnem wewnętrznym.

– Ułatwia wymianę sprężyny i dobór odpowiedniej sprężyny do danej pracy.

– Bęben wewnętrzny zapobiega wyciekom wody i znacznie ogranicza skręcenie sprężyny w bębnie.

– Bębny są zawsze odporne na korozję i wgniecenie.

- Pojemność bębna: 50' (15 m) sprężyny 5/16" (8 mm) lub 35' (11 m) sprężyny 3/8" (10 mm).
- W zestawie rękawice RIDGID® do czyszczenia odpływów oraz instrukcja obsługi.

Nr katalogowy		Nr modelu	Opis	Waga	
110 V (Wielka Brytania)	230 V*			funt.	kg
37338	36033	K-45AF	Maszyna z następującym wyposażeniem: – Sprężyna z rdzeniem i bębnem wewnętrznym C-1IC, 5/16" (8 mm) x 25' (7,6 m)	13.8	6,5
37343	36043	K-45AF-5	Maszyna z następującym wyposażeniem: – Sprężyna z rdzeniem i bębnem wewnętrznym C-1IC, 5/16" (8 mm) x 25' (7,6 m) – Sprężyna z bębnem wewnętrznym C-6, 3/8" (10 mm) x 25' (10,7 m) – T-250, pięcioczęściowy zestaw narzędzi do sprężyny 3/8" (10 mm) – Futerał do przenoszenia C-6429	34	15,4

**Modele 230 V wyposażone we wtyczkę europejską CEE 7/17.*

Sprężyny z rdzeniem wewnętrznym (IC)

(modele C-1IC, C-6IC, C-13IC, C-2IC, C-23IC)

- Rdzeń w osłonie winylowej zapobiega korozji sprężyny i zwiększa jej trwałość.
- Zwinięta ściskowo sprężyna ma większą wytrzymałość.
- Odporna na zginanie; pokonuje łuki i syfony.
- Dobra giętkość i siła przepychania aż do końca sprężyny.

Sprężyny

		Nr katalogowy	Nr modelu	Opis	Waga funt.	Waga kg
¼" (6 mm)	Śruba lejkowa	50647	S-1	15' (4,6 m) ze śrubą lejkową	2¼	1,0
		50652	S-2	25' (7,6 m) ze śrubą lejkową	3½	1,6
		50657	S-3	35' (10,7 m) ze śrubą lejkową	5	2,2
5/16" (8 mm)	końcówka spiralna gruszkowa	62225	C-1	25' (7,6 m) ze śrubą z kulką	3½	1,6
		56782	C-1IC	Rdzeń wewnętrzny 25' (7,6 m) ze śrubą z kulką	4	1,8
		89400	C-21	Rdzeń wewnętrzny 50' (15,2 m) ze śrubą z kulką	7	3,2
		56792	C-13IC	Rdzeń wewnętrzny 35' (10,7 m) ze śrubą z kulką	5½	2,5
	Końcówka ruchoma	62235	C-2	25' (7,6 m) ze śrubą z końcówką ruchomą	3½	1,6
		56787	C-2IC	Rdzeń wewnętrzny 25' (7,6 m) ze śrubą z końcówką ruchomą	4	1,8
		89405	C-22	50' (15,2 m) ze śrubą z końcówką ruchomą	7	3,2
		56797	C-23IC	Rdzeń wewnętrzny 35' (10,7 m) ze śrubą z końcówką ruchomą	5½	2,5
3/8" (10 mm)		62245	C-4	25' (7,6 m) ze złączem męskim	4½	2,0
		62250	C-5	35 stóp (10,7 m) z końcówką spiralną gruszkową	8¼	3,8
		62260	C-6	35' (10,7 m) ze złączem męskim	8¼	3,8
		96037	C-6IC	Rdzeń wewnętrzny 35' (10,7 m) ze złączem męskim	8½	4,0

Model K-45AF-5 pokazany powyżej zawiera zestaw narzędzi T-250:

– Sprężyna z kulką T-203.
– Końcówka ruchoma T-217.
– Końcówka nożowa "C" T-205.
– Kołek łączący A-13.
– Końcówka nożowa łopatkowa T-210.

Narzędzia – pasują do sprężyn C-4, C-6 i C-6IC

Nr katalogowy	Nr modelu	Opis	Wymienne ostrza
62990	T-201	Śruba prosta, dł. 5" (125 mm)	–
62995	T-202	Śruba z kulką, śr. zewn. 1⅛" (30 mm)	–
63000	T-203	Śruba z kulką, śr. zewn. ⅞" (22 mm)	–
54837	T-204	Końcówka nożowa "C" 1" (25 mm)	54832
63005	T-205	Końcówka nożowa "C" 1⅜" (35 mm)	97835
63010	T-206	Śruba lejkowa, dł. 3" (80 mm)	–
63030	T-210	Końcówka nożowa łopatkowa, 1" (25 mm)	97905
63035	T-211	Końcówka nożowa łopatkowa, 1⅜" (35 mm)	97825
63040	T-212	Końcówka nożowa łopatkowa, 1¾" (45 mm)	92850
63045	T-213	Końcówka nożowa z 4 ostrzami, 1" (25 mm)	97795
63050	T-214	Końcówka nożowa z 4 ostrzami, 1⅜" (35 mm)	97910
63055	T-215	Końcówka nożowa z 4 ostrzami, 1¾" (45 mm)	97915
63065	T-217	Śruba z końcówką ruchomą, dł. 4" (110 mm)	–
55457	T-225	Końcówka spiralna wyciągająca	–
52812	T-230	Końcówka nożowa "C", 2" (50 mm)	92815
52817	T-231	Końcówka nożowa "C" do pracy w ciężkich warunkach, 2½" (65 mm)	92820
52822	T-232	Końcówka nożowa "C" do pracy w ciężkich warunkach, 3" (80 mm)	92835
48482	T-250	Zestaw narzędziowy zawiera: T-203, T-205, T-210, T-217, A-13	–

Przód bębna i bęben wewnętrzny przyspieszają i ułatwiają zmianę sprężyn.

Wyposażenie pomocnicze

Nr katalogowy	Nr modelu	Opis
68917		Bęben wewnętrzny K-45
89410	C-6429	Futerał do przenoszenia
76817		Zestaw sprężyny C-6 zawiera: Bęben wewnętrzny, drążek reakcyjny sprężyny C-6, zestaw narzędzi T-250
98072		Zestaw sprężyny C-6IC zawierający następujące elementy: bęben wewnętrzny, sprężyna C-6IC, drążek reakcyjny, zestaw narzędzi T-250
23908	A-45AF	Przód bębna i system AUTOFEED
23913		Zamienna kaseta AUTOFEED
41937	–	Rękawice skórzane RIDGID do czyszczenia odpływów
70032	–	Rękawice RIDGID do czyszczenia odpływów z PCW

Maszyna do zlewów K-40

Model K-40AF

Model K-40AF w pozycji pionowej

Do linii odpływowych od ¾" (20 mm) do 2½" (75 mm)

Maszyna do zlewów model K-40 idealnie nadaje się do czyszczenia małych, drugorzędnych linii odpływowych od ¾" (20 mm) do 2½" (75 mm).

- Sprężyny ¼" (6 mm) najlepsze do linii od ¾" (20 mm) do 1½" (40 mm).
- Sprężyny 5⁄16" (8 mm) najlepsze do linii od ¾" (20 mm) do 1½" (40 mm).
- Sprężyny ⅜" (10 mm) najlepsze do linii od 1¼" (40 mm) do 2½" (75 mm).

Maszyna K-40 stoi płasko na podłodze lub blacie kuchennym i można ją przechylać do tyłu w celu uzyskania łatwego dostępu do odpływów umywalkowych i wanien napełnionych wodą. K-40 praktycznie eliminuje konieczność sprzątania miejsca pracy dzięki opatentowanemu dwukierunkowemu systemowi AUTOFEED® z przewodem prowadzącym. System ten całkowicie zamyka sprężynę i eliminuje rozpryskiwanie ścieków.

- Silnik indukcyjny 175 W cicho pracuje i wytwarza moment obrotowy wystarczający do przepychania nawet najpoważniejszych zatorów.
- Zwinięta ściskowo sprężyna z rdzeniem najwyższej jakości łączy w sobie siłę i giętkość, dzięki której jest odporna na zginanie.
- Dwuczęściowa zakręcana obudowa bębna nie ulega wgnieceniu ani korozji i umożliwia łatwy dostęp do bębna wewnętrznego oraz sprężyny.
- Bęben wewnętrzny o specjalnej konstrukcji praktycznie eliminuje skręcanie sprężyny w bębnie oraz wycieki z bębna.
- Dwukierunkowy system AUTOFEED posuwa i wycofuje sprężynę do czyszczenia odpływów za jednym naciśnięciem dźwigni, utrzymując operatora i miejsce pracy w czystości.
- W zestawie rękawice RIDGID® do czyszczenia odpływów oraz instrukcja obsługi.

Nr katalogowy	Nr modelu	Opis	Waga	
			funt.	kg
71742	K-40AF	Maszyna z następującym wyposażeniem: – System AUTOFEED – Wąż prowadzący – Uchwyt montażowy Zabezpieczenie przed drganiami sprężyny – C-13IC-SB, 5⁄16" (8 mm) x 35' (10,7 m) z bębnem wewnętrznym	33	15

Model K-40 ułatwia pracę i utrzymuje miejsce pracy w czystości.

W umywalce: Wystarczy nacisnąć dźwignię, a sprężyna wejdzie w odpływ. Unikatowy wąż prowadzący i kombinacja z systemem AUTOFEED® rozwiążą każdy problem.

W wannie: Zwarta budowa umożliwia łatwy dostęp do trudno dostępnych miejsc, takich jak wanny i szafki pod umywalką, równocześnie utrzymując sprężynę w stanie zamkniętym i z dala od wszystkich powierzchni wykończonych.

Sprężyny

		Nr katalogowy	Nr modelu	Opis	Waga funt.	Waga kg
1/4" (6 mm)	Śruba lejkowa	50647	S-1	15' (4,6 m) ze śrubą lejkową	2¼	1,0
		50652	S-2	25' (7,6 m) ze śrubą lejkową	3½	1,6
		50657	S-3	35' (10,7 m) ze śrubą lejkową	5	2,2
5/16" (8 mm)	Końcówka spiralna gruszkowa	62225	C-1	25' (7,6 m) ze śrubą z kulką	3½	1,6
		56782	C-1IC	Rdzeń wewnętrzny 25' (7,6 m) ze śrubą z kulką	4	1,8
		89400	C-21	50' (15,2 m) ze śrubą z kulką	7	3,2
		56792	C-13IC	Rdzeń wewnętrzny 35' (10,7 m) ze śrubą z kulką	5½	2,5
		95847	C-13ICSB	Zabezpieczenie przed drganiami rdzenia wewnętrznego 35' (10.7 m) ze śrubą z kulką	5½	2,5
	Końcówka ruchoma	62235	C-2	25' (7,6 m) ze śrubą z końcówką ruchomą	3½	1,6
		56787	C-2IC	Rdzeń wewnętrzny 25' (7,6 m) ze śrubą z końcówką ruchomą	4	1,8
		89405	C-22	50' (15,2 m) ze śrubą z końcówką ruchomą	7	3,2
		56797	C-23IC	Rdzeń wewnętrzny 35' (10,7 m) ze śrubą z końcówką ruchomą	5½	2,5
3/8" (10 mm)		62245	C-4	25' (7,6 m) ze złączem męskim	4½	2,0
		62250	C-5	35 stóp (10,7 m) z końcówką spiralną gruszkową	8¼	3,8
		62260	C-6	35' (10,7 m) ze złączem męskim	8¼	3,8
		96037	C-6IC	Rdzeń wewnętrzny 35' (10,7 m) ze złączem męskim	8½	4,0

Narzędzia – pasują do sprężyn C-4, C-6 i C-6IC

Nr katalogowy	Nr modelu	Opis	Wymienne ostrza
62990	T-201	Śruba prosta, dł. 5" (125 mm)	–
62995	T-202	Śruba z kulką, śr. zewn. 1⅛" (30 mm)	–
63000	T-203	Śruba z kulką, śr. zewn. ⅞" (22 mm)	–
54837	T-204	Końcówka nożowa "C" 1" (25 mm)	54832
63005	T-205	Końcówka nożowa "C" 1⅜" (35 mm)	97835
63010	T-206	Śruba lejkowa, dł. 3" (80 mm)	–
63030	T-210	Końcówka nożowa łopatkowa, 1" (25 mm)	97905
63035	T-211	Końcówka nożowa łopatkowa, 1⅜" (35 mm)	97825
63040	T-212	Końcówka nożowa łopatkowa, 1¾" (45 mm)	92850
63045	T-213	Końcówka nożowa z 4 ostrzami, 1" (25 mm)	97795
63050	T-214	Końcówka nożowa z 4 ostrzami, 1⅜" (35 mm)	97910
63055	T-215	Końcówka nożowa z 4 ostrzami, 1¾" (45 mm)	97915
63065	T-217	Śruba z końcówką ruchomą, dł. 4" (110 mm)	–
55457	T-225	Końcówka spiralna wyciągająca	–
52812	T-230	Końcówka nożowa "C", 2" (50 mm)	92815
52817	T-231	Końcówka nożowa "C" do pracy w ciężkich warunkach, 2½" (65 mm)	92820
52822	T-232	Końcówka nożowa "C" do pracy w ciężkich warunkach, 3" (80 mm)	92835
48482	T-250	Zestaw narzędziowy zawiera: T-203, T-205, T-210, T-217, A-13	–

Wyposażenie pomocnicze

Nr katalogowy	Nr modelu	Opis
26558	A-40G AF	System AUTOFEED i wąż prowadzący do K-40, w zestawie uchwyt montażowy
23913	–	Zamienna kaseta AUTOFEED
71757	A-40G	Wąż prowadzący
72702	A-40B	Uchwyt montażowy
71847	–	Drążek reakcyjny
68917	–	Bęben wewnętrzny
76597	–	Górna pokrywa łożyska
76817	–	Zestaw sprężyny C-6 z bębnem wewnętrznym, sprężyną C-6, drążkiem reakcyjnym, zestawem narzędzi T-250
98072	–	Zestaw sprężyny C-6IC z bębnem wewnętrznym, sprężyną C-6IC, drążkiem reakcyjnym, zestawem narzędzi T-250
41937	–	Rękawice skórzane RIDGID do czyszczenia odpływów
70032	–	Rękawice RIDGID do czyszczenia odpływów z PCW

Inter Global Sp.z o.o. 43-378 Rybarzowice, ul.Bielska 914 tel./fax: 338191700

Maszyna bębnowa K-400

Model K-400 z systemem AUTOFEED®

Do linii odpływowych od 1½" (30 mm) do 4" (110 mm)

Model K-400 oferuje kilka unikatowych, przyjaznych dla użytkownika cech, dzięki którym nawet najcięższe czyszczenie jest łatwiejsze i niekłopotliwe. Model K-400 o ładnym wyglądzie jest doskonałym narzędziem dla osób przepychających odpływy, hydraulików, działów utrzymania w obiektach i instytucjach oraz firm świadczących usługi zarządzania nieruchomościami.

- Sprężyna ⅜" (10 mm) najlepsza do linii od 1½" (40 mm) do 3" (75 mm).
- Sprężyna ½" (12 mm) najlepsza do linii od 3" (50 mm) do 4" (110 mm).
- Zintegrowany wózek transportowy – pozwala na łatwe przemieszczanie do i z miejsca wykonywania zadania. Wytrzymałe, duże koła zapewniają łatwe przemieszczanie po wybojach i schodach.
- Zintegrowany uchwyt wysuwany – może być ustawiony na większej wysokości podczas transportu.
- System kontroli nad sprężyną – powoduje zatrzymanie obracania się bębna w razie stwierdzenia zablokowania ostrza, ogranicza możliwość skręcenia się sprężyny w bębnie i pomaga zasygnalizować operatorowi natknięcie się na przeszkodę.
- Sprężyna z rdzeniem litym – mocna sprężyna nawinięta na rdzeń, ⅜" (10 mm) lub ½" (12 mm), wytrzymała i odporna na zginanie.
- System AUTOFEED – oferowany jako wyposażenie dodatkowe, opatentowany zespół automatycznego podawania sprężyny wprowadza sprężynę do odpływu i ją z niego wyciąga. Wystarczy odwrócić kierunek działania systemu AUTOFEED i sprężyna jest wycofywana z powrotem do bębna.

Dane techniczne

- Pojemność bębna: 100' (30,5 m) sprężyny o średnicy ⅜" (10 mm) lub 75' (22,5 m) sprężyny o średnicy ½" (12 mm).
- Silnik: silnik 380 W, 230 V obraca sprężynę z prędkością 165 obr/min.
- Waga (sama maszyna): 45 funtów (20,4 kg).
- Wymiary: długość 21" (53 cm) 24" (61 cm) z systemem AUTOFEED, wysokość 23" (58,5 cm), szerokość 17" (43,2 cm).

Wszystkie maszyny model K-400 są dostarczane z rękawicami RIDGID® do czyszczenia odpływów, instrukcją obsługi i filmem instruktażowym.

Nr katalogowy	Nr modelu	Opis	Waga	
			funt.	kg
27028	K-400 z C-32 IW	Maszyna K-400 z rękawicami RIDGID do czyszczenia odpływów – Sprężyna nawinięta na rdzeń lity C-32 IW ⅜" (10 mm) x 75' (23 m) – Zestaw narzędzi T-260 zawiera następujące elementy: – Sprężyna z kulką T-202 – Końcówka nożowa "C" T-205 – Końcówka nożowa łopatkowa T-211 – Kołek łączący A-13	68	31
28098	K-400 AF z C-32 IW	Maszyna K-400 z rękawicami RIDGID do czyszczenia odpływów – System AUTOFEED – Sprężyna nawinięta na rdzeń lity C-32 IW ⅜" (10 mm) x 75' (23 m) – Zestaw narzędzi T-260	79	36
27033	K-400 z C-45 IW	Maszyna K-400 z rękawicami RIDGID do czyszczenia odpływów – Sprężyna nawinięta na rdzeń lity C-45 IW ½" (12 mm) x 75' (23 m) – Zestaw narzędzi T-260	81	37
28103	K-400 AF z C-45 IW	Maszyna K-400 z rękawicami RIDGID do czyszczenia odpływów – System AUTOFEED – Sprężyna nawinięta na rdzeń lity C-45 IW ½" (12 mm) x 75' (23 m) – Zestaw narzędzi T-260	93	42

Inter Global Sp.z o.o. 43-378 Rybarzowice, ul.Bielska 914 tel./fax: 338191700

Sprężyny nawinięte na rdzeń lity (IW)

		Nr katalogowy	Nr modelu	Opis	Waga funt.	Waga kg
⅜" (10 mm)		87577	C-31IW	Sprężyna nawinięta 50' (15 m)	18	8,2
		87582	C-32IW	Sprężyna nawinięta 75' (23 m)	26	11,8
		87587	C-33IW	Sprężyna nawinięta 100' (30 m)	34	15,4
		91037	–	Końcówka naprawcza do sprężyn nawiniętych ⅜" (10 mm)	0.5	0,2
½" (12 mm)		87592	C-44IW	Sprężyna nawinięta 50' (15 m)	27	12,2
		87597	C-45IW	Sprężyna nawinięta 75' (23 m)	39	17,7
		91042	–	Końcówka naprawcza do sprężyn nawiniętych ½" (12 mm)	0.6	0,3

Narzędzia – pasują do C-31IW, C-32IW, C-33IW, C-44IW i C-45IW

	Nr katalogowy	Nr modelu	Opis	Wymienne ostrza
	62990	T-201	Śruba prosta, dł. 5" (125 mm)	—
	62995	T-202	Śruba z kulką, śr. zewn. 1⅛" (30 mm)	—
	63000	T-203	Śruba z kulką, śr. zewn. ⅞" (22 mm)	—
	63005	T-205	Końcówka nożowa "C", 1⅜" (35 mm)	97835
	63010	T-206	Śruba lejkowa, dł. 3" (80 mm)	—
	63030	T-207	Końcówka nożowa spiralna, 1¼" (32 mm)	97840
	63020	T-208	Końcówka nożowa spiralna, 1½" (40 mm)	97895
	63025	T-209	Końcówka nożowa spiralna, 2" (50 mm)	97900
	63030	T-210	Końcówka nożowa łopatkowa, 1" (25 mm)	97905
	63035	T-211	Końcówka nożowa łopatkowa, 1⅜" (35 mm)	97825
	63040	T-212	Końcówka nożowa łopatkowa, 1¾" (45 mm)	92850
	63045	T-213	Końcówka nożowa z 4 ostrzami, 1" (25 mm)	97795
	63050	T-214	Końcówka nożowa z 4 ostrzami, 1⅜" (35 mm)	97910
	63055	T-215	Końcówka nożowa z 4 ostrzami, 1¾" (45 mm)	97915
	63060	T-216	Wybijak łańcuchowy, 2" (50 mm)	98000
	63065	T-217	Końcówka ruchoma, dł. 4" (110 mm) długa	—
	49002	T-260	Zestaw narzędzi [⅜" (10 mm) - K-400] Zawartość: – Sprężyna z kulką T-202 – Końcówka nożowa "C" T-205 – Końcówka nożowa łopatkowa T-211 – Kołek łączący A-13	—

PODŁĄCZANIE NARZĘDZIA

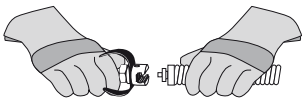

ZSUNĄĆ RAZEM

ODŁĄCZANIE NARZĘDZIA

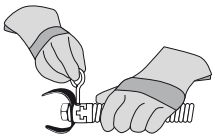

WSUNĄĆ KLUCZ ROZDZIELAJĄCY

Do sprężyn C-4, C-6, C-6IC, C-7, C-8, C-9, C-10, C-11, C-12, C-14, C-15, C-31, C-32, C-33, C-44, C-45 i C-46 oraz wszystkich sprężyn IW

Wyposażenie pomocnicze

	Nr katalogowy	Nr modelu	Opis	Waga funt.	Waga kg
	41937	–	Rękawice RIDGID do czyszczenia odpływów	½	0,2
	70032	–	Rękawice RIDGID do czyszczenia odpływów z PCW	½	0,2
	59230	A-13	Kołek łączący do sprężyn ⅜" i ½"	–	–
	26773	–	Zespół AUTOFEED K-400	2	0,9
	27048	–	Zespół bębna K-400	10	4,5
	92607	–	Adapter narzędziowy ⅜" x ½"	½	0,2
	92682	–	Adapter końcówki ruchomej ⅜" x ½"	½	0,2
	92687	–	Narzędzie z końcówką ruchomą i złączem ½"	½	0,2
	26778	–	Wąż prowadzący	2	0,9
	51317	C-9	Prowadnica syfonowa	5	2,2

Inter Global Sp.z o.o. 43-378 Rybarzowice, ul.Bielska 914 tel./fax: 338191700

Maszyna bębnowa K-3800

Do linii odpływowych od ¾" (20 mm) do 4" (110 mm)

- Mocna, łatwa do przemieszczania, wszechstronna maszyna do czyszczenia odpływów w pomieszczeniach. Wymaga minimalnej konfiguracji do czyszczenia linii zlewowych, odpływów podłogowych i wywietrzników dachowych.
- Wytrzymały, odporny na korozję, formowany bęben sprężyny nie ulega wgnieceniu ani korozji. Przechył bębna można regulować w celu uzyskania prawidłowego kąta posuwu sprężyny. Bęben wewnętrzny chroni przed skręceniem sprężyny w bębnie.
- Szybkozłączka bębna sprężyny i wbudowane uchwyty umożliwiają łatwą wymianę sprężyny i transport.
- Maksymalna pojemność bębna wynosi 100' (30,5 m) sprężyny ⅜" (10 mm) lub 90' (27 m) sprężyny ½" (12 mm):

– Sprężyna ⅜" (10 mm) najlepsza do linii o średnicy od 1½" (40 mm) do 3" (75 mm) i długości do 100' (30,5 m).

– Sprężyna ½" (12 mm) najlepsza do linii o średnicy od 2" (50 mm) do 4" (110 mm) i długości do 90' (27 m).

- Opcjonalny bęben do umywalek mieści do 50' (15 m) sprężyny 5⁄16" (8 mm) lub ¼" (6 mm).

– Idealny do czyszczenia przez syfony umywalkowe od ¾" (20 mm) do 1½" (40 mm).

- Mocny silnik uniwersalny 175 W obraca sprężynę z prędkością do 240 obr/min. Gdy sprężyna napotka przeszkodę, silnik automatycznie zmienia bieg na niższy w celu zwiększenia mocy i poprawy kontroli operatora.
- Narzędzia podłącza się do sprężyny w ciągu kilku sekund.
- W zestawie wytrzymały system AUTOFEED® (wszystkie tryby oprócz samej maszyny).
- W zestawie rękawice skórzane RIDGID® do czyszczenia odpływów oraz instrukcja obsługi.

Nr katalogowy	Nr modelu	Opis	Waga	
61502	K-3800	Maszyna K-3800 z rękawicami RIDGID	42	19,0
61482	K-3800 z C-32	Maszyna K-3800 z następującym wyposażeniem: – System AUTOFEED – Sprężyna C-32, ⅜" (10 mm) x 75' (23 m) – Sprężyna z kulką T-202 – Końcówka nożowa "C" T-205 – Końcówka nożowa łopatkowa T-211 – Kołek łączący A-13 – Rękawice skórzane RIDGID do czyszczenia odpływów	71	32,2
61487	K-3800 z C-45	Maszyna K-3800 z następującym wyposażeniem: – System AUTOFEED – Sprężyna C-45, ½" (12 mm) x 75' (23 m) – Śruba lejkowa T-102 – Końcówka nożowa T-142 – Końcówka nożowa łopatkowa T-107 – Kołek łączący A-12 – Rękawice skórzane RIDGID do czyszczenia odpływów	83	37,7

Wyposażenie pomocnicze

	Nr katalogowy	Nr modelu	Opis	Waga	
				funt.	kg
	55002	A-380	Bęben standardowy do sprężyny ⅜" (10 mm), ½" (12 mm)	12½	5,6
	55007	A-381	Bęben do sprężyny 5⁄16" (8 mm), ¼" (6 mm) do umywalek	12½	5,6
	55012	A-381-A	Bęben do umywalek ze sprężyną IC 25' (7,6 m) x 5⁄16" (8 mm) z końcówką kulistą	16½	7,5
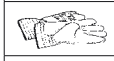	41937	–	Rękawice RIDGID do czyszczenia odpływów	½	0,2
	70032	–	Rękawice RIDGID do czyszczenia odpływów, PCW	½	0,2
	59230	A-13	Kołek łączący do sprężyny ⅜" (10 mm)	½	0,2
	59225	A-12	Kołek łączący do sprężyny ½" (12 mm)	½	0,2
	55017	–	Wózek transportowy	18	8,2
	60087	A3800 PF	System AUTOFEED®	7⅜	3,3
	62412	–	Adapter węża prowadzącego do bębna do umywalek	3½	1,6

Sprężyny z rdzeniem wewnętrznym (IC)
Dobra giętkość i większa siła przepychania aż do końca sprężyny.

	Nr katalogowy	Nr modelu	Opis	Waga funt.	Waga kg
3/8" (10 mm)	37842	C-31	Sprężyna IC 50' (15 m)	18	8,2
	37847	C-32	Sprężyna IC 75' (23 m)	26	11,8
	37852	C-33	Sprężyna IC 100' (30 m)	34	15,4
	51752	T-122	Końcówka naprawcza	1	0,5
1/2" (12 mm)	37857	C-44	Sprężyna IC 50' (15 m)	27	12,2
	37862	C-45	Sprężyna IC 75' (23 m)	39	17,7
	37867	C-45HC	Sprężyna z rdzeniem pustym 75' (23 m)	38	17,2
	55467	C-46	Sprężyna IC 90' (28 m)	47	21,2
	59917	T-121	Końcówka naprawcza	¾	0,8

Sprężyny nawinięte (IW)
Ciaśniej nawinięte na rdzeń wewnętrzny, tworząc trwały zespół

	Nr katalogowy	Nr modelu	Opis	Waga funt.	Waga kg
3/8" (10 mm)	87577	C-31IW	Sprężyna nawinięta 50' (15 m)	18	8,2
	87582	C-32IW	Sprężyna nawinięta 75' (23 m)	26	11,8
	87587	C-33IW	Sprężyna nawinięta 100' (30 m)	34	15,4
	91037	—	Końcówka naprawcza do sprężyn nawiniętych	½	0,2
1/2" (12 mm)	87592	C-44IW	Sprężyna nawinięta 50' (15 m)	18	8,2
	87597	C-45IW	Sprężyna nawinięta 75' (23 m)	26	11,8
	91042	—	Końcówka naprawcza do sprężyn nawiniętych ½" (12 mm)	¾	0,3

Sprężyny bębna do umywalek

	Nr katalogowy	Nr modelu	Opis	Waga funt.	Waga kg
1/4" (6 mm) Lejek	50652	S-2	25' (7,6 m) ze śrubą lejkową	3½	1,6
	50657	S-3	35' (10,7 m) ze śrubą lejkową	5	2,2
5/16" (8 mm) Końcówka spiralna gruszkowa	56782	C-1IC	Rdzeń wewnętrzny 25' (7,6 m) ze śrubą z kulką	4	1,8
	56792	C-13IC	35 stóp (10,7 m) z końcówką spiralną gruszkową	5½	2,5
Końcówka ruchoma	56787	C-2IC	Rdzeń wewnętrzny 25' (7,6 m) ze śrubą z końcówką ruchomą	4	1,8
	56797	C-23IC	35' (10,7 m) ze śrubą z końcówką ruchomą	5½	2,5

PODŁĄCZANIE NARZĘDZIA

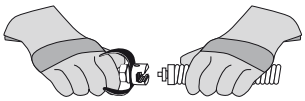

ZSUNĄĆ RAZEM

ODŁĄCZANIE NARZĘDZIA

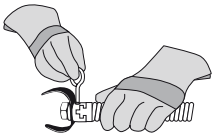

WSUNĄĆ KLUCZ ROZDZIELAJĄCY

Do sprężyn C-4, C-6, C-6IC, C-7, C-8, C-9, C-10, C-11, C-12, C-14, C-15, C-31, C-32, C-33, C-44, C-45 i C-46 oraz wszystkich sprężyn IW

Narzędzia pasują do sprężyn IC 3/8" (10 mm), IW 3/8" (10 mm) i IW 1/2" (12 mm)
C-31,C-32,C-33,C-31IW,C-32IW,C-33IW,C-44IW i C-45IW

Nr katalogowy	Nr modelu	Opis	Noże zamienne
62990	T-201	Śruba prosta, dł. 5" (125 mm)	—
62995	T-202	Śruba z kulką, śr. zewn. 1⅛" (29 mm)	—
63000	T-203	Śruba z kulką śr. zewn. ⅞" (22 mm)	—
54837	T-204	Końcówka nożowa "C", 1" (25 mm)	54832
63005	T-205	Końcówka nożowa "C", 1⅜" (35 mm)	97835
63010	T-206	Śruba lejkowa, dł. 3" (75 mm)	—
63015	T-207	Końcówka nożowa spiralna, 1¼" (32 mm)	97840
63020	T-208	Końcówka nożowa spiralna, 1½" (40 mm)	97895
63025	T-209	Końcówka nożowa spiralna, 2" (50 mm)	97900
63030	T-210	Końcówka nożowa łopatkowa, 1" (25 mm)	97905
63035	T-211	Końcówka nożowa łopatkowa, 1⅜" (35 mm)	97825
63040	T-212	Końcówka nożowa łopatkowa, 1¾" (45 mm)	92850
63045	T-213	Końcówka nożowa z 4 ostrzami, 1" (25 mm)	97795
63050	T-214	Końcówka nożowa z 4 ostrzami, 1⅜" (35 mm)	97910
63055	T-215	Końcówka nożowa z 4 ostrzami, 1¾" (45 mm)	97915
63060	T-216	Wybijak łańcuchowy, 2" (50 mm)	98000
63065	T-217	Końcówka ruchoma, dł. 4" (110 mm)	—
49002	T-260	Zestaw narzędzi W zestawie: – Śruba z kulką T-202 – Końcówka nożowa "C" T-205 – Końcówka nożowa łopatkowa T-211 – Kołek łączący A-13	—

Narzędzia pasują do sprężyn IC 1/2" (12 mm)
C-44, C-45 i C-46

Nr katalogowy	Nr modelu	Opis	Noże zamienne
62850	T-101	Końcówka spiralna prosta	—
62855	T-102	Śruba lejkowa	—
62865	T-104	Końcówka nożowa "H", 2½" (65 mm)	97800
62870	T-105	Końcówka nożowa do tłuszczu, 2½" (65 mm)	97920
62875	T-106	Końcówka nożowa do tłuszczu 3½" (87 mm)	97925
62880	T-107	Końcówka nożowa łopatkowa, 1¾" (45 mm)	92850
62930	T-112	Końcówka nożowa z 4 ostrzami, 1¾" (45 mm)	97915
62935	T-113	Końcówka nożowa z 4 ostrzami, 3" (75 mm)	97910
62940	T-114	Wybijak łańcuchowy	97985
54842	T-141	Końcówka nożowa, 1½" (40 mm)	54847
54852	T-142	Końcówka nożowa, 2½" (65 mm)	97800
54992	T-270	Zestaw narzędziowy zawiera: - T-102 śruba lejkowa - T-142 końcówka nożowa - T-107 końcówka z nożem łopatkowym - A-12 kołek łączący	—
92687		Adapter narzędzia z końcówką ruchomą ½" (12 mm)	—

Inter Global Sp.z o.o. 43-378 Rybarzowice, ul.Bielska 914 tel./fax: 338191700

Maszyna bębnowa K-750

Wysuwanie sprężyny

Wciąganie sprężyny

Model K-750 z C-100 pokazany powyżej

Do linii odpływowych/kanalizacyjnych o średnicy od 3" (75 mm) do 8" (200 mm)

- Mocna, samodzielna maszyna, idealna do linii poprzecznych. Łatwa w transporcie, minimalne wymogi konfiguracyjne – wystarczy podłączyć narzędzie.
- System AUTOFEED posuwa i wyciąga sprężynę za jednym naciśnięciem dźwigni, z prędkością do 20' (6 m) na minutę.
- Wszechstronny system kontroli AUTOFEED® można przystosować do sprężyny ⅝" (16 mm) lub ¾" (20 mm) za jednym obrotem wkrętaka.

– Zalecana sprężyna ⅝" (16 mm) do linii odpływowych o średnicy od 3" (75 mm) do 6" (150 mm) i długości do 150' (48 m).

– Zalecana sprężyna ¾" (20 mm) do linii odpływowych o średnicy od 4" (110 mm) do 8" (250 mm) i długości do 200' (62 m).

- Sprężyna obraca się z prędkością 200 obr/min.
- Wytrzymały, odporny na korozję bęben sprężyny wytrzymuje niewłaściwe obchodzenie się i nadużycia. Nie ulega wgnieceniu ani korozji i jest łatwy w czyszczeniu.
- Bęben mieści 100' (30,5 m) sprężyny ¾" (20 mm) lub 125' (35 m) sprężyny ⅝" (16 mm), umożliwiając jej szybkie, łatwe wyjęcie.
- Dobrze wyważona konstrukcja dodaje maszynie lekkości. Koła transportowe ułatwiają załadunek na samochód ciężarowy/furgon.
- Na wyposażeniu silnik indukcyjny 550 W.
- W zestawie rękawice RIDGID® z PCW do czyszczenia odpływów oraz instrukcja obsługi.

Standardowy zestaw narzędzi ¾" (20 mm) zawiera następujące elementy:
- T-406 Końcówka z nożem łopatkowym.
- T-407 Końcówka spiralna do wyciągania.
- Końcówka nożowa T-411 2" (50 mm).
- Końcówka nożowa T-413 3" (75 mm).
- Końcówka nożowa T-414 4" (110 mm).

Standardowy zestaw narzędzi ⅝" (16 mm) zawiera następujące elementy:
- Końcówka z nożem do syfonów T-403 3" (75 mm).
- T-407 Końcówka spiralna do wyciągania.
- T-406 Końcówka z nożem łopatkowym.
- Końcówka nożowa T-411 2" (50 mm).
- Końcówka nożowa T-413 3" (75 mm).

Opcje maszyny - system AUTOFEED

Nr katalogowy	Nr modelu	Opis	Waga	
			funt.	kg
230 V				
44152	K-750 z C-75	Maszyna z rękawicami RIDGID z PCW do czyszczenia odpływów, systemem AUTOFEED, standardowym zestawem narzędzi ¾" (20 mm) i: sprężyną C-75, 75' x ¾" (23 m x 20 mm)	206	93,6
44157	K-750 z C-100	Maszyna z rękawicami RIDGID z PCW do czyszczenia odpływów, systemem AUTOFEED, standardowym zestawem narzędzi ¾" (20 mm) i: sprężyną C-100, 100' x ¾" (30 m x 20 mm)	234	106,3
44162	K-750 z C-27	Maszyna z rękawicami RIDGID z PCW do czyszczenia odpływów, systemem AUTOFEED, standardowym zestawem narzędzi ⅝" (16 mm) i: sprężyną C-27, 75' x ⅝" (23 m x 16 mm)	182	82,7
44147	K-750	Maszyna 230 V, 50 Hz z rękawicami RIDGID z PCW do czyszczenia odpływów, końcówką ¾"	104	47,3
115 V				
45612	K-750	Maszyna 115 V, 50 Hz z rękawicami RIDGID z PCW do czyszczenia odpływów, końcówką ¾"	104	47,3

Inter Global Sp.z o.o. 43-378 Rybarzowice, ul.Bielska 914 tel./fax: 338191700

Sprężyny z rdzeniem wewnętrznym (IC)
Dobra giętkość i większa siła przepychania aż do końca sprężyny

	Nr katalogowy	Nr modelu	Opis	Waga funt.	Waga kg
⅝" (16 mm)	92460	C-25	Sprężyna IC 25' (7,6 m)	24	10,9
	92465	C-26	Sprężyna IC 50' (15,2 m)	43	19,5
	92470	C-27	Sprężyna IC 75' (23 m)	63	28,6
	43647	C-24	Sprężyna IC 100' (30,5 m)	84	38,1
¾" (20 mm)	92475	C-28	Sprężyna IC 25' (7,6 m)	30	13,9
	92480	C-29	Sprężyna IC 50' (15,2 m)	60	27,2
	41212	C-75	Sprężyna IC 75' (23 m)	93	42,5
	41697	C-100	Sprężyna IC 100' (30,5 m)	122	55,3

Sprężyny z rdzeniem pustym

	Nr katalogowy	Nr modelu	Opis	Waga funt.	Waga kg
⅝" (16 mm)	32737	C-27HC	Sprężyna HC 75' (23 m)	52¾	23,9
	58192	C-24HC	Sprężyna HC 100' (30,5 m)	70½	32,1
¾" (20 mm)	47427	C-75HC	Sprężyna HC 75' (23 m)	75	34,0
	47432	C-100HC	Sprężyna HC 100' (30,5 m)	100	45,5

Narzędzia i zamienne noże – pasują do sprężyn ⅝" (16 mm) i ¾" (20 mm)
C-24, C-25, C-26, C-27, C-28, C-29, C-75, C-100, C-27HC, C-24HC, C-75HC i C-100HC

Nr katalogowy	Nr modelu	Opis	Zamienne Tarcze	Zamienne Uchwyt
92485	T-403	Końcówka z nożem do syfonów, 3" (75 mm)	92835	92900
92490	T-404	Końcówka z nożem do syfonów, 3½" (87 mm)	92840	92900
92495	T-406	Końcówka nożowa łopatkowa, 1¾" (45 mm)	92850	92915
92500	T-407	Śruba do wyciągania 2 9/16" (65 mm)	—	—
92505	T-408	Końcówka nożowa pilasta, 3" (75 mm)	92890	92915
51762	T-409	Wytrzymała śruba z kulką, 1¾" (45 mm)	—	—
92510	T-411	Końcówka nożowa podwójna, 2" (50 mm)	92815	92905
92515	T-412	Końcówka nożowa podwójna, 2½" (65 mm)	92820	92905
92520	T-413	Końcówka nożowa podwójna, 3" (75 mm)	92825	92910
92525	T-414	Końcówka nożowa podwójna, 4" (110 mm)	92830	92910
92530	T-416	Końcówka nożowa podwójna, 6" (150 mm)	92855	92910
92535	T-432	Końcówka nożowa z 3 ostrzami 2" (50 mm)	92860	92895
92540	T-433	Końcówka nożowa z 3 ostrzami 3" (75 mm)	92865	92895
92545	T-434	Końcówka nożowa z 3 ostrzami 4" (110 mm)	92870	92895
92550	T-436	Końcówka nożowa z 3 ostrzami 6" (150 mm)	92875	92895

Prowadnice i końcówki

Nr katalogowy	Nr modelu	Opis	Waga funt.	Waga kg
92555	T-458	Prowadnica ⅝" (16 mm) x 2' (50 mm)	2	0,85
92560	T-468	Prowadnica ¾" (20 mm) x 2' (50 mm)	2¾	1,25
44122	—	Końcówka ⅝" (16 mm), dł. 4½" (114 mm)	2½	1,13
44117	—	Końcówka ¾" (20 mm), dł. 6" (150 mm)	3½	1,59

Wyposażenie pomocnicze

Nr katalogowy	Nr modelu	Opis	Waga funt.	Waga kg
43637	T-458	Zespół bębna z końcówką ⅝" (16 mm)	33	15
41982	T-468	Zespół bębna z końcówką ¾" (20 mm)	37½	17,0
43642	—	Zespół AUTOFEED (autoposuwu)	8	3,5
41992	—	Zestaw C-100IC z narzędziami, ¾" (20 mm) x 100' (30,5 m)		
49032	—	Zespół węża prowadzącego przedniego	3	1,3
46015	E-453	Klucz imbusowy	—	—
41937	—	Rękawice skórzane RIDGID do czyszczenia odpływów	½	0,2
70032	—	Rękawice RIDGID do czyszczenia odpływów z PCW	½	0,2
59360	A-3	Skrzynka narzędziowa	5	2,3
			uncje	g
31487	A-7570	⅝" Złącze naprawcze (16 mm)	1½	43
92805	A-6582	⅝" Łącznik wewnętrzny (16 mm)	1	28
92810	A-6583	Złącze żeńskie ⅝" (16 mm)	2	57
31492	A-7571	Łącznik naprawczy ¾" (20 mm)	2	57
92880	B-6840	Złącze męskie ¾" (20 mm)	1	28
92885	B-6841	Złącze żeńskie ¾" (20 mm)	2	57

SPRĘŻYNA I NARZĘDZIA Z SZYBKOZŁĄCZKĄ

Obrócić kołek o pół obrotu w dowolną stronę, aby szybko przyłączyć sprężynę lub narzędzia:

ZABLOKOWANE
Znacznik "ZAMKNIĘTE" ustawiony przy literze "L" wybitej na złączu

ODBLOKOWANE
Znacznik "OTWARTE" ustawiony naprzeciwko litery "L" wybitej na złączu

Złącze posiada kołek i sprężynę ze stali nierdzewnej; eliminuje konieczność stosowania punktaków, stojaków czy kołków rozporowych.

Do C-24, C-25, C-26, C-27, C-28, C-29, C-75, C-100, C-27HC, C-24HC, C-75HC i C-100HC

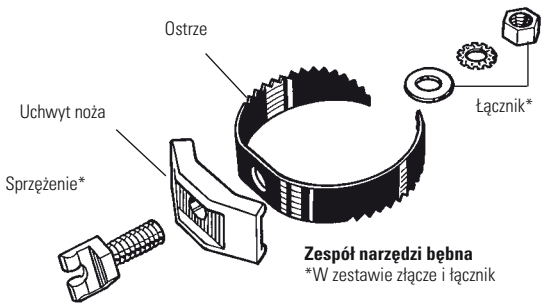

Zespół narzędzi bębna
*W zestawie złącze i łącznik

Maszyna bębnowa K-7500

Akcesoria standardowe

T-406 – końcówka nożowa łopatkowa.

T-407 – śruba do wyciągania.

T-411 – końcówka nożowa podwójna 2" (50 mm).

T-413 – końcówka nożowa podwójna 3" (75 mm).

T-414B – końcówka nożowa podwójna 4" (110 mm) (sam nóż).

T-416B – końcówka nożowa podwójna 6" (150 mm) (sam nóż).

T-408 – końcówka nożowa pilasta.

T-403 – końcówka z nożem do syfonów 3" (75 mm).

T-468 – prowadnica elastyczna ¾" (20 mm).

Skrzynka narzędziowa, klucz sześciokątny, rękawice RIDGID z PCW do czyszczenia odpływów.

W zestawie maszyny ⅝" (16 mm) (Nr katalogowy 61512) prowadnica T-468 jest zastąpiona prowadnicą T-458, a końcówka nożowa podwójna 6" (150 mm) jest wyeliminowana.

Do linii od 3" (75 mm) do 10" (250 mm)

- Sprawność, kontrola nad sprężyną, wytrzymałość i manewrowalność wymagana przez profesjonalnych użytkowników. Idealna do każdej ciężkiej pracy, takiej jak usuwanie korzeni – do 250' (76 m).

– Zalecana sprężyna ⅝" (16 mm) do linii odpływowych o średnicy od 3" (75 mm) do 6" (150 mm) i długości do 250' (76 m).

– Zalecana sprężyna ¾" (20 mm) do linii odpływowych o średnicy od 4" (110 mm) do 10" (250 mm) i długości do 250' (76 m).

- Sprężyna obraca się z prędkością 200 obr/min.
- Mocny, a przy tym cichy silnik uniwersalny 600 W oraz przekładnia dają dodatkową moc, gdy końcówka nożowa napotka trudną przeszkodę.

– Informuje operatora poprzez sygnały dźwiękowe i optyczne.

- Wewnętrzny bęben i ramię rozdzielacza z łożyskiem kulkowym współpracują z zespołem silnik / przekładnia, ograniczając możliwość skręcenia sprężyny w bębnie.
- Bęben główny i wewnętrzny są nierdzewne, odporne na pęknięcia i wgniecenia, a także łatwe w czyszczeniu dla utrzymania profesjonalnego wyglądu. Bęben główny mieści do 100' (30,5 m) sprężyny ¾" (20 mm) lub 125' (38 m) sprężyny ⅝" (16 mm).
- Mocny mechanizm AUTOFEED® jest wyposażony w smarowniczki i ma otwartą konstrukcję ułatwiającą konserwację. Posuwa i wciąga sprężynę z prędkością do 22' (6,7 m) na minutę.
- Dwupołożeniowy wózek do pokonywania schodów ułatwia transport i załadunek, eliminując dodatkowy koszt zakupu kół załadunkowych.
- Dzięki wąskiemu profilowi maszyna mieści się w drzwiach łazienki.
- Uchwyty można ustawić na wymaganej wysokości, zapewniając wyważony transport
- W zestawie rękawice RIDGID® z PCW do czyszczenia odpływów oraz instrukcja obsługi.

Opcje maszyny – Power Feed

Nr katalogowy	Nr modelu	Opis	Waga	
220 - 240 V			funt.	kg
61542	K-7500	Maszyna z końcówką ¾" (20 mm) i standardowymi akcesoriami	150	86,2
61522	K-7500	Maszyna z końcówką ⅝" (16 mm) i standardowymi akcesoriami	149	67,8
61512	K-7500 z C-24	Maszyna, akcesoria standardowe i sprężyna z rdzeniem wewnętrznym ⅝" (16 mm) x 100' (30,5 m)	233	106
61517	K-7500 z C-100	Maszyna, akcesoria standardowe i sprężyna z rdzeniem wewnętrznym ¾" (20 mm) x 100' (30,5 m)	272	123,7

Inter Global Sp.z o.o. 43-378 Rybarzowice, ul.Bielska 914 tel./fax: 338191700

Kontrola nad sprężyną i jej sprawność –
gdy narzędzie napotka mocną przeszkodę

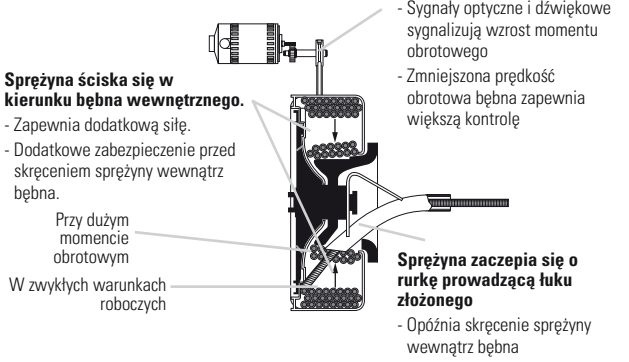

Sprężyny z rdzeniem wewnętrznym (IC)
Dobra giętkość i większa siła przepychania aż do końca sprężyny

		Nr katalogowy	Nr modelu	Opis	Waga funt.	Waga kg
5/8" (16 mm)		92460	C-25	Sprężyna IC 25' (7,6 m)	24	10,9
		92465	C-26	Sprężyna IC 50' (15,2 m)	43	19,5
		92470	C-27	Sprężyna IC 75' (22,9 m)	63	28,6
		43647	C-24	Sprężyna IC 100' (30,5 m)	84	38,1
3/4" (20 mm)		92475	C-28	Sprężyna IC 25' (7,6 m)	30	13,9
		92480	C-29	Sprężyna IC 50' (15,2 m)	60	27,2
		41212	C-75	Sprężyna IC 75' (22,9 m)	93	42,5
		41697	C-100	Sprężyna IC 100' (30,5 m)	122	55,3

Sprężyny z rdzeniem pustym

		Nr katalogowy	Nr modelu	Opis	Waga funt.	Waga kg
5/8" (16 mm)		32737	C-27HC	Sprężyna HC 75' (23 m)	52¾	23,9
		58192	C-24HC	Sprężyna HC 100' (30,5 m)	70½	32,1
3/4" (20 mm)		47427	C-75HC	Sprężyna HC 75' (23 m)	75	34,0
		47432	C-100HC	Sprężyna HC 100' (30.5 m)	100	45,5

Prowadnice i końcówki

	Nr katalogowy	Nr modelu	Opis	Waga funt.	Waga kg
	92555	T-458	Prowadnica 5/8" (16 mm) x 2' (50 mm)	2	0,85
	92560	T-468	Prowadnica 3/4" (20 mm) x 2' (50 mm)	2¾	1,25
	44122	—	Końcówka 5/8" (16 mm), dł. 4½" (114 mm)	2½	1,13
	44117	—	Końcówka 3/4" (20 mm), dł. 6" (150 mm)	3½	1,59

Narzędzia i zamienne noże – pasują do sprężyn 5/8" (16 mm) i 3/4" (20 mm)
C-24, C-25, C-26, C-27, C-28, C-29, C-75, C-100, C-27HC, C-24HC, C-75HC i C-100HC

	Nr katalogowy	Nr modelu	Opis	Zamienne Tarcze	Zamienne Uchwyt
	92485	T-403	Końcówka z nożem do syfonów, 3" (75 mm)	92835	92900
	92490	T-404	Końcówka z nożem do syfonów, 3½" (87 mm)	92840	92900
	92495	T-406	Końcówka nożowa łopatkowa, 1¾" (45 mm)	92850	92915
	92500	T-407	Śruba do wyciągania 2 9/16" (65 mm)	—	—
	92505	T-408	Końcówka nożowa pilasta, 3" (75 mm)	92890	92915
	51762	T-409	Wytrzymała śruba z kulką, 1¾" (45 mm)	—	—
	92510	T-411	Końcówka nożowa podwójna, 2" (50 mm)	92815	92905
	92515	T-412	Końcówka nożowa podwójna, 2½" (65 mm)	92820	92905
	92520	T-413	Końcówka nożowa podwójna, 3" (75 mm)	92825	92910
	92525	T-414	Końcówka nożowa podwójna, 4" (110 mm)	92830	92910
	92530	T-416	Końcówka nożowa podwójna, 6" (150 mm)	92855	92910
	92535	T-432	Końcówka nożowa z 3 ostrzami 2" (50 mm)	92860	92895
	92540	T-433	Końcówka nożowa z 3 ostrzami 3" (75 mm)	92865	92895
	92545	T-434	Końcówka nożowa z 3 ostrzami 4" (110 mm)	92870	92895
	92550	T-436	Końcówka nożowa z 3 ostrzami 6" (150 mm)	92875	92895

Wyposażenie pomocnicze

	Nr katalogowy	Nr modelu	Opis	Waga funt.	Waga kg
	60042	A-7534D	Zespół bębna z końcówką 3/4" (20 mm)	31	14
	61107	A-7558D	Zespół bębna z końcówką 5/8" (16 mm)	30	13,6
	60047	A-75DR	Tylko bęben	20	9
	60032	A-75PF	System AUTOFEED	10	4,5
	60037		Elementy dystansowe AUTOFEED		
	41992		Zestaw C-100 IC z narzędziami 3/4" (20 mm) x 100' (30,5 m)		
	49032	—	Zespół węża prowadzącego przedniego	3	1,3
	41937	—	Rękawice skórzane RIDGID do czyszczenia odpływów	½	0,2
	70032	—	Rękawice RIDGID do czyszczenia odpływów z PCW	½	0,2
	59360	A-3	Skrzynka narzędziowa	5	2,3
				uncje	g
	31487	A-7570	5/8" Łącznik naprawczy (16 mm)	1½	43
	92805	A-6582	5/8" Łącznik wewnętrzny 16 mm	1	28
	92810	A-6583	Złącze żeńskie 5/8" (16 mm)	2	57
	31492	A-7571	Łącznik naprawczy 3/4" (20 mm)	2	57
	92880	B-6840	Złącze męskie 3/4" (20 mm)	1	28
	92885	B-6841	Złącze żeńskie 3/4" (20 mm)	2	57

SPRĘŻYNA I NARZĘDZIA Z SZYBKOZŁĄCZKĄ

Obrócić kołek o pół obrotu w dowolną stronę, aby szybko przyłączyć sprężynę lub narzędzia:

ZABLOKOWANE Znacznik "ZAMKNIĘTE" wyrównany z literą "L" wybitą na złączu

ODBLOKOWANE Znacznik "OTWARTE" ustawiony naprzeciwko litery "L" wybitej na złączu

Złącze posiada kołek i sprężynę ze stali nierdzewnej; eliminuje konieczność stosowania punktaków, stojaków czy kołków rozporowych.

Inter Global Sp.z o.o. 43-378 Rybarzowice, ul.Bielska 914 tel./fax: 338191700

Maszyna segmentowa K-50

Do linii odpływowych od ¾" (20 mm) do 4" (110 mm)

- Kompaktowa, wszechstronna, profesjonalna maszyna. Obsługuje sprężyny o trzech różnych rozmiarach: 5⁄16" (8 mm), ⅜" (10 mm) i ⅝" (16 mm). Idealna, wszechstronna maszyna do czyszczenia odpływów zlewowych, prysznicowych i podłogowych. Waga poniżej 40 funtów (18 kg).
- Unikatowe, łatwe w użyciu sprzęgło natychmiastowego działania maksymalizuje możliwości kontroli przez operatora:
  – Po pociągnięciu uchwytu do dołu sprężyna obraca się z prędkością 400 obr/min.
  – Po zwolnieniu uchwytu sprężyna natychmiast się zatrzymuje.
- Korzysta z segmentów sprężyny ⅝" (16 mm), czyści linie o średnicy od 1¼ " (32 mm) do 4" (110 mm) i długości do 100' (30 m).
  – C-8 najlepsza do odpływów 1¼ " (32 mm) - 3" (75 mm).
  – C-9 najlepsza do odpływów 2" (50 mm) - 4" (110 mm).
- Wyposażona w adapter A-17, obsługuje ciągłe odcinki o długości do 50' (15 m) sprężyny 5⁄16" (8 mm) lub 35' (11 m) sprężyny ⅜" (10 mm).
  – 5⁄16" (8 mm) najlepsza do linii od ¾" (20 mm) do 1½" (40 mm).
  – ⅜" (10 mm) najlepsza do linii od 1¼" (32 mm) do 2" (50 mm).
- Wyposażona w silnik 300 W.
- W zestawie rękawice RIDGID® do czyszczenia odpływów A-1 oraz instrukcja obsługi.

Opcje maszyn

Nr katalogowy	Nr modelu	Opis	Waga	
230 V			funt.	kg
11971	K-50	Maszyna z rękawicą RIDGID do czyszczenia odpływów A-1	37	16,8
11981	K-50-6	Maszyna z następującym wyposażeniem: – Adapter A-17-A – Zestaw sprężyny A-30	67	30,4
11991	K-50-7	Maszyna z następującym wyposażeniem: – Adapter A-17-B – Zestaw sprężyny A-30	74	33,6
12001	K-50-8	Maszyna z następującym wyposażeniem: – Adapter A-17-A – Adapter A-17-B – Zestaw sprężyny A-30	67	30,4

Model K-50-8 ma następujące wyposażenie:

- Maszyna K-50.
- Adapter A-17-A z następującymi elementami: sprężyna śrubowa z kulką 25' (7,6 m) x 5⁄16" (8 mm) C-1.
- Adapter A-17-B z następującymi elementami: sprężyna śrubowa z kulką 35' (10,7 m) x ⅜" (10 mm) C-5.
- Rękawica RIDGID do czyszczenia odpływów A-1.

Zestaw sprężyny A-30 zawiera następujące elementy:

– Sześć segmentów C-8, sprężyna 7½' (2,3 m) x ⅝" (16 mm) [45' (13,7 m)].
– Nośnik sprężyny A-10.
– Śruba prosta T-201.
– Sprężyna z kulką T-202.
– Końcówka nożowa "C" T-205.
– Końcówka nożowa łopatkowa T-211.
– Kołek łączący A-13.
– Tylny wąż prowadzący A-14-6.
– Lewa rękawica RIDGID do czyszczenia odpływów A-1.

Sprężyny

		Nr katalogowy	Nr modelu	Opis	Waga funt.	Waga kg
5/16" (8 mm)	Końcówka spiralna gruszkowa	62225	C-1	25' (7,6 m) ze śrubą z kulką	3½	1,6
		56782	C-1IC	Rdzeń wewnętrzny 25' (7,6 m) ze śrubą z kulką	4	1,8
		89400	C-21	50' (15,2 m) ze śrubą z kulką	7	3,2
	Końcówka ruchoma	62235	C-2	25' (7,6 m) ze śrubą z końcówką ruchomą	3½	1,6
		56787	C-2IC	Rdzeń wewnętrzny 25' (7,6 m) ze śrubą z końcówką ruchomą	4	1,8
		89405	C-22	50' (15,2 m) ze śrubą z końcówką ruchomą	7	3,2
3/8" (10 mm)		62245	C-4	25' (7,6 m) ze złączem męskim	4½	2,0
		62250	C-5	35' (10,7 m) ze śrubą z kulką	8¼	3,8
		62260	C-6	35' (10,7 m) ze złączem męskim	8¼	3,8
		96037	C-6IC	35' (10,7 m) IC ze złączem męskim	8½	4,0
5/8" (16 mm)	Strona	62265	C-7	Ciasny zwój 7½' (2,3 m)	4	1,8
		62270	C-8	Zwój uniwersalny 7½' (2,3 m)	3	1,4
		51317	C-9	Zwój wytrzymały 10' (3,1 m)	4¾	2,1

Zestawy sprężyn

Nr katalogowy	Nr modelu	Kable	Narzędzia i akcesoria	Waga funt.	Waga kg
59365	A-30	Sześć segmentów: C-8, ⅝" x 7½' (45', 13,7 m)	T-201 Śruba prosta T-202 Końcówka spiralna gruszkowa Końcówka nożowa "C" T-205 T-211 Końcówka z nożem łopatkowym A-13 Kołek łączący A-10 Nośnik sprężyny Tylny wąż prowadzący A-14-6 Lewa rękawica RIDGID do czyszczenia odpływów A-1	20	9,1
59370	A-30TW	Sześć segmentów: C-7, ⅝" x 7½" (45', 13,7m), ciasny zwój	Tak samo jak A-30	30	13,6
52962	A-40	Sześć segmentów: C-9, ⅝" x 10' (60', 18,3 m)	T-206 Śruba lejkowa Końcówka nożowa z 4 ostrzami T-215 Końcówka nożowa "C" T-231 A-13 Kołek łączący A-10 Nośnik sprężyny Tylny wąż prowadzący A-14-10 Lewa rękawica RIDGID do czyszczenia odpływów A-1	37	16,8

Adaptery

	Nr katalogowy	Nr modelu	Opis	Waga funt.	Waga kg
	59250	A-17-A	Adapter ze sprężyną 25' (7,6 m) x 5/16" (8 mm) ze śrubą z kulką	8	3,6
	59255	A-17-B	Adapter ze sprężyną 35' (10,7 m) x ⅜" (10 mm) ze śrubą z kulką	13	5,9

Wyposażenie pomocnicze

	Nr katalogowy	Nr modelu	Opis	Waga funt.	Waga kg
	59235	A-14-6	Tylny wąż prowadzący 6' (1,8 m)	5	2,3
	84325	A-14-10	Tylny wąż prowadzący 10' (3 m)	7	3,2
	59270	A-18	Zespół węża prowadzącego przedniego	9	4,1
	59210	A-10	Nośnik sprężyny do sprężyn 90' (27 m) C-8, C-9	3¼	1,5
	59205	A-1	Lewa rękawica RIDGID do czyszczenia odpływów	½	0,2
	59295	A-2	Prawa rękawica RIDGID do czyszczenia odpływów	½	0,2
	59230	A-13	Kołek łączący do sprężyny ⅝" (16 mm)	⅛	0,1
	59450	A-3179	Zestaw szczęk K-50	1½	0,7

Narzędzia – pasują do sprężyn ⅜" (10 mm) i ⅝" (16 mm)
C-4, C-6, C-7, C-8 i C-9

Nr katalogowy	Nr modelu	Opis	Wymienne ostrza
62990	T-201	Śruba prosta, dł. 5" (125 mm)	—
62067	T-201A	Elastyczna końcówka spiralna prosta	—
62995	T-202	Śruba z kulką, śr. zewn. 1⅛" (28 mm)	—
63000	T-203	Śruba z kulką, śr. zewn. ⅞" (22 mm)	—
54837	T-204	Końcówka nożowa "C" 1" (25 mm)	54832
63005	T-205	Końcówka nożowa "C" 1⅜" (35 mm)	97835
63010	T-206	Śruba lejkowa, dł. 3" (75 mm)	–
63015	T-207	Końcówka nożowa spiralna, 1¼" (32 mm)	97840
63020	T-208	Końcówka nożowa spiralna, 1½" (40 mm)	97895
63025	T-209	Końcówka nożowa spiralna, 2" (50 mm)	97900
63030	T-210	Końcówka nożowa łopatkowa, 1" (25 mm)	97905
63035	T-211	Końcówka nożowa łopatkowa, 1⅜" (35 mm)	97825
63040	T-212	Końcówka nożowa łopatkowa, 1¾" (44 mm)	92850
63045	T-213	Końcówka nożowa z 4 ostrzami, 1" (25 mm)	97795
63050	T-214	Końcówka nożowa z 4 ostrzami, 1⅜" (35 mm)	97910
63055	T-215	Końcówka nożowa z 4 ostrzami, 1¾" (44 mm)	97915
63060	T-216	Wybijak łańcuchowy, 2" (50 mm)	98000
63065	T-217	Końcówka ruchoma, dł. 4" (110 mm)	—
63280	T-218	Szczotka, 3" (75 mm)	—
63070	T-219	Szczotka, 2½" (65 mm)	—
63080	T-220	Szczotka, 2" (50 mm)	—
63220	T-221	Szczotka, 1½" (40 mm)	—
55457	T-225	Końcówka spiralna wyciągająca	—
52812	T-230	Końcówka nożowa "C", wytrzymała, 2" (50 mm)	92815
52817	T-231	Końcówka nożowa "C", 2½" (65 mm)	92820
52822	T-232	Końcówka nożowa "C", wytrzymała, 3" (75 mm)	92835
48482	T-250	Zestaw narzędziowy zawiera: T-203, T-205, T-210, T-217, A-13	—

Inter Global Sp.z o.o. 43-378 Rybarzowice, ul.Bielska 914 tel./fax: 338191700

Maszyna segmentowa K-60SP

Maszyna K-60SP-SE pokazana powyżej ma następujące wyposażenie:

- Maszyna K-60SP.
- Rękawica RIDGID do czyszczenia odpływów A-1.
- Tylny wąż prowadzący A-60-12.
- Zestaw sprężyny A-62 zawiera następujące elementy:
  – Nośnik sprężyny A-8.
  – Pięć segmentów sprężyny C-10, ⅞" (22 mm), łącznie 75' (23 m).
- Zestaw sprężyny A-61 zawiera następujące elementy:
  – Śruba prosta T-101.
  – Śruba lejkowa T-102.
  – Końcówka nożowa łopatkowa T-107.
  – Śruba do wyciągania T-125.
  – Końcówka nożowa typu "ząb rekina" T-150-1.
  – Skrzynka narzędziowa A-3.
  – Kołek łączący A-12.

Do linii odpływowych o średnicy od 1¼" (32 mm) do 6" (150 mm)

- Maszyna kompaktowa do czyszczenia w instytucjach, obiektach handlowych lub mieszkaniach. Idealna także dla operatorów pojazdów do opróżniania szamb. Na tyle mała, że zmieści się w ciasnych miejscach, a przy tym na tyle mocna, że usuwa trudne przeszkody.
- Idealna do czyszczenia dachowych kominów odprowadzających. Uchwyt z tyłu umożliwia łatwy transport po drabinach i na dachy.
- Unikatowe, łatwe w użyciu sprzęgło natychmiastowego działania maksymalizuje możliwości kontroli przez operatora.
  – Po popchnięciu uchwytu do dołu sprężyna obraca się ze stałą prędkością 600 obr/min.
  – Po zwolnieniu uchwytu sprężyna natychmiast się zatrzymuje.
- Łatwe w użyciu pokrętło regulacyjne umożliwia obracanie sprężyn o średnicy ⅞" (22 mm) i ⅝" (16 mm). Regulacja w ciągu kilku sekund.
  – Sprężyna ⅞" (22 mm) (C-10) czyści linie od 2" (50 mm) do 6" (150 mm) na długości 150 stóp (46 m).
  – Sprężyna ⅝" (16 mm) (C-7, C-8, C-9) czyści linie od 1¼" (32 mm) do 4" (110 mm) na długości 125 stóp (38 m).
- Wystarczy wykręcić dwie śruby, aby uzyskać dostęp do zestawu szczęk na potrzeby czyszczenia lub wymiany. Wykręcenie tych samych śrub daje dostęp do napędu paskowego.
- Wyposażona w silnik 700 W.
- W zestawie rękawice RIDGID® do czyszczenia odpływów A-1 oraz instrukcja obsługi.

Opcje maszyn

Nr katalogowy	Nr modelu	Opis	Waga	
220 - 240 V			funt.	kg
66467	K-60SP	Maszyna z rękawicą RIDGID do czyszczenia odpływów, kołkiem łączącym A-12 i tylnym wężem prowadzącym A-60-12	43	19,5
66472	K-60SP-SE	Maszyna z rękawicą RIDGID do czyszczenia odpływów, kołkiem łączącym A12 i tylnym wężem prowadzącym A-60-12, a także: zestawem narzędzi A-61, zestawem sprężyny A-62	107	48,5
94497	K-60SP-SE-A25	Maszyna z rękawicą RIDGID do czyszczenia odpływów, zestawem narzędzi A-61, zestawem sprężyny A-62, sprężyną A-25 i zestawem narzędzi	123	56
66477	K-60 SE A30	Maszyna z rękawicą RIDGID do czyszczenia odpływów, tylnym wężem prowadzącym A-60-12, a także: zestawem narzędzi A-61, zestawem sprężyny A-62, zestawem sprężyny A-30	127	57,5

K-60SP-SE A25 z dodatkowym zestawem sprężyny A-25:

- 5 segmentów sprężyn C-8 (16 mm x 2,3 m).
- Nośnik sprężyny A-10.
- Śruba prosta T-201.
- Śruba lejkowa T-202.
- T-205 Końcówka nożowa "C" do tłuszczu.
- Kołek łączący A-13.

Sprężyny i prowadnice

		Nr katalogowy	Nr modelu	Opis	Waga funt.	Waga kg
⅞" (22 mm)	Strona	62275	C-10	Zwój uniwersalny 15' (4,6 m)	9½	4,3
		30007	T-127	Prowadnica syfonowa ⅞" (22 mm)	2	0,9
		25036	C-10 IC	Sprężyna 15' z rdzeniem (4,6 m)	–	–
⅝" (16 mm)	Strona	51317	C-9	10' do ciężkich warunków* (3 m)	5	2,2
		62270	C-8	Zwój uniwersalny* 7½' (2,3 m)	3	1,4
		62265	C-7	Ciasny zwój* 7½' (2,3 m)	4	1,8
		25046	C-8 IC	Sprężyna 7½' z rdzeniem (2,3 m)	–	–

**Narzędzia do sprężyn C-7, C-8 i C-9, patrz strona 12.25.*

Zestawy sprężyn i zestaw narzędzi

	Nr katalogowy	Nr modelu	Opis	Waga funt.	Waga kg
	61630	A-62	Standardowy zestaw sprężyn do – K-60-SE, zawartość zestawu: - Pięć odcinków sprężyny C-10, ⅞" (22 mm) x 15' (4,6 m) – A-8 Kosz do transportu sprężyn	43	19,5
	61625	A-61	Standardowe narzędzie Zestaw do K-60-SE, zawartość zestawu: –T-101 Końcówka spiralna prosta –T-102 Śruba lejkowa –T-107 Końcówka z nożem łopatkowym – Śruba do wyciągania T-125 –T-150-1 Końcówka nożowa typu „ząb rekina" – Skrzynka narzędziowa A-3 –A-12 Kołek łączący	8	3,6
	94492	A-25	Zestaw sprężyny ⅝" (16 mm) zawiera: Pięć segmentów sprężyny C-8, ⅝" (16 mm) x 7½" (2,3 m) o długości 37.5' (11,5 m) –A-10 Nośnik sprężyny –T-201 Końcówka spiralna prosta –T-202 Końcówka spiralna gruszkowa – Końcówka nożowa "C" T-205 –A-13 Kołek łączący	18	8,2
	59365	A-30	Standardowy zestaw sprężyn do K-60 SE A30, zawartość zestawu: - Sześć segmentów sprężyny C-8, ⅝" (16 mm) x 7½" (2,3 m), długość 45' (13,8 m) - A-10 Nośnik sprężyny - T-201 Końcówka spiralna prosta - T-202 Końcówka spiralna gruszkowa - Końcówka nożowa "C" T-205 - T-211 Końcówka z nożem łopatkowym - A-1 Rękawica jednopalcowa na lewą dłoń - A-14-6 Wąż prowadzący tylny o długości 1,8 m - A-13 Kołek łączący	27	12,2

Narzędzia z końcówką z węglika spiekanego (do zatorów cementowych)

Nr katalogowy	Opis
67132	Do sprężyny ⅝" (16 mm) o szerokości ¾" (19 mm)
67137	Do sprężyny ⅝" (16 mm) o szerokości 1" (25 mm)
67142	Do sprężyny ⅞" (22 mm) o szerokości 1" (25 mm)

Do sprężyn C-4, C-6, C-6IC, C-7, C-8, C-9, C-10, C-11, C-12, C-14, C-15, C-31, C-32, C-33, C-44, C-45 i C-46 oraz wszystkich sprężyn IW

Narzędzia – pasują do sprężyny segmentowej ⅞" (C-10)

	Nr katalogowy	Nr modelu	Opis	Wymienne ostrza
	62850	T-101	Końcówka spiralna prosta	—
	62855	T-102	Śruba lejkowa	—
	27642	T-125	Końcówka spiralna wyciągająca	—
	62860	T-103	Końcówka nożowa pilasta, 2½" (65 mm)	98070
	62865	T-104	Końcówka nożowa "H", 2½" (65 mm)	97800
	62870	T-105	Końcówka nożowa do tłuszczu, 2½" (65 mm)	97920
	62875	T-106	Końcówka nożowa do tłuszczu, 3½" (89 mm)	97925
	62880	T-107	Końcówka nożowa łopatkowa, 1¾" (45 mm)	92850
	62915	T-109	Końcówka nożowa spiralna pilasta, 1½" (45 mm)	97930
	62920	T-110	Końcówka nożowa spiralna pilasta, 2¼" (57 mm)	97935
	62925	T-111	Końcówka nożowa spiralna pilasta, 3" (75 mm)	92890
	62930	T-112	Końcówka nożowa z 4 ostrzami, 1¾" (45 mm)	97915
	62935	T-113	Końcówka nożowa z 4 ostrzami, 3" (75 mm)	97940
	62940	T-114	Końcówka łańcuchowa	97985
	98050	T-150	Końcówka nożowa typu "ząb rekina" 3" (75 mm) i 4" (110 mm)	Patrz poniżej
	98055	T-150-1	Końcówka nożowa typu "ząb rekina", nóż 3" (75 mm)	98005
	98060	T-150-2	Końcówka nożowa typu "ząb rekina", nóż 4" (110 mm)	98010
	54842	T-141	Końcówka nożowa 1½" (40 mm)	—
	54852	T-142	Końcówka nożowa 2½" (65 mm)	—

Wyposażenie pomocnicze

	Nr katalogowy	Nr modelu	Opis	Waga funt.	Waga kg
	59360	A-3	Skrzynka narzędziowa	5	2,3
	59205	A-1	Lewa rękawica RIDGID do czyszczenia odpływów	½	0,2
	59295	A-2	Prawa rękawica RIDGID do czyszczenia odpływów	½	0,2
	59225	A-12	Kołek łączący do sprężyn ⅞" (22 mm)	⅛	0,1
	59230	A-13	Kołek łączący do sprężyny ⅝" (16 mm)	⅛	0,1
	61615	A-60-12	Tylny wąż prowadzący 12' (3,7 m) do K-60	12	5,5
	76575	A-60-16	Tylny wąż prowadzący 16' (4,9 m) do K-60	15½	7,0
	59445	A-5	Smarownica ciśnieniowa	½	0,2
	59470	A-8	Nośnik sprężyny (mieści sprężynę 75' (23 m) ⅞" (22 mm)/C-10)	5½	2,5
	59210	A-10	Nośnik sprężyny (mieści sprężynę 45' (14 m) ⅞" (22 mm)/C-10) (mieści sprężynę 90' (27 m) ⅝" (16 mm)/C-7, C-8, C-9)	3½	1,5
	59425	A-36	Wózek do transportu sprężyn	15	6,8
	65687	–	Zamienny zestaw szczęk K-60SP	¾	0,3

Inter Global Sp.z o.o. 43-378 Rybarzowice, ul.Bielska 914 tel./fax: 338191700

Maszyna segmentowa K-1500SP

Model K-1500A SE pokazany powyżej ma następujące wyposażenie:

- Maszyna K-1500 oraz:
- Siedem segmentów sprężyny 1¼" (C-11), łącznie 105' (32 m).
- Dwa nośniki sprężyn A-8.
- Zestaw narzędzi zawiera następujące elementy:
  - – Śruba prosta T-1.
  - – Końcówka nożowa typu "ząb rekina" T-50-1.
  - – Śruba lejkowa T-3.
  - – Śruba do wyciągania T-6.
  - – Końcówka nożowa do tłuszczu T-8.
  - – Skrzynka narzędziowa A-3.
  - – Końcówka nożowa pilasta T-13.

Do linii odpływowych i kanalizacyjnych o średnicy od 2" (50 mm) do 10" (250 mm)

- Najlepsza maszyna do kompleksowego czyszczenia linii kanalizacyjnych i odpływowych. Jedna osoba może łatwo usunąć najcięższe przeszkody – w pomieszczeniach i na zewnątrz. Szybkie czyszczenie umożliwia szybsze i lepsze wykonanie pracy.
- Unikatowe, łatwe w użyciu sprzęgło natychmiastowego działania maksymalizuje możliwości kontroli przez operatora:
  - – Po pociągnięciu uchwytu do dołu sprężyna obraca się ze stałą prędkością 600 obr/min.
  - – Po zwolnieniu uchwytu sprężyna natychmiast się zatrzymuje.
- Możliwość przewiezienia na miejsce pracy – szybka konfiguracja i czyszczenie.
- Wyposażona w łatwe w obsłudze segmenty o długości 15 stóp (4,6 m) sprężyny 1¼" (32 mm) do przepychania linii o średnicy od 3" (75 mm) do 10" (250 mm) i długości do 300' (91 m).
- Łatwa wymiana szczęk sprzęgłowych pozwala przystosować K-1500 do przesuwania segmentów o długości 15 stóp (4,6 m) sprężyny ⅞" (22 mm) przez linie o średnicy od 2" (50 mm) do 4" (110 mm) i długości do 175' (53 m).
- Wyposażona w silnik 1500 W i wytrzymały przełącznik obrotowy.
- Solidne koła 10" na łożyskach kulkowych.

Opcje maszyny – Rama A

Nr katalogowy		Nr modelu	Opis	Waga	
115 V-60 Hz	240 - 50 Hz			funt.	kg
45302	45312	Tylko K-1500A	Maszyna z rękawicą RIDGID do czyszczenia odpływów A-1, kołkiem łączącym A-12 i tylnym wężem prowadzącym A 34-12	132	60
45307	45317	K-1500A SE	Maszyna z rękawicą RIDGID do czyszczenia odpływów A-1, kołkiem łączącym A-12 i tylnym wężem prowadzącym A-34-12, a także zestawem narzędzi SE (patrz poniżej)	254	115

Sprzęgło natychmiastowego działania

Po załączeniu sprzęgła sprężyna obraca się

Po zwolnieniu uchwytu sprężyna natychmiast się zatrzymuje

Zestawy sprężyn i zestaw narzędzi

	Nr katalogowy	Nr modelu	Opis	Waga	
				funt.	kg
	61630	A-62	Zestaw sprężyny ⅞" (22 mm) W zestawie – Pięć segmentów C-10, sprężyna ⅞" (22 mm) x 15' (4,6 m) –A-8 Nośnik sprężyny	43	19,5
	61625	A-61	Zestaw sprężyny ⅞" (22 mm) W zestawie – Śruba prosta T-101 – T-102 Śruba lejkowa – T-107 Końcówka z nożem łopatkowym – Śruba do wyciągania T-125 – T-150-1 Końcówka nożowa typu "ząb rekina" – Skrzynka narzędziowa A-3 – A-12 Kołek łączący	8	3,6

Sprężyny K-1500SP, narzędzia i akcesoria – patrz strony 12.24-12.25.

Maszyna segmentowa K-1500G

Model K-1500G z C-14 pokazany powyżej

Wymiary maszyny:

Szerokość między kołami: 26" (66 cm)
Długość z podstawą nożną: 28" (71 cm)
Wysokość od podłoża do wierzchołka uchwytu: 38" (97 cm)
Odległość od tyłu uchwyt do czoła: 49" (124 cm)
Wysokość od podłoża do powierzchni obudowy: 27" (69 cm)

Do linii odpływowych/kanalizacyjnych o średnicy od 2" (50 mm) do 10" (250 mm)

- Silnik benzynowy sprawia, że model K-1500G dobrze sprawdza się przy czyszczeniu linii w odległych lokalizacjach, gdzie zasilanie elektryczne nie jest dostępne. Maszyna szybko przebija blokady.
- Unikatowe, łatwe w użyciu sprzęgło natychmiastowego działania maksymalizuje możliwości kontroli przez operatora.
  – Przy pociągnięciu za uchwyt sprężyna obraca się z prędkością 600 obr/min.
  – Po zwolnieniu uchwytu sprężyna natychmiast się zatrzymuje.
- Na wyposażeniu sprężyna 1¼" (32 mm) do czyszczenia linii o średnicy od 3" (75 mm) do 10" (250 mm) na odległości 300 stóp (92 m).
- Silnik benzynowy 6 KM napędza sprężynę poprzez przekładnię czterobiegową. Pozwala operatorowi zmieniać prędkość obrotową sprężyny odpowiednio do zastosowania. Prędkości do przodu 333, 425 i 500 obr/min oraz prędkość do tyłu 250 obr/min.
- Niski wózek czterokołowy pozwala łatwo dowieźć maszynę na miejsce pracy. Chroni maszynę przez przewróceniem i możliwym rozlaniem paliwa.
- W zestawie rękawice RIDGID® do czyszczenia odpływów A-1 oraz instrukcja obsługi.

Opcje maszyn

Nr katalogowy	Nr modelu	Opis	Waga	
			funt.	kg
44587	K-1500G	Sama maszyna z rękawicami RIDGID do czyszczenia odpływów A-1, kołkiem łączącym A-12, tylnym wężem prowadzącym A-34-10 i zestawem szczęk A-369-X 1¼" (32 mm)	190	86,4
48462	K-1500G z C-14	Maszyna z wyposażeniem standardowym, obejmującym: – Dziesięć segmentów sprężyny C-14, łącznie 150 stóp (45,7 m) – Trzy nośniki sprężyn A-8 – Lewa rękawica RIDGID do czyszczenia odpływów A-1 – Kołek łączący A-12 – Tylny wąż prowadzący A-34-12 – Klucz sześciokątny A-2864 – Klucz sześciokątny A-3516 – Skrzynka narzędziowa A-3 – Śruba prosta T-2 do pracy w ciężkich warunkach – Śruba lejkowa T-4 do pracy w ciężkich warunkach – Śruba do wyciągania T-6 – Końcówka nożowa do tłuszczu T-8 – Końcówka nożowa pilasta T-13 – Końcówka nożowa typu "ząb rekina" T-50	350	159

Sprężyny K-1500G, narzędzia i akcesoria – patrz strony 12.24-12.25.

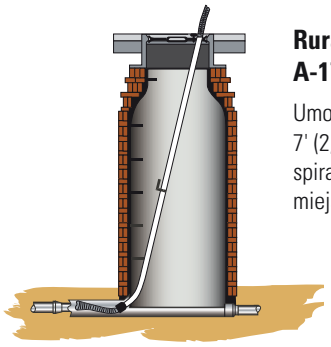

Rura prowadząca do włazów A-17

Umożliwia regulację w zakresie od 7' (2,1 m) do 12' (3,7 m), obsługuje spirale i szybko blokuje się na miejscu.

Inter Global Sp.z o.o. 43-378 Rybarzowice, ul.Bielska 914 tel./fax: 338191700

Maszyny segmentowe K-1500SP i K-1500G
Sprężyny, narzędzia i akcesoria

Sprężyny, prowadnice i zestawy sprężyn

		Nr katalogowy	Nr modelu	Opis	Waga funt.	Waga kg
7/8" (22 mm)	Strona	62275	C-10	Zwój uniwersalny 15' (4,6 m) wymaga zestawu szczęk A-368-X	9½	4,3
7/8" (22 mm)	Strona	25036	C-10 IC	Sprężyna z rdzeniem wewnętrznym 15' (4,6 m) wymaga zestawu szczęk A-368-X	10	4,5
1¼" (32 mm)	Strona	62280	C-11	Standardowy zwój uniwersalny 15' (4,6 m). Skok ⅜" (10 mm). Nadaje się do czyszczenia syfonów 4" (110 mm) i linii 3" (75 mm) - 8" (200 mm)	16	7,3
1¼" (32 mm)	Strona	25046	C-11IC	Sprężyna z rdzeniem wewnętrznym 15' (4,6 m)		
1¼" (32 mm)	Strona	62285	C-12	Zwój 15' (4,6 m) do pracy w bardzo ciężkich warunkach. Skok ⅜" (10 mm). Zalecany do długich odcinków 4" (110 mm) - 10" (250 mm), bez syfonów 4" (110 mm)	19	8,6
1¼" (32 mm)	Strona	62295	C-14	Zwój ekstra-elastyczny 15' (4,6 m). Skok ½" (13 mm). Zalecany do linii 3" (75 mm) - 10" (250 mm) z otworem wyczystkowym, bez syfonów 4" (110 mm)	16	6,8
1¼" (32 mm)	Strona	62300	C-15	Zwój ekstra-elastyczny 15' (4,6 m). Skok ½" (13 mm). Zalecany do linii 3" (75 mm) - 6" (150 mm), nadaje się do syfonów	12	5,5
1¼" (32 mm)		63090	T-27	Prowadnica 1¼" (32 mm) x 25" (63,5 cm)	2¾	1,2

W celu przystosowania K-1500 do odcinka ⅞" (22 mm) sprężyna wymaga zestawu narzędzi A-368X (Nr kat. 59325) i zestawu spiral ⅞" (22 mm).

Wyposażenie pomocnicze

	Nr katalogowy	Nr modelu	Opis	Waga funt.	Waga kg
	59470	A-8	Nośnik sprężyny 60 stóp (18 m) Zakres średnic rur: 1¼" (32 mm)	5½	2,5
	59475	A-9	Nośnik sprężyny 150 stóp (45,7 m) Zakres średnic rur: 1¼" (32 mm)	14	6,4
	59415	A-34-10	Tylny wąż prowadzący 10 stóp (3,1 m)	13⅜	6,2
	59395	A-34-12	Tylny wąż prowadzący 12 stóp (3,7 m)	20	9,1
	59400	A-34-16	Tylny wąż prowadzący 16 stóp (4,9 m)	26½	12,0
	59300	A-20	Przedni wąż prowadzący 8 stóp (2,4 m)	25	11,4
	59205	A-1	Lewa rękawica RIDGID do czyszczenia odpływów	½	0,2
	59295	A-2	Prawa rękawica RIDGID do czyszczenia odpływów	½	0,2
	59360	A-3	Skrzynka narzędziowa	5	2,3
	59225	A-12	Klucz rozdzielający połączenia	⅛	0,1
	59440	A-4	Łyżka syfonowa 30" (76 cm)	1¾	0,8
	59240	A-17	Rura prowadząca sprężynę w studzience	23	10,4
	59320	A-369X	Zestaw szczęk zamiennych 1¼" (32 mm)	¾	0,3

Narzędzia – pasują do sprężyny segmentowej 1¼" (32 mm) (C-11, C-12, C-14 i C-15)

	Nr katalogowy	Nr modelu	Opis	Wymienne ostrza
	62840	T-1	Końcówka spiralna prosta	—
	61800	T-2	Końcówka spiralna gruszkowa do dużych obciążeń	—
	63105	T-3	Końcówka spiralna stożkowa	—
	61790	T-4	Śruba lejkowa do pracy w ciężkich warunkach	—
	63190	T-5	Końcówka spiralna prosta do wyciągania	—
	63195	T-6	Śruba do wyciągania lejka przy pracy maszyny na biegu wstecznym	—
	63200	T-7	Śruba hakowa	—
	63205	T-8	Końcówka nożowa do tłuszczu, 2½" (65 mm)	97920
	63210	T-9	Końcówka nożowa do tłuszczu, 3½" (89 mm)	97925
	62845	T-10	Końcówka nożowa do tłuszczu, 4½" (114 mm)	97865
	59480	T-11	Końcówka nożowa "H", 2½" (65 mm)	97800
	59485	T-12	Końcówka nożowa "H", 3½" (89 mm)	97945
	61970	T-13	Końcówka nożowa pilasta, 2½" (65 mm)	98070
	61975	T-14	Końcówka nożowa pilasta, 3½" (89 mm)	98075
	61770	T-15A	Kocówka nożowa rozszerzana, 4" - 6" (110 - 150 mm)	62970
	61825	T-15B	Kocówka nożowa rozszerzana, 6" - 8" (150 - 200 mm)	62980
	61960	T-16	Końcówka nożowa spiralna listwowa, 4" (110 mm)	97855
	61850	T-17	Końcówka nożowa spiralna listwowa, 6" (150 mm)	97955
	61855	T-18	Końcówka nożowa spiralna listwowa, 8" (200 mm)	97960
	59625	T-21	Końcówka nożowa spiralna pilasta, 2½" (65 mm)	97965
	63075	T-23	Końcówka nożowa spiralna pilasta, 3" (75 mm)	97970
	63085	T-23	Końcówka nożowa spiralna pilasta, 4" (110 mm)	97850
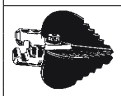	59765	T-24	Końcówka nożowa z 4 ostrzami, 2½" (65 mm)	97940
	59770	T-25	Końcówka nożowa z 4 ostrzami, 3½" (89 mm)	97975
	59775	T-26	Końcówka nożowa z 4 ostrzami, 4½" (114 mm)	97805
	59780	T-26A	Końcówka nożowa z 4 ostrzami, 5½" (140 mm)	97980
	63110	T-31	Wybijak łańcuchowy, do rur 3"- 4" (75 - 110 mm)	97985
	63115	T-32	Wybijak łańcuchowy, do rur 6" (150 mm)	97990
	63120	T-33	Wybijak łańcuchowy, do rur 8" (200 mm)	97995
	63145	T-38	Szczotka, 1½" (40 mm)	—
	63150	T-39	Szczotka, 2" (50 mm)	—
	63155	T-40	Szczotka, 2½" (65 mm)	—
	63160	T-41	Szczotka, 3" (76 mm)	—
	63165	T-42	Szczotka, 3½" (89 mm)	—
	63170	T-43	Szczotka, 4" (110 mm)	—
	63175	T-44	Szczotka, 4½" (114 mm)	—
	63240	T-45	Szczotka, 5" (127 mm)	—
	63180	T-46	Szczotka, 5½" (140 mm)	—
	63145	T-47	Szczotka, 6" (150 mm)	—
	98030	T-50	Trzy noże 3" - 4" - 5" (75 - 110 - 127 mm)	Patrz poniżej
	98035	T-50-1	Końcówka nożowa typu "ząb rekina", 3" (75 mm)	98005
	98040	T-50-2	Końcówka nożowa typu "ząb rekina", 4" (110 mm)	98010
	98045	T-50-3	Końcówka nożowa typu "ząb rekina", 5" (127 mm)	98015

Inter Global Sp.z o.o. 43-378 Rybarzowice, ul.Bielska 914 tel./fax: 338191700

Maszyna prętowa K-1000

Do linii odpływowych/kanalizacyjnych o średnicy od 8" (200 mm) do 24" (600 mm)

- Wytrzymała, kompaktowa maszyna, odpowiednia do przepychania prostych linii głównych w urzędach miejskich, uniwersytetach, instytucjach i w przemyśle. Przesuwa segmentowe pręty kanalizacyjne przez długie, proste odcinki rur o większej średnicy – do 500 stóp (150 m).
- Wyposażona w silnik benzynowy 6 KM i przekładnię działającą do przodu/do tyłu. Pręt obraca się z prędkością 133 obr/min w przód i w tył przy pełnym otwarciu przepustnicy.
- Przepustnica sprężynowa jest obsługiwana ręką. Zmienia prędkość obrotową pręta w zakresie. Po zwolnieniu przepustnicy przywraca obroty jałowe silnika i rozłącza sprzęgło.
- Regulowany ogranicznik momentu obrotowego minimalizuje możliwość załamania prętów i wystąpienia nadmiernych momentów obrotowych w układzie przeniesienia napędu.
- Duże koła 10" (250 mm) na ramie optymalizują transport.

Opcje maszyn

Nr katalogowy	Nr modelu	Opis	Waga	
			funt.	kg
59175	K-1000	Maszyna prętowa, w zestawie: – Człon napędzający pręt B-3542 – Człon napędzający narzędzie A-2704 – Kołek napędzający A-3567 – Obrotnik pręta R-0 – Adapter momentu obrotowego A-4558 – Kołek łączący A-12 – Lewa rękawica RIDGID do czyszczenia odpływów A-1 – Prawa rękawica RIDGID do czyszczenia odpływów A-2	160	75
84295	K-1000	Maszyna prętowa, taka jak powyżej, a dodatkowo: – 20 segmentów A-2475, pręt 5/16" (8 mm), łącznie 100 stóp (30 m) – Końcówka nożowa T-300 z głowicą lancową – Śruba T-317 – Końcówka zbierająca T-326	210	95

Pręty

	Nr katalogowy	Nr modelu	Opis	Waga	
				funt.	kg
	60355	A-2474	Lity pręt segmentowy 3' (0,9 m), w zestawie: Złącze męskie R-1 i żeńskie R-2	1¼	0,6
	60360	A-2475	Lity pręt segmentowy 5' (1,5 m), w zestawie: Złącze męskie R-1 i żeńskie R-2	1¾	0,8
	60365	A-2476	Lity pręt segmentowy 10' (3,0 m), w zestawie: Złącze męskie R-1 i żeńskie R-2	3	1,4

Wyposażenie pomocnicze

	Nr katalogowy	Nr modelu	Opis	Waga funt.	Waga kg
	59835	K-10	Kompletny zestaw szybkozłączek prętowych: po jednej R-1 i R-2	⅜	0,2
	59560	R-1	Wewnętrzna złączka pręta	¼	0,1
	59555	R-2	Zewnętrzna złączka pręta	⅛	0,1
	61875	R-7	Wewnętrzna złączka narzędzia, łączy adapter narzędzia z narzędziem	½	0,2
	61885	R-8	Zewnętrzna złączka narzędzia, łączy narzędzie z adapterem narzędzia	½	0,2
	60700	A-2704	Adapter do narzędzi, zawiera złączki R-2 i R-7	2¼	1,0
	62170	B-3542	Uchwyt pręta do K-1000	3⅜	1,5
	62815	R-O	Obrotnik pręta, służący do ręcznego obracania prętów na krótkich odcinkach	3¼	1,5
	59205	A-1	Lewa rękawica RIDGID do czyszczenia odpływów	½	0,2
	59295	A-2	Prawa rękawica RIDGID do czyszczenia odpływów	½	0,2
	59360	A-3	Skrzynka narzędziowa	5	2,3
	59225	A-12	Kołek łączący	⅛	0,1

Narzędzia

	Nr katalogowy	Nr modelu	Opis	Waga funt.	Waga kg
	62045	T-300	Końcówka z nożem włóczniowym	1⅞	0,8
	62050	T-301	Końcówka z korkociągiem z pręta okrągłego, 1½" (40 mm)	1¼	0,6
	62055	T-302	Korkociąg okrągły, 2" (50 mm)	1½	0,7
	62060	T-303	Korkociąg okrągły, 2½" (65 mm)	1¾	0,8
	62065	T-304	Korkociąg okrągły, 3" (75 mm)	1¾	0,8
	62075	T-306	Korkociąg podwójny, 3" (75 mm)	2¼	1,0
	62080	T-307	Korkociąg podwójny, 4" (110 mm)	2½	1,1
	62085	T-308	Korkociąg podwójny, 5" (125 mm)	2¾	1,2
	62090	T-309	Korkociąg kwadratowy, 3" (75 mm)	2¼	1,0
	62095	T-310	Korkociąg kwadratowy, 4" (110 mm)	2½	1,1
	62100	T-311	Korkociąg kwadratowy, 5" (125 mm)	3¼	1,5
	62105	T-312	Korkociąg kwadratowy, 6" (150 mm)	3¾	1,7
	62370	T-313	Korkociąg kwadratowy, 8" (200 mm)	6½	3,0
	62375	T-314	Korkociąg kwadratowy, 10" (250 mm)	7½	3,4
	62110	T-316	Śruba, 3" (75 mm)	3	1,4
	62115	T-317	Śruba, 4" (110 mm)	3½	1,5
	62120	T-318	Śruba, 5" (125 mm)	4½	2,0
	62125	T-319	Śruba, 6" (150 mm)	5	2,3
	62385	T-320	Śruba, 8" (200 mm)	8½	3,9
	62390	T-321	Śruba, 10" (250 mm)	9½	4,3
	62140	T-326	Końcówka zbierająca	1	0,5

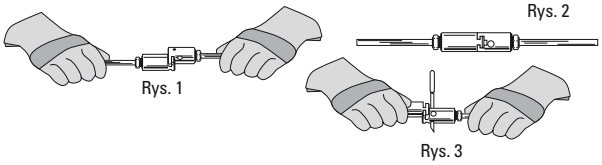

Pręty, narzędzia do przetykania i akcesoria

- Szybkozłącza RIDGID® K-10 ułatwiają przetykanie rur w porównaniu do zwykłych złączy gwintowanych:
  - Aby połączyć pręty, wystarczy je wyrównać i zatrzasnąć, uzyskując trwałe połączenie (rys. 1 i 2).
  - Aby rozłączyć, wystarczy wsunąć kołek łączący i rozsunąć złącza (rys. 3).
- Jeden kołek łączący zastępuje narzędzie montażowe i klucz wymagany do połączenia zwykłych złączy gwintowanych. Łatwe dodawanie prętów lub narzędzi. Brak masywnych bębnów.
- Zmień istniejące narzędzia i pręty w system szybkozłączy RIDGID:
  - Jedna para złączy R1 i R2 zastępuje jedno złącze gwintowane.
  - Standardowe nakrętki prętów z gwintem lewym i prawym mocują złącza R1 i R2 do istniejących prętów.
  - Złącza R-8 przystosowują każde narzędzie prętowe do systemu szybkozłączy.
  - A-2704 przystosowuje złącza prętów do złączy narzędzi większego rozmiaru.
- Pręty RIDGID spełniają specyfikacje ASTM-270.
- Sprężyny 1¼" (32 mm), narzędzia i akcesoria – patrz strona 12.24.
- Sprężyny ⅞" (22 mm), narzędzia i akcesoria – patrz strona 12.24.

Do użytku z prętem zaleca się także poniższe wytrzymałe narzędzia do sprężyn

	Nr katalogowy	Nr modelu	Opis	Ostrza zamienne
	61800	T-2	Końcówka spiralna gruszkowa do dużych obciążeń	—
	61790	T-4	Śruba lejkowa do pracy w ciężkich warunkach	—
	63200	T-7	Śruba hakowa	—
	61960	T-16	Końcówka nożowa spiralna listwowa, 4" (110 mm)	97855
	61850	T-17	Końcówka nożowa spiralna listwowa, 6" (150 mm)	97955
	61855	T-18	Końcówka nożowa spiralna listwowa, 8" (200 mm)	97960
	63085	T-23	Końcówka nożowa spiralna pilasta, 4" (110 mm)	97850
	59765	T-24	Końcówka nożowa z 4 ostrzami, 2½" (65 mm)	97940
	59770	T-25	Końcówka nożowa z 4 ostrzami, 3½" (89 mm)	97975
	59775	T-26	Końcówka nożowa z 4 ostrzami, 4½" (114 mm)	97805
	59780	T-26A	Końcówka nożowa z 4 ostrzami, 5½" (140 mm)	97980

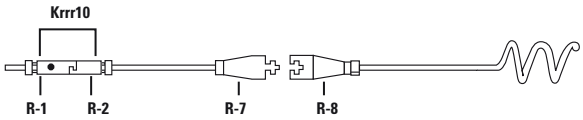

Inter Global Sp.z o.o. 43-378 Rybarzowice, ul.Bielska 914 tel./fax: 338191700

Maszyna elektryczna do wysokociśnieniowego przepychania wodą KJ-1590 II

Do linii odpływowych o średnicy od 1¼" (32 mm) do 6" (150 mm)

Wodne przepychacze ciśnieniowe RIDGID® przeznaczone do czyszczenia odpływów. Bardzo elastyczny, lekki wąż przebija się przez szlam, mydło i tłuszcz. Przy odciąganiu węża myje on linię, spłukując zanieczyszczenia i przywracając pełną wydajność linii odpływowych ze swobodnym przepływem.

Mocny: rzeczywiste ciśnienie robocze 1160 psi (80 bar) i przepływ 4 GPM (15 l) pozwalają szybko, skutecznie przepychać linie.

Łatwy w użyciu: pędnik przepycha wąż przez linię. Wystarczy wsunąć wąż w odpływ.

Działanie impulsowe: aktywacja działania impulsowego w modelu KJ-1590 pozwala łatwo pokonywać trudne łuki i syfony.

Przenośne: wózek z wytrzymałymi kołami pozwala niezmiernie łatwo przewieźć maszynę na miejsce pracy.

Wszechstronne: opcjonalny zestaw do mycia wysokociśnieniowego umożliwia czyszczenie sprężyn, narzędzi i innego silnie zabrudzonego oprzyrządowania.

- Silnik o dużej mocy 2,2 kW z zabezpieczeniem przeciążeniowym.
- Pompa 3-nurnikowa o działaniu impulsowym.
- Wygodne przechowywanie sprężyny.
- Podwójne przyłącze wlotowe z męskim złączem węża ogrodowego.
- Filtr wlotowy, zawór zwrotny i zawór zasilający.
- Wytrzymały bęben stalowy z wężem o średnicy ¼" (złącze ¼") i długości 20 m.

Nr katalogowy	Nr modelu	Zakres średnic, mm	Opis	Waga	
				funt.	kg
35511	KJ-1590 II	50 - 150	Silnik 230 V Zestaw standardowy KJ-1590: – Dysza napędu 58436 ¼" – Dysza penetrująca 58446 ¼" – Wąż 20 m x ¼"	115	52

Wyposażenie pomocnicze

Nr katalogowy	Nr modelu	Opis	Waga	
			funt.	kg
87696	–	Zestaw do mycia wysokociśnieniowego	5.7	2,6
87706	–	Zestaw do mycia wysokociśnieniowego z zasysaniem mydła	6.2	2,8
62887	–	Zestaw do czyszczenia ciśnieniowego (łącznie Wąż)	–	–
64702	–	Mycie wysokociśnieniowe (tylko lanca)	–	–
48157	–	Zawór nożny	–	–
87716	–	Wąż przedłużający ⅛", 15 m*	3.5	1,6
87726	–	Wąż przedłużający ⅛", 25 m*	5.7	2,6
87736	–	Wąż przedłużający ¼", 15 m*	3.3	1,5
87746	–	Wąż ¼" 20 m	7.1	3,2
87756	–	Wąż ¼" 45 m	15.4	7,0
48367	–	Zestaw zimowy	–	–
66732	–	Wąż z szybkozłączkami (połączenie bębna z zaworem nożnym)	–	–
58436	–	Dysza napędu ¼" NPT pasuje do węża ¼"	–	–
58446	–	Dysza penetrująca ¼" NPT pasuje do węża ¼"	–	–
58416	–	Dysza obrotowa ¼" NPT pasuje do węża ¼"	–	–
58426	–	Wytrzymała dysza ¼" NPT pasuje do węża ¼"	–	–
47542	–	Narzędzie do czyszczenia dysz	–	–
64802	–	Dysza napędu ⅛" NPT pasuje do węża ⅛"	–	–
64807	–	Dysza penetrująca ⅛" NPT pasuje do węża ⅛"	–	–
64812	–	Dysza z końcówką ruchomą ⅛" NPT pasuje do węża ⅛"	–	–

** Węże to podłącza się na końcu Te węże podłączane są do końca standardowego węża z końcówką KJ-1590 II. Do rur o średnicy 30 - 75 mm należy stosować wąż ⅛". Do rozmiaru 50 - 150 mm używać węża ¼".*

Dysze

Dysza napędu

Dysza uniwersalna, która dobrze sprawdza się w większości zastosowań. Posiada trzy pędniki zwrotne, zapewniające maksymalną siłę strumienia przy przepychaniu długich odcinków.

Dysza penetrująca

Dysza penetrująca z dodatkowym strumieniem skierowanym do przodu, który rozsadza zatory z lodu lub szlamu. Trzy strumienie skierowane do tyłu zapewniają odrzut.

Dysza z końcówką ruchomą

Umożliwia wężowi maszyny ciśnieniowej pokonywanie kolanek i syfonów. Trzy pędniki zwrotne zapewniają odrzut.

Dysza obrotowa

Działanie obrotowe pozwala oczyścić całą powierzchnię wewnętrzną rury. Trzy strumienie skierowane do tyłu zapewniają odrzut.

Maszyna do wysokociśnieniowego przepychania wodą KJ-2200

Model KJ-2200-C

Model KJ-2200

Do linii odpływowych o średnicy od 1¼" (32 mm) do 6" (150 mm)

Ta maszyna przepycha bardzo giętki wąż przez linie 1¼" (32 mm) to 6" (150 mm), przebijając się przez szlam, mydło i tłuszcz. Podczas wyciągania węża linia jest ciśnieniowo przemywana, co powoduje wypłukanie osadów oraz przywrócenie pełnej drożności linii odpływowych.

- **Mocna:** rzeczywiste ciśnienie robocze wynoszące 2200 psi (150 bar) i przepływ 2.4 GPM (9 l/min) umożliwia szybkie, skuteczne czyszczenie linii.
- **Łatwa w użyciu:** pędnik przepycha wąż przez linię. Wystarczy wsunąć wąż w odpływ.
- **Działanie impulsowe:** aktywacja działania impulsowego w modelu KJ-2200 umożliwia łatwe przechodzenie przez trudne łuki i syfony.
- **Przenośna:** opcjonalny wózek modelu H-30 przemieszcza maszynę i wąż na miejsce pracy. Maszynę można szybko, w ciągu kilku sekund, zdjąć z wózka, co jest przydatne w przypadku trudno dostępnych odpływów, prac w pomieszczeniach zamkniętych i magazynowania w odległych miejscach.
- **Wygodna:** wyposażenie standardowe obejmuje zawór nożny FV-1. Dzięki niemu obsługa w terenie i w pomieszczeniach jest łatwa i bezpieczna. Działanie wysokociśnieniowe kontroluje się przy odpływie, z możliwością pozstawienia maszyny na zewnątrz.
- **Jakość i niezawodność:** pompa trójrzędowa z odporną na korozję, kutą głowicą mosiężną. Zmniejszona liczba złączek, węży i części minimalizuje nieszczelności i przestoje.
- **Wszechstronna:** opcjonalny zestaw myjki wysokociśnieniowej czyści sprężyny, narzędzia i inny mocno zanieczyszczony sprzęt.
- Nowi i ulepszony silnik benzynowy z rozrusznikiem mechanicznym 6.5 KM jest łatwy w rozruchu. Cechy: przełącznik wł./wył., regulatory ssania i przepustnicy, łatwo dostępny wlew oleju i bagnet.

Opcje maszyn

Nr katalogowy	Nr modelu	Opis	Waga	
			funt.	kg
63877	KJ-2200	Maszyna impulsowa do wysokociśnieniowego przepychania wodą KJ-2200 – Dysze H-61, H-62 i H-64 ⅛" NPT – Dysze H-71 i H-72 ¼" NPT – Wąż syfonowy 75' x 3/16" – Zawór nożny FV-1 – Narzędzie do czyszczenia dysz – Wąż do lancy myjki H-1235 ½" x 35' (10,7 m)	65	29,5
63882	KJ-2200-C	Powyżej z: – Wózkiem H-30 – Wężem strumienia wody 110' (33 m) x ¼"	145	65,8

Dysze i węże wysokociśnieniowe

Nr katalogowy	Nr modelu	Opis		Średn. wewn. węża	Średn. zewn. węża
64772	H-61	Dysza kanałowa	⅛" NPT pasuje do węża 3⁄16"		
64777	H-62	Dysza penetrująca			
64782	H-64	Dysza z końcówką ruchomą			
82842	H-65	Dysza obrotowa			
64787	H-71	Dysza napędu	¼" NPT pasuje do węża ¼"		
64792	H-72	Dysza penetrująca			
82852	H-75	Dysza obrotowa			
47597	H-1435	3⁄16" x 35' (11 m)	Wąż syfonowy 3⁄16" pomarańczowy	3⁄16"	¼"
47602	H-1450	3⁄16" x 50' (15 m)		3⁄16"	¼"
49272	H-1475	3⁄16" x 75' (23 m)		3⁄16"	¼"
49277	H-1400	3⁄16" x 100' (30 m)		3⁄16"	¼"
50002	HL-1	Elastyczna końcówka pilotowa, 3⁄16"		⅛"	3⁄16"
50007	HL-2	Prowadnica elastyczna, ¼"		⅛"	3⁄16"
47607	H-1250	¼" x 50' (15 m)	Wąż strumienia wody ¼"	¼"	½"
47612	H-1275	¼" x 70' (23 m)		¼"	½"
51587	H-1211	¼" x 100' (33 m)		¼"	½"
49487	H-1215	¼" x 150' (46 m)		¼"	½"
51597	H-1220	¼" x 200' (61 m)		¼"	½"

Akcesoria do maszyn do wysokociśnieniowego przepychania wodą

Nr katalogowy	Nr modelu	Opis
62882	H-5	Bęben miniaturowy na wąż (bez węża)
64737	H-30	Wózek z bębnem węża H-30
62877	H-30 WH	Wózek z bębnem na wąż H-30 i wężem strumienia wody 110' (33 m) x ¼"
64077	HP-22	Zestaw do mycia wysokociśnieniowego, KJ-2200
64767	HW-22	Lanca myjki, KJ-2200
48157	FV-1	Zawór nożny
66732	HF-4	Wąż z szybkozłączką
48367	H-25	Zestaw zimowy
47542	H-21	Narzędzie do czyszczenia dysz
67187	H-32	Jet Vac
70032	–	Rękawice RIDGID do czyszczenia odpływów z PCW
41937	–	Rękawice skórzane RIDGID do czyszczenia odpływów

Dysze

Dysze napędu model H-61 i H-71

Dysza uniwersalna, która dobrze sprawdza się w większości zastosowań. Posiada trzy pędniki zwrotne, zapewniające maksymalną siłę strumienia przy przepychaniu długich odcinków.

Dysze penetrujące model H-62 i H-72

Dysza penetrująca z dodatkowym strumieniem skierowanym do przodu, który rozsadza zatory z lodu lub szlamu. Trzy strumienie skierowane do tyłu zapewniają odrzut.

Dysza z końcówką ruchomą model H-64

Umożliwia wężowi maszyny ciśnieniowej pokonywanie kolanek i syfonów. Trzy strumienie skierowane do tyłu zapewniają odrzut.

Dysze obrotowe model H-65 i H-75

Działanie obrotowe pozwala oczyścić całą powierzchnię wewnętrzną rury. Trzy strumienie skierowane do tyłu zapewniają odrzut.

Pedał nożny

Sterowanie włączaniem/wyłączaniem za pomocą pedału nożnego zapewnia całkowitą kontrolę nad wytwarzaniem strumienia przy otworze odpływowym. Obie ręce operatora są wolne i może on wprowadzić wąż ciśnieniowy do otworu instalacji i manewrować nim w celu pokonania kolanek i syfonów.

Jet Vac

Do stosowania z wszystkimi maszynami do wysokociśnieniowego przepychania wodą RIDGID®:

Element Jet Vac podłącza się do dowolnej przenośnej maszyny do wysokociśnieniowego przepychania wodą w celu szybkiego (podciśnieniowego) usunięcia cieczy i zanieczyszczeń z zalanych piwnic, zbiorników ściekowych, basenów, placów budowy, studzienek myjni samochodowych itp. Ten produkt pozwalający zaoszczędzić czas i pieniądze usuwa do 60 galonów / 227 l cieczy na minutę.

Element Jet Vac

Inter Global Sp.z o.o. 43-378 Rybarzowice, ul.Bielska 914 tel./fax: 338191700

Maszyna do wysokociśnieniowego przepychania wodą KJ-3100

NOWOŚĆ

Model KJ-3100 ze zdemontowanym bębnem na wąż

Do linii odpływowych o średnicy od 2" (50 mm) do 10" (250 mm)

Przenośna maszyna RIDGID® do wysokociśnieniowego przepychania wodą model KJ-3100 oferuje rzeczywiste ciśnienie robocze 3000 psi (205 bar) do poważnych zastosowań komercyjnych i przemysłowych. Ta maszyna przesuwa bardzo giętki i lekki wąż przez linie o średnicy od 2" (50 mm) do 10" (250 mm), przebijając się przez szlam, mydło, tłuszcz i osady. Podczas wyciągania węża instalacja jest ciśnieniowo przemywana, co powoduje wypłukanie osadów oraz przywrócenie kanałowi drożności.

- **Mocny:** rzeczywiste ciśnienie robocze 3000 psi (205 bar) i przepływ 5.5 GPM (21 l/min) pozwalają szybko, skutecznie przepychać linie.
- **Lekki wąż:** wąż z oplotem nylonowym zapewnia znaczną redukcję wagi i większą giętkość – wszystko bez ograniczenia wytrzymałości. Umożliwia przesuwanie węża przez pędnik w linii.
- **Kompletna:** demontowalny bęben na wąż w modelu KJ-3100 eliminuje konieczność zakupu drogich przenośnych bębnów na wąż. Zestawy standardowe są wyposażone odpowiednio do zastosowań w pomieszczeniach i na zewnątrz.
- **Wygodna:** kompletna eliminacja bębna na wąż ułatwia załadunek na samochody ciężarowe. Wystarczy obrócić bęben na wąż do przodu w celu uzyskania pełnego dostępu do zbiornika na benzynę i filtra paliwa silnika.
- **Łatwe manewrowanie:** W kategorii urządzeń ciśnieniowych do ciężkich warunków na ciśnienie 3000 psi (205 barów) RIDGID KJ-3100 jest jednym z najłatwiejszych w manewrowaniu spośród dostępnych na rynku. Maszyna umieszczona na unikatowym wózku dwukołowym łatwo mieści się w drzwiach o standardowych rozmiarach i z łatwością pokonuje ciasne zakręty.
- **Działanie impulsowe:** aktywacja działania impulsowego w modelu KJ-3100 pozwala łatwo pokonywać trudne łuki i syfony.
- **Jakość i niezawodność:** pompa trójrzędowa z odporną na korozję, kutą głowicą mosiężną. Reduktor biegów umożliwia pracę pompy z niższą (opcjonalną) prędkością. Ograniczona liczba złączek, węży i części minimalizuje nieszczelności i przestoje, umożliwiając kontynuowanie pracy.
- **Wszechstronny:** wydajny zestaw do mycia z systemem wtryskiwania środków chemicznych czyści sprężyny, narzędzia i inny mocno zanieczyszczony sprzęt.
- **Szybkie uruchamianie:** silnik benzynowy z rozrusznikiem mechanicznym 16 KM jest łatwy w rozruchu. Cechy: przełącznik wł./wył., zawór odcinający dopływ paliwa, regulatory ssania i przepustnicy, łatwo dostępny wlew oleju i bagnet.

Opcje maszyn

Nr katalogowy	Nr modelu	Opis	Waga	
			funt.	kg
37413	KJ-3100	Maszyna impulsowa do wysokociśnieniowego przepychania wodą KJ-3100 – Dysze H-111 i H-112 ¼" NPT – Bęben na wąż H-38 z wężem strumienia wody 200' (61 m) x ⅜" (śr. wewn.) – Wąż strumienia wody/myjki 50' (15 m) x ⅜" (śr. wewn.) – Zawór nożny FV-1 – Narzędzie do czyszczenia dysz – Lanca myjki HW-30 – Dysza tnąca Root Ranger – Wąż z szybkozłączką HF-4	272 Masa (214 bez bębna na wąż)	125 Masa (97 bez bębna na wąż)

Dysze i węże wysokociśnieniowe

Nr katalogowy	Nr modelu	Opis		Średn. wewn. węża	Średn. zewn. węża
38698	H-101	Dysza kanałowa	1/8" NPT pasuje do węża o śr. wewn. 3/16"		
38713	H-102	Dysza penetrująca			
38703	H-103	Dysza z końcówką ruchomą			
38723	H-105	Dysza obrotowa			
38693	H-111	Dysza napędu	1/4" NPT pasuje do węża o śr. wewn. 3/8"		
38708	H-112	Dysza penetrująca			
38718	H-115	Dysza obrotowa			
16713	RR-3000	Dysza tnąca Root Ranger			
47592	H-1425	3/16" x 25' (7,5 m)	Wąż syfonowy 3/16" pomarańczowy	3/16"	1/4"
47597	H-1435	3/16" x 35' (10,5 m)		3/16"	1/4"
47602	H-1450	3/16" x 50' (15 m)		3/16"	1/4"
49272	H-1475	3/16" x 75' (22,5 m)		3/16"	1/4"
49277	H-1400	3/16" x 100' (30 m)		3/16"	1/4"
64732	H-1415	3/16" x 150' (45,5 m)		3/16"	1/4"
64827	H-3835	Wąż myjki 3/8" (śr. wewn.) x 35' (10,5 m)	Wąż strumienia wody 3/8"	3/8"	5/8"
64832	H-3850	Wąż strumienia wody/myjki 3/8" (śr. wewn.) x 50' (15 m)		3/8"	5/8"
64837	H-3810	Wąż strumienia wody 3/8" (śr. wewn.) x 100' (30 m)		3/8"	5/8"
64842	H-3815	Wąż strumienia wody 3/8" (śr. wewn.) x 150' (45,5 m)		3/8"	5/8"
64847	H-3820	Wąż strumienia wody 3/8" (śr. wewn.) x 200' (61 m)		3/8"	5/8"
64852	H-3825	Wąż strumienia wody 3/8" (śr. wewn.) x 250' (76 m)		3/8"	5/8"
64857	H-3830	Wąż strumienia wody 3/8" (śr. wewn.) x 300' (91 m)		3/8"	5/8"

Akcesoria do maszyn do wysokociśnieniowego przepychania wodą

Nr katalogowy	Nr modelu	Opis
62882	H-5	Bęben miniaturowy na wąż
64862	H-38	Bęben węża (pasuje do KJ-3100)
64902	H-38 WH	Bęben na wąż z wężem 200' (61 m) x 3/8" (śr. wewn.) (pasuje do KJ-3100)
64797	HW-30	Lanca myjki, KJ-3100
48367	H-25	Zestaw zimowy
48157	FV-1	Zawór nożny
66732	HF-4	Wąż z szybkozłączkami (połączenie bębna z zaworem nożnym)
47542	H-21	Przyrząd do czyszczenia dysz
67187	H-32	Jet Vac
70032	–	Rękawice RIDGID do czyszczenia odpływów z PCW
41937	–	Rękawice skórzane RIDGID do czyszczenia odpływów

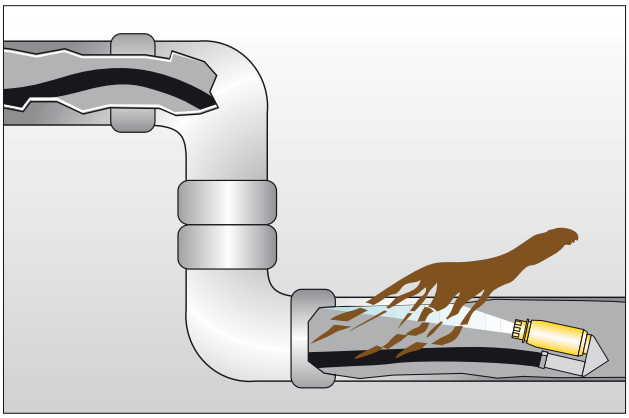

Nieustępliwe zatory i korzenie drzew usuwać przy użyciu głowicy Root Ranger 3000.

Dysze

Dysze napędu model H-101 i H-111

Dysza uniwersalna posiada trzy pędniki zwrotne zapewniające maksymalną siłę strumienia przy przepychaniu długich odcinków.

Dysze penetrujące model H-102 i H-112

Dodatkowy strumień skierowany w przód przebija się przez lód i szlam. Trzy strumienie skierowane do tyłu zapewniają odrzut.

Dysza z końcówką ruchomą model H-104

Umożliwia wężowi maszyny ciśnieniowej pokonywanie kolanek i syfonów. Trzy pędniki zwrotne zapewniają odrzut.

Dysze obrotowe model H-105 i H-115

Działanie obrotowe pozwala oczyścić całą powierzchnię wewnętrzną rury. Trzy strumienie skierowane do tyłu zapewniają odrzut.

Dysza Root Ranger® model RR3300

Silny, skupiony turbostrumień wodny skierowany w tył ścina blokady ze ścianek odpływu.

Pedał nożny

Sterowanie włączaniem/wyłączaniem za pomocą pedału nożnego zapewnia całkowitą kontrolę nad wytwarzaniem strumienia przy otworze odpływowym. Obie ręce operatora są wolne i może on wprowadzić wąż ciśnieniowy do otworu instalacji i manewrować nim w celu pokonania kolanek i syfonów.

Jet Vac

Do stosowania z wszystkimi maszynami do wysokociśnieniowego przepychania wodą RIDGID:

Element Jet Vac

Element Jet Vac podłącza się do dowolnej przenośnej maszyny do wysokociśnieniowego przepychania wodą w celu szybkiego (podciśnieniowego) usunięcia cieczy i zanieczyszczeń z zalanych piwnic, zbiorników ściekowych, basenów, placów budowy, studzienek myjni samochodowych itp. Ten produkt pozwalający zaoszczędzić czas i pieniądze usuwa do 60 galonów cieczy na minutę.

Inter Global Sp.z o.o. 43-378 Rybarzowice, ul.Bielska 914 tel./fax: 338191700

Narzędzia

Końcówka ruchoma
Do czyszczenia armatury montowanej symetrycznie np. w zlewach, gdzie sprężynę należy wprowadzić do rozgałęzienia skierowanego w dół.

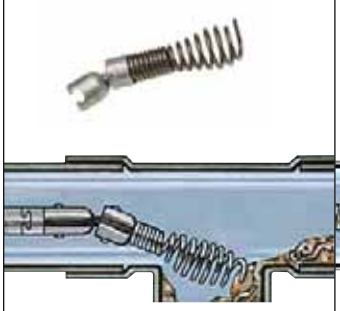

Końcówka spiralna prosta
Używana do badania i przebijania zatorów lub wydobywania próbek w celu dobrania właściwego narzędzia.

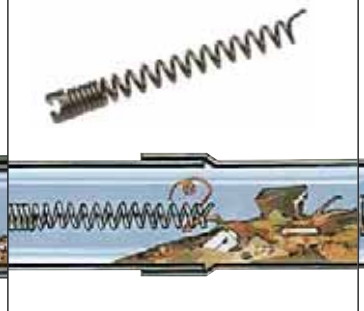

Śruba lejkowa
Stosowana jako drugie narzędzie wprowadzane do przewodu. Rozbija resztki zatoru pozostawione przez końcówkę spiralną prostą.

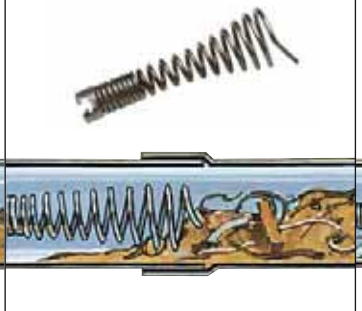

Śruba hakowa
Do dużych i zwartych zatorów z korzeni, gdzie wymagane jest zaczepienie i rozerwanie.

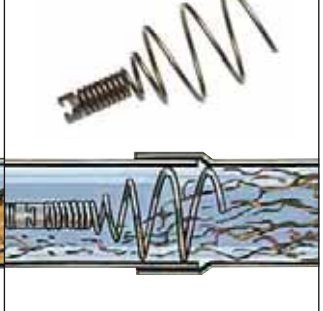

Końcówka spiralna wyciągająca
Do poszukiwania sprężyny urwanej lub zagubionej w przewodzie rurowym.

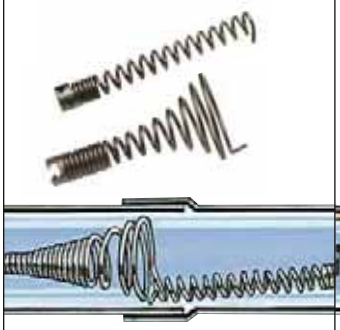

Końcówka z nożem łopatkowym
Używana po zastosowaniu końcówek spiralnych oraz do czyszczenia odpływów podłogowych.

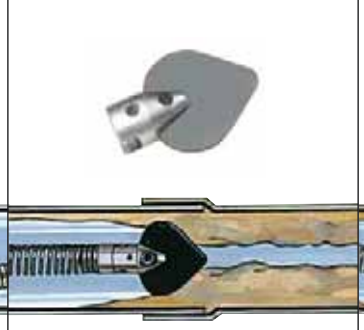

Końcówka nożowa pilasta z czterema ostrzami
Do zatorów spowodowanych przez stwardniały, pokryty szkliwem materiał, np. osady chemiczne.

Końcówka z nożem do usuwania tłuszczu
Do przewodów rurowych, które uległy silnemu zatłuszczeniu wskutek stosowania detergentów i wymagają przeczyszczenia.

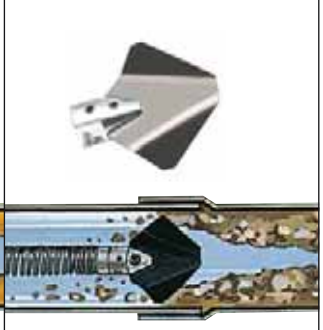

Końcówka z nożem spiralnym piłokształtnym
Do usuwania wszelkich zatorów, korzeni, szmat, patyków, itd.

Końcówka z nożem piłokształtnym
Do czyszczenia przewodów rurowych silnie zablokowanych przez korzenie. Unikalna konstrukcja umożliwia wyjęcie końcówki z uszkodzonej rury bez zablokowania.

Końcówka nożowa spiralna listwowa
Do kanałów ściekowych zatkanych korzeniami, liśćmi, patykami, trocinami, tkaninami i workami.

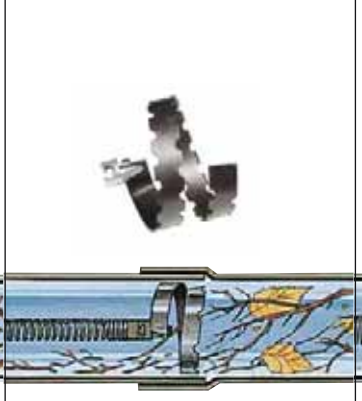

Końcówka nożowa typu "ząb rekina"
Do czyszczenia rur z zanieczyszczeń przylegających do ścian.

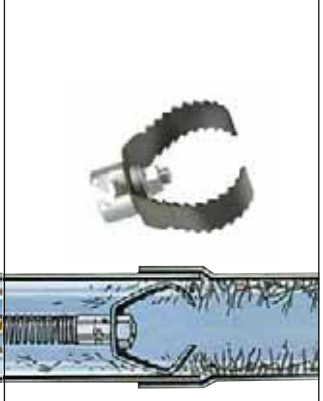

Końcówka nożowa "C" do tłuszczu Do czyszczenia zatorów w przewodach rurowych prowadzących z pojemników na śmieci lub w rurach ściekowych.	**Końcówka z wykończającymi nożami rozchylanymi** Do ostatecznego usuwania zanieczyszczeń przylegających do ścianek, włóknistych korzeni.	**Wybijak łańcuchowy** Do czyszczenia kamienia kotłowego w instalacjach i rurkach kotłowych, gdzie konieczne jest bardziej efektywne działanie.	**Końcówka - szczotka** Do końcowego czyszczenia rur kotłowych i wymienników ciepła.
	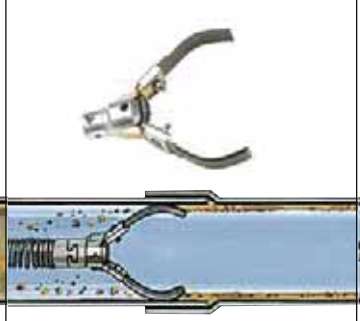		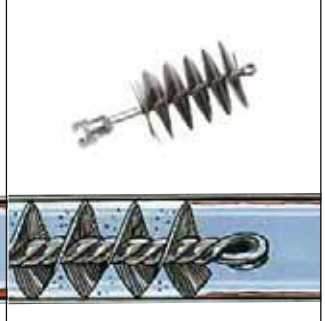

Do pistoletów odpływowych, bębnów umywalkowych i maszyn segmentowych do małych linii

		Nr modelu	Długość	Typowe zastosowanie	Charakterystyka	Maszyny
5/16" (8 mm)	Końcówka spiralna gruszkowa	C-1 C-21	25' (7,6 m) 50' (15,2 m)	Linie odpływowe ¾" (20 mm) to 1½" (40 mm). Zlewozmywaki, umywalki, odpływy wannowe, poidła i pisuary.	Sprężyny z rdzeniem pustym zapewniają maksymalną giętkość do pokonywania ostrych łuków i syfonów "P".	K-25 (Tylko 25') K-45 K-40 K-50*
	Końcówka ruchoma	C-2 C-22	25' (7,6 m) 50' (15,2 m)	Linie odpływowe ¾" (20 mm) do 1½" (40 mm). Końcówka ruchoma wchodzi w pionowe rury odpływowe, szczególnie sprawdzając się w przypadku armatury montowanej na zakładkę.		
	Rdzeń ze śrubą z kulką	C-1IC C-13IC	25' (7,6 m) 35' (10,7 m)	Linie odpływowe od 1¼" (32 mm) do 2" (50 mm). Zlewy kuchenne, umywalki, zlewozmywaki i linie pralnicze.	Sprężyny z rdzeniem oferujące dobrą giętkość i odporność na zginanie.	K-25 (Tylko 25') K-45, K-40 K-3800 K-50*
	Rdzeń z końcówką ruchomą	C-2IC C-23IC	25' (7,6 m) 35' (10,7 m)	Końcówka ruchoma wchodzi w pionowe rury odpływowe, szczególnie sprawdzając się w przypadku armatury montowanej na zakładkę.		
3/8" (10 mm)	Łącznik wewnętrzny	C-4 C-6 C-6IC	25' (7,6 m) 35' (10,7 m) 35' (10,7 m)	Linie odpływowe od 1¼" (32 mm) do 2½" (65 mm). Zlewy kuchenne, umywalki, zlewozmywaki i linie ściekowe.	Giętka, a przy tym wytrzymała sprężyna ⅜" najczęściej stosowana po wymontowaniu syfonów. C-6IC jest nieco sztywniejsza niż C-6.	K-45 K-40 K-50*
	Końcówka spiralna gruszkowa	C-5	35' (10,7 m)	Linie odpływowe od 1¼" (32 mm) do 2½" (65 mm). Zlewy kuchenne, umywalki, zlewozmywaki i linie ściekowe.		

**Informacje o właściwym adapterze lub bębnie do umywalek znajdują się na stronie 12.19.*

Inter Global Sp.z o.o. 43-378 Rybarzowice, ul.Bielska 914 tel./fax: 338191700

Sprężyny

Do maszyn bębnowych

		Nr modelu	Długość	Typowe zastosowanie	Charakterystyka	Maszyny
3/8" (10 mm)	z rdzeniem wewnętrznym	C-31,C-31IW C-32,C-32IW C-33,C-33IW	50' (15,2 m) 75' (23 m) 100' (30 m)	Linie odpływowe od 1½" (30 mm) do 2½" (65 mm). Zlewy kuchenne, umywalki, zlewozmywaki i kominy pralnicze.	Dobra giętkość. W miarę narastania momentu obrotowego sprężyna zewnętrzna zaciska się na rdzeniu, powodując usztywnienie sprężyny i przenoszenie większego momentu obrotowego na końcówkę nożową.	K-400 K-3800
1/2" (12 mm)	z rdzeniem wewnętrznym	C-44,C-44IW C-45,C-45IW C-46	50' (15 m) 75' (23 m) 90' (27 m)	Linie odpływowe od 2" (50 mm) do 4" (110 mm). Kominy pralnicze, wywietrzniki dachowe i wewnętrzne odpływy podłogowe.	Taka sama charakterystyka, jak powyżej. Wyjątkowa giętkość i wytrzymałość sprężyny z rdzeniem wewnętrznym ½" (12 mm).	K-400 K-3800
5/8" (16 mm)	z rdzeniem wewnętrznym	C-25,C-25HD C-26,C-26HD C-27,C-27HD C-24,C-24HD	25' (7,6 m) 50' (15 m) 75' (23 m) 100' (30 m)	Linie odpływowe od 3" (75 mm) do 6" (150 mm). Odpływy podłogowe, wywietrzniki i przyłącza.	Sprężyna uniwersalna. Rdzeń wewnętrzny zapewnia większą sztywność pod obciążeniem.	K-750 K-7500
	z rdzeniem pustym	C-27HC C-24HC	75' (23 m) 100' (30 m)	Linie odpływowe od 3" (75 mm) do 6" (150 mm). Odpływy podłogowe, wywietrzniki i przyłącza.	Sprężyna z rdzeniem pustym jest lżejsza i bardziej giętka. Ułatwia przechodzenie przez trudne syfony i łuki w długich liniach.	K-750 K-7500
3/4" (20 mm)	z rdzeniem wewnętrznym	C-28 C-29 C-75 C-100	25' (7,6 m) 50' (15 m) 75' (23 m) 100' (30 m)	Linie odpływowe od 4" (110 mm) do 10" (250 mm). Linie główne z przyłączami.	Mocna sprężyna do usuwania trudnych przeszkód, takich jak korzenie drzew. Sprężyna zaciska się na rdzeniu, zapewniając większą sztywność pod obciążeniem i większą moc na końcówce nożowej.	K-750 K-7500
	z rdzeniem pustym	C-75HC C-100HC	75' (23 m) 100' (30,5 m)	Linie odpływowe od 4" (110 mm) do 6" (150 mm). Linie główne z przyłączami.	Sprężyna z rdzeniem pustym jest lżejsza i bardziej giętka. Ułatwia przechodzenie przez trudne syfony i łuki w długich liniach.	K-750 K-7500

Do maszyn segmentowych

		Nr modelu	Długość	Typowe zastosowanie	Charakterystyka	Maszyny
5/8" (16 mm)		C-7	7½' (2,3 m)	Odpływy podłogowe 2" (50 mm) i 3" (75 mm).	Ciasny zwój zapewniający wysoką sztywność sprężyny z rdzeniem pustym. Nieprzeznaczone do usuwania korzeni drzew.	K-50, K-60SP
		C-8	7½' (2,3 m)	Linie odpływowe od 1¼" (30 mm) do 2" (50 mm). Idealne do prawidłowego czyszczenia małych linii.	Sprężyna ze zwojem otwartym, bardziej giętka niż C-7. Zwój otwarty pełni rolę śruby, dokładnie usuwając blokady z małych linii.	K-50, K-60SP
		C-8 IC	7½' (2,3 m)	Linie odpływowe od 1¼" (32 mm) do 4" (110 mm)	Sprężyna do pracy w ciężkich warunkach, z rdzeniem wewnętrznym zapewniającym dodatkową siłę przepychania.	K-50, K-60 SP
		C-9	10' (3 m)	Linie odpływowe od 2" (50 mm) do 4" (110 mm). Idealne do odpływów podłogowych i kominów.	Sprężyna o zwoju otwartym, do pracy w ciężkich warunkach, idealna do przepychania długich odcinków linii wewnętrznych.	K-50, K-60SP
7/8" (22 mm)		C-10	15' (4,6 m)	Linie odpływowe od 2" (50 mm) do 4" (110 mm). Dachowe kominy odprowadzające.	Standardowy, uniwersalny zwój otwarty. Doskonała giętkość.	K-60SP K-1500
		C-10 IC	15' (4,6 m)	Linie odpływowe od 2" (50 mm) do 4" (110 mm).	Sprężyna do pracy w ciężkich warunkach, z rdzeniem wewnętrznym zapewniającym dodatkową siłę przepychania.	K-60 SP, K-1500
1¼" (32 mm)		C-11	15' (4,6 m)	Linie odpływowe od 3" (75 mm) do 8" (200 mm). Nadaje się do pracy w każdych warunkach. Łatwo przechodzi przez syfony 4" (110 mm).	Standardowy, uniwersalny zwój otwarty o skoku ⅜" (10 mm). Giętki, a przy tym wystarczająco sztywny do szybkiego, wydajnego cięcia korzeni.	K-1500 SP
		C-11 IC	15' (4,6 m)	Linie odpływowe od 3" (75 mm) do 8" (200 mm).	Sprężyna do pracy w ciężkich warunkach, z rdzeniem wewnętrznym zapewniającym dodatkową siłę przepychania.	K-1500 SP
		C-12	15' (4,6 m)	Linie odpływowe od 4" (110 mm) do 10" (250 mm). Nie używać przez syfony "P" 4" (110 mm).	Zwój otwarty do pracy w bardzo ciężkich warunkach, o skoku ⅜" (10 mm). Przeznaczony do długich odcinków od 4" (110 mm) do 10" (250 mm).	K-1500 SP
		C-14	15' (4,6 m)	Linie odpływowe od 3" (75 mm) do 8" (200 mm). Nie używać przez syfony "P" 4" (110 mm).	Zwój otwarty do pracy w ciężkich warunkach, o skoku ½" (12 mm). Nadaje się zwłaszcza do linii od 4" (110 mm) do 10" (250 mm) z otworem wyczystkowym 4" (110 mm) lub kolankiem 8" (200 mm).	K-1500 SP
		C-15	15' (4,6 m)	Linie odpływowe od 3" (75 mm) do 6" (150 mm). Idealny do syfonów 4" (110 mm).	Zwój otwarty ekstra-elastyczny o skoku ½" (12 mm). Lżejszy niż C-11, nieco sztywniejszy.	K-1500

Systemy magazynowania RIDGID® KNAACK®

- Pełna gama uniwersalnych, wytrzymałych, stalowych kontenerów magazynowych.
- Światowy lider w sektorze budowlanym i przemysłowym.
- Pełne spawy zapewniają maksymalną wytrzymałość.
- Malowanie proszkowe zapewnia odporność na warunki pogodowe i trwałość.
- System zamków WATCHMAN IV z potrójną zasuwą daje maksymalne bezpieczeństwo.

Bezpieczne magazynowanie w miejscu pracy	Liczba modeli	Pojemność (m^3)	Str.
MONSTER BOX™	3	0,88 - 1,47	13.4
Skrzynie STORAGEMASTER®	4	1,00 - 1,63	13.6
Skrzynie JOBMASTER®	7	0,14 - 0,71	13.8
Szafy JOBMASTER®	4	1,34 - 1,72	13.10
Stoły warsztatowe na kółkach	3	453 - 1.542*	13.12
Stanowiska wolnostojące	1	3,42	13.14
Tradycyjna skrzynia	1	0,88	13.15
Wyposażenie pomocnicze	–	–	13.16
Mechanizm wsuwanej drabiny	1	–	13.17

**Nośność podano w kg.*

Rozwiązania do magazynowania w miejscu pracy spod znaku RIDGID® cechują się najwyższym poziomem etyki zawodowej w branży, a także najwyższą "inteligencją". Wszystkie nasze kontenery, skrzynie i szafy nie tylko skutecznie zniechęcają złodziei narzędzi, ale rozwiązania RIDGID do magazynowania w miejscu pracy ponadto ułatwiają dostęp, zapewniają lepsze uporządkowanie narzędzi, mobilność i wszechstronność.

MONSTER BOX™

Skrzynie te zapewniają maksymalne bezpieczeństwo, nośność i porządek. Można je także łatwo przemieszczać nawet na wysokie poziomy dzięki naszemu systemowi czteropunktowego podnoszenia żurawiem.

Patrz strony 13.4 - 13.5

Skrzynie STORAGEMASTER®

Skrzynie STORAGEMASTER doskonale spełniają swe zadanie w każdym miejscu pracy. Idealnie nadają się do każdej branży, w tym mechanicznej, instalatorstwa wodno-kanalizacyjnego, ogrzewania, wentylacji i klimatyzacji, elektrycznej oraz stolarskiej. Są one przystosowane do montażu kółek samonastawnych i posiadają półki o pełnej szerokości, które ułatwiają organizację małych i dużych narzędzi i materiałów. Model 91 ma nawet wysuwaną rampę do ładowania dużych, nieporęcznych elementów.

Patrz strony 13.6 - 13.7

Skrzynie JOBMASTER®

Te dostępne w wielu modelach skrzynie stanowią nieodzowne wyposażenie każdej "złotej rączki". Są przenośne i uniwersalne - szczególnie po zamontowaniu dodatkowych kółek samonastawnych - i mogą pomieścić wszystko, od narzędzi ręcznych i elektrycznych po sprężarki.

Patrz strony 13.8 - 13.9

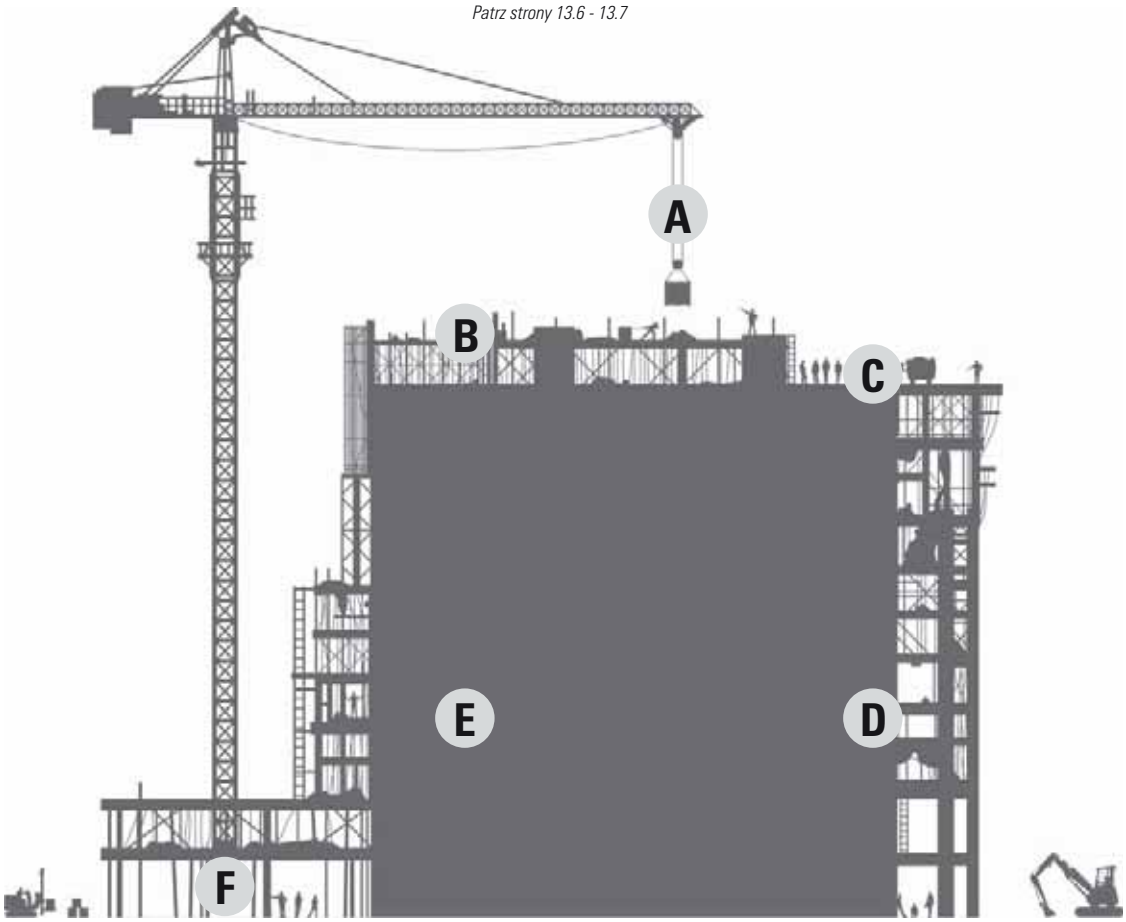

www.ingroup.pl

Szafy JOBMASTER®

Szafy JOBMASTER oferują zwiększone bezpieczeństwo i można je konfigurować zgodnie z potrzebami. Działają jako oddalony magazyn narzędziowy, umożliwiając szybki dobór narzędzi.

Patrz strony 13.10 - 13.11

Przesuwne stoły robocze STORAGEMASTER®

Przesuwne stoły robocze to bezpieczny sposób przechowywania na kółkach. Wytrzymała górna powierzchnia świetnie się spisuje jako powierzchnia robocza, dając możliwość montażu gwintownic czy imadeł.

Patrz strony 13.12 - 13.13

Stanowiska wolnostojące RIDGID®

Stanowiska wolnostojące to coś na kształt biura w miejscu pracy. Można z nich korzystać w celu przechowywania narzędzi, materiałów, dokumentów itp.

Patrz strony 13.14 - 13.15

RIDGID — a jak z bezpieczeństwem?

Jest nieodłączoną cechą produktów.

Wszystkie systemy magazynowania RIDGID, poza serią MONSTER BOX, są zaprojektowane do użytku z systemem zamykania ABUS 41/50 lub jego odpowiednikiem tego samego rozmiaru.

- System zamków WATCHMAN® IV, z obudową wnękowa, zapobiega włamaniom z użyciem przecinaka.
- Instalacja zamknięcia z szyfrem jednorazowym oznacza brak przestojów przy wymianie tego elementu.
- System zamykania na trzy rygle oferuje niezrównane bezpieczeństwo.

Kłódka ze stali walcowanej ABUS 41/50 (nr kat. 73626)

Inter Global Sp.z o.o. 43-378 Rybarzowice, ul.Bielska 914 tel./fax: 338191700

RIDGID® MONSTER BOX® Systemy przechowywania

Co decyduje o sile rozwiązania MONSTER BOX?

Unikatowa, wytrzymała, stalowa rama rurowa - pierwsze tego typu rozwiązanie w branży - zapewnia sztywność i odporność konstrukcji, "kapslując" dodatkowo pokrywę i zwiększając w ten sposób bezpieczeństwo.

System czteropunktowego podnoszenia żurawiem ułatwia podnoszenie w punkcie środkowym, czyniąc je bardziej bezpiecznym niż w przypadku systemu dwupunktowego / belkowego podnoszenia, a jego udźwig brutto wynosi 1.100 kg.

Wbudowany zamek jest odporny na rozwiercanie oraz na warunki pogodowe, co sprawia, że rozwiercanie i wyważanie jest praktycznie niemożliwe.[1]

Zawiasy o wysokiej wytrzymałości są odporne na włamania.

Power Pass™ - Pierścień na przewód elektryczny ze szczelnym wlotem przewodu zasilającego, co umożliwia ładowanie akumulatora, gdy skrzynia jest zamknięta.

Ekskluzywny nieliniowy trzypunktowy system zapadek składa się z wpuszczonej klamki, która obsługuje zamek z hakiem, zaś pozostałe dwa punkty zatrzaskowe działają jako zasuwki.

1. Firma RIDGID zaleca rejestrację produktu oraz kodów kluczy w celu otrzymania kluczy zamiennych. Kluczy nie można dorabiać; dodatkowe egzemplarze sprzedane będą tylko zarejestrowanemu użytkownikowi. Do skrzyń można również na życzenie dopasować na podobnej zasadzie klucze.

www.inter-global.pl

Skrzynia-pianino model 1000

- Osłony sprężyn gazowych chronią sprężyny przed uszkodzeniem spowodowanym przez podnoszenie.
- Dwie półki oferują dodatkowe miejsce do przechowywania i pozwalają lepiej uporządkować zawartość.
- Wewnętrzna siatka do przechowywania pozwala wieszać środki ochrony osobistej oraz inne rzeczy.
- Uchwyty wpuszczone umożliwiają bezpieczne zamykanie, nawet w rękawicach.

Skrzynia model 1010

- Głęboka pokrywa zapewnia wytrzymałość i bezpieczeństwo.
- Wytrzymała pojedyncza pokrywa ułatwia zamykanie.

Szafa model 1020

- Górna półka znajduje się w odległości 267 mm od wierzchu szafy, a druga w odległości 190 mm od spodu półki górnej. Dolna półka jest regulowana w celu ułatwienia przechowywania dużych przedmiotów.
- Nisko umieszczony środek ciężkości zapewnia stabilność.
- Konstrukcja otwarta, bez słupka środkowego, zapewnia maksymalną ilość miejsca do przechowywania oraz dostępność.
- Szczelne drzwi gwarantują lepszą odporność na warunki pogodowe.

Nr katalogowy	Nr modelu	Wymiary (mm)				Obsługa	Waga (kg)
		Długość	Głębokość	Wysokość 1	Wysokość 2	m^3	
30293	1000	1680	762	1380	2048	1,36	184
30298	1010	1680	762	910	1502	0,88	130
30308	1020	1680	762	1380	–	1,47	182

Inter Global Sp.z o.o. 43-378 Rybarzowice, ul.Bielska 914 tel./fax: 338191700

Systemy magazynowania w skrzyniach STORAGEMASTER®

Skrzynie STORAGEMASTER stanowią najbardziej wydajne i inteligentne rozwiązanie do bezpiecznego magazynowania w miejscu pracy, charakteryzujące się wyjątkową trwałością i łatwością obsługi. Szukając super-odpornej skrzyni typu fortepianowego, warto pamiętać o tych cechach.

- System zamków WATCHMAN® IV z potrójną zasuwą i obudową z zamkiem wpuszczonym to doskonała ochrona przed wyważeniem. Instalacja zamknięcia z szyfrem jednorazowym oznacza brak przestojów przy wymianie tego elementu.
- Pierścień na przewód elektryczny Power Pass™ stanowi szczelny wlot przewodu zasilającego.
- Obudowa ze wzmocnionym zamkiem zapewnia niezrównaną wytrzymałość.
- Wytrzymałe zawiasy są wzmocnione i przyspawane, co zapewnia odporność na każde wyważanie.
- Uchwyty wpuszczone gwarantują mocny chwyt nawet ręką w rękawicy.
- Wykończenie przez malowanie proszkowe zapewnia odporność na warunki pogodowe i trwałość.
- Podwójne sprężyny gazowe umożliwiają łatwe otwarcie jedną ręką.
- Zabezpieczone sprężyny gazowe chronią przed uszkodzeniami wynikającymi z obciążeń przesuwnych.
- Podstawa stalowa z blachy 2,66 mm jest przystosowana do montażu opcjonalnych kółek samonastawnych zwiększających mobilność (patrz strona 13.16).
- Wytrzymała konstrukcja stalowa z blachy 1,52 mm z pełnymi spawami łukowymi.

Skrzynia model 91

Skrzynia model 69

Skrzynia model 89

Posiada wbudowaną rampę stalową o grubości 12 AWG, która ułatwia załadunek dużych, nieporęcznych rzeczy.

Gdy pokrywa jest zamknięta, skrzynię model 69 można używać jako stołu roboczego.

Skrzynia model 79

Drzwiczki z półkami na akcesoria

Drzwiczki z półkami na akcesoria to połączenie zalet dwóch systemów. Drzwiczki zamykane na kluczyk tworzą bezpieczną przestrzeń; w międzyczasie skrzynia pozostaje otwarta w czasie dnia pracy.

Nr katalogowy	Nr modelu	Pasuje do
74756	479	79
74766	489	89
74776	491	91

Nr katalogowy	Nr modelu	Wymiary (mm)				Obsługa	Waga (kg)
		Długość	Głębokość	Wysokość 1	Wysokość 2	m^3	
28111	69	1524	762	956	1692	1,00	128
28121	79	1219	762	1260	1997	1,08	130
28131	89	1524	762	1260	1997	1,35	153
28151	91	1829	762	1260	1997	1,63	186

Systemy magazynowania w skrzyniach JOBMASTER®

Bezpieczeństwo i trwałość. Skrzynie JOBMASTER® stanowią rozwiązanie w zakresie przechowywania narzędzi, które jest zarówno łatwe w obsłudze, jak i solidne.

Skrzynie mają zwartą budowę, co umożliwia ich podnoszenie i przesuwaniew obrębie miejsca pracy lub załadunek na pojazd roboczy przy minimum wysiłku. Co więcej, skrzynie JOBMASTER® posiadają te same zabezpieczenia, co produkty klasy STORAGEMASTER®.

- System zamków WATCHMAN® IV z potrójną zasuwą i obudową z zamkiem wpuszczonym to doskonała ochrona przed wyważeniem. Szybka instalacja zamka oznacza brak przestojów przy wymianie tego elementu.
- Pierścień na przewód elektryczny Power Pass™ stanowi szczelny wlot przewodu zasilającego.
- Obudowa ze wzmocnionym zamkiem zapewnia niezrównaną wytrzymałość.
- Wytrzymałe zawiasy są wzmocnione i przyspawane, co zapewnia odporność na każde wyważanie.
- Uchwyty wpuszczone gwarantują mocny chwyt nawet ręką w rękawicy.
- Emaliowane wykończenie proszkowe zapewnia odporność na warunki pogodowe i trwałość.
- Podstawa stalowa z blachy 2,66 mm jest przystosowana do montażu opcjonalnych kółek samonastawnych zwiększających mobilność (patrz strona 13.16).
- Wytrzymała konstrukcja stalowa z blachy 1,52 mm z pełnymi spawami łukowymi.

www.inter-global.pl

Skrzynia model 32
Wysokość po zamknięciu: 480 mm

- Nie ma potrójnej zasuwy ani przepustu Power Pass™.

Skrzynia model 36
Wysokość po zamknięciu: 560 mm

- Nie ma potrójnej zasuwy ani przepustu Power Pass™.

Skrzynia model 42
Wysokość po zamknięciu: 610 mm

Skrzynia model 4824
Wysokość po zamknięciu: 735 mm

Skrzynia model 4830
Wysokość po zamknięciu: 890 mm

Skrzynia model 2472
Wysokość po zamknięciu: 735 mm

Skrzynia model 60
Wysokość po zamknięciu: 735 mm

Nr katalogowy	Nr modelu	Wymiary (mm)				Obsługa	Waga (kg)
		Długość	Głębokość	Wysokość 1	Wysokość 2	m^3	
28001	32	815	485	480	889	0,14	38
28011	36	915	485	498	965	0,20	44
28021	42	1070	485	549	1016	0,25	52
28031	4824	1220	610	676	1267	0,45	72
28041	4830	1220	765	829	1572	0,71	88
28051	2472	1830	610	676	1267	0,69	98
28061	60	1525	610	676	1267	0,57	86

Inter Global Sp.z o.o. 43-378 Rybarzowice, ul.Bielska 914 tel./fax: 338191700

Systemy magazynowania w szafach JOBMASTER®

Bez względu na rozmiar zadania, pojemne szafy JOBMASTER® zawsze spełnią swoją funkcję. Gwarantują logiczny system przechowywania na półkach z łatwym dostępem narzędzi dużych, małych i innych, a także sprzętu i materiałów. Akcesoria w opcjach, takie jak kółka samonastawne i drzwiczki z półkami to rozwiązania indywidualne, które działają jeszcze lepiej.

- System zamków WATCHMAN® IV z potrójną zasuwą i obudową z zamkiem wpuszczonym to doskonała ochrona przed wyważeniem. Instalacja zamknięcia z szyfrem jednorazowym oznacza brak przestojów przy wymianie tego elementu.
- Wygodny rygiel nożny otworzy drzwiczki po nadepnięciu, co umożliwia obsługę bez użycia rąk. Jedna osoba może otworzyć drzwiczki, nawet jeśli ma ręce pełne narzędzi.
- Głębokie drzwiczki zapewniają maksymalną wytrzymałość na wyważenie łomem oraz lepsze uporządkowanie narzędzi.
- Uchwyty wpuszczone gwarantują mocny chwyt nawet ręką w rękawicy.
- Wykończenie przez malowanie proszkowe zapewnia odporność na warunki pogodowe i trwałość.
- Podstawa stalowa z blachy 2,66 mm jest przystosowana do montażu opcjonalnych kółek samonastawnych zwiększających mobilność (patrz strona 13.16).
- Wytrzymała konstrukcja stalowa z blachy 1,52 mm z pełnymi spawami łukowymi.
- Opcjonalne półki w drzwiczkach umożliwiają lepsze uporządkowanie narzędzi (patrz strona 13.16).

Szafa model 112

- W zestawie: Trzy szuflady o głębokości 64 mm i nośności 22,5 kg, cztery szuflady o głębokości 150 mm i nośności 34 kg.
- Szuflady z powłoką proszkową przesuwają się na ślizgach z łożyskami kulkowymi.
- Pełna półka górna daje więcej przestrzeni do przechowywania.
- Odstępy między półkami od góry do dołu: 330, 317, 241, 502 mm.
- Możliwość dodania półek na akcesoria na drzwiczkach (patrz strona 13.16).

Szafa model 111

- Więcej otwartej przestrzeni na duże elementy.
- Półki o połowie szerokości są tylko po lewej stronie.
- Górna półka znajduje się w odległości 330 mm od wierzchu szafy, druga w odległości 317 mm od spodu półki górnej, a dolna - w odległości 241 mm od półki drugiej.
- Możliwość dodania półek na akcesoria na drzwiczkach (patrz strona 13.16).

Szafa model 139

- Półki o pełnej długości umożliwiają układanie dłuższych elementów.
- Górna półka znajduje się w odległości 355 mm od wierzchu szafy, a druga w odległości 250 mm od spodu półki górnej.
- Regulowana półka dolna.
- Możliwość dodania półek na akcesoria na drzwiczkach (patrz strona 13.16).

Szafa model 100

- Dołączone kółka samonastawne umożliwiają jednej osobie przemieszczanie zamkniętej szafy po całej hali.
- Konstrukcja stalowa z blachy 1,52 mm, spawana w całości łukowo.
- Nośność: 544 kg równomiernie rozłożonego obciążenia.
- Obszar składowania pionowego wyposażony jest we wspornik do wieszania przedłużaczy lub pasów narzędziowych.

Nr katalogowy	Nr modelu	Wymiary (mm)			Obsługa	Waga (kg)
		Długość	Głębokość	Wysokość 1	m^3	
28161	100	1524	762	1743	1,72	213
28181	111	1524	610	1540	1,34	175
28191	112	1524	762	1540	1,55	209
28221	139	1524	762	1540	1,68	202

Inter Global Sp.z o.o. 43-378 Rybarzowice, ul.Bielska 914 tel./fax: 338191700

Przesuwne stoły robocze STOREMASTER®

Solidne. Mobilne. Bezpieczne. Przesuwne stoły robocze STORAGEMASTER przenoszą obciążenie na kilka sposobów. Ich zaletą jest nie tylko półtonowa nośność, ale są one także centralnymi punktami logistycznymi w miejscu pracy, zapewniającą podręczną przestrzeń roboczą i zorganizowaną przestrzeń magazynową dostępną w tym miejscu, gdzie wykonywana jest praca.

- System zamków WATCHMAN® IV z potrójną zasuwą i obudową z zamkiem wpuszczonym to doskonała ochrona przed wyważeniem. Instalacja zamknięcia z szyfrem jednorazowym oznacza brak przestojów przy wymianie tego elementu.
- Wytrzymała konstrukcja stalowa z pełnymi spawami łukowymi.
- Zawiasy na całej długości są odporne na wyważanie.
- Wykończenie przez malowanie proszkowe zapewnia odporność na warunki pogodowe i trwałość.

UWAGA:

Hamulce na kółkach samonastawnych nie służą do parkowania mebli podczas transportu.
Należy je zabezpieczać innym sposobem. Nie stosować kółek na podłożach szorstkich lub nierównych.
Nie holować skrzyń z zamontowanymi kółkami.

Stół roboczy model 49

- W zestawie:
  – (3) Szuflady model 471-3.
  – (4) Szuflady model 472-3.
  – (1) Szuflady model 476-3.
  – (1) Model półki 477-3.
  – (1) Zestaw kółek 150 mm.
- Nośność: 345 kg.

www.inglobal.pl

Stół roboczy model 62

Czekają Cię wyzwania? Ten mały czołg jest na nie gotowy, mogąc pomieścić w sobie ponad 2,5 tony wszystkiego, co zamarzy Ci się do niego załadować. Duża powierzchnia robocza 1,2 m² i niższa wysokość ułatwiają pracę.

- System z jednym zamkiem WATCHMAN® IV.
- Troje drzwi z przodu i troje z tyłu zapewniają doskonałą dostępność.
- Korpus stalowy z blachy 2,66 mm, spawany w całości łukiem elektrycznym.
- Stalowy blat i panel dolny z blachy 4,5 mm.
- Nośność szuflad standardowych wynosi 45 kg, szuflad wytrzymałych 90 kg.

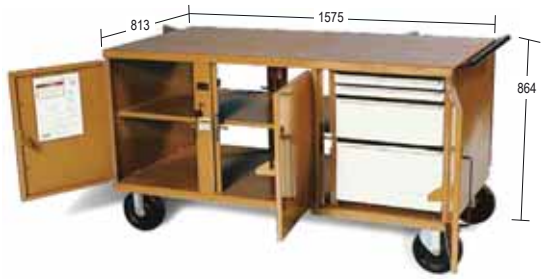

- W zestawie:
  – (2) Model 471-3, standardowe.
  – (1) Model 486-3, szuflada wytrzymała.
  – (1) Model 490-3, szuflada wytrzymała.
  – (1) Zestaw kółek 150 mm.
- Nośność: 1.540 kg

Stół roboczy model 47

- Jednostka podstawowa bez szuflad.
- Ten model można wykorzystać do zaprojektowania własnego przesuwnego stołu roboczego.
- W zestawie: (1) komplet kółek 150 mm.
- Nośność: 510 kg.

Zaprojektuj własny pakiet

Robocze stoły przesuwne dają się łatwo przystosować do różnych kombinacji półek, szuflad standardowych lub o wysokiej wytrzymałości; można też łączyć jedne z drugimi.

- Rozpocznij od modelu 47.
- Piętnaście nacięć umieszczonych w drzwiczkach szafy służy do montażu szuflad.
- Można wybrać dowolną kombinację szuflad standardowych, pod warunkiem, że liczba nacięć nie przekroczy 15.
- Wszystkie szuflady mają w zestawie ślizgi.
- Nośność każdej wynosi 45 kg.

- Półka o głębokości 25 mm.
- Model: 477-3 (88727).
- Dług. 555 mm x szer. 445 mm x wys. 25 mm.
- Wymagane nacięcia: 1.

- Szuflada o głębokości 25 mm.
- Model: 471-3 (88712).
- Dług. 560 mm x szer. 410 mm x wys. 25 mm.
- Wymagane nacięcia: 1.

- Szuflada o głębokości 65 mm.
- Model: 472-3 (88717).
- Dług. 560 mm x szer. 410 mm x wys. 65 mm.
- Wymagane nacięcia: 2.

- Szuflada o głębokości 115 mm.
- Model: 474-3 (88722).
- Dług. 560 mm x szer. 410 mm x wys. 115 mm.
- Wymagane nacięcia: 3.

- Szuflada o głębokości 155 mm.
- Model: 476-3 (74746).
- Dług. 560 mm x szer. 410 mm x wys. 155 mm.
- Wymagane nacięcia: 4
.

Nr katalogowy	Nr modelu	Wymiary (mm)			Nośność	Waga (kg)
		Długość	Głębokość	Wysokość 1	kg	
28281	47	1175	635	953	510	104
28301	49	1175	635	953	453	160
28381	62	1575	813	864	1542	271

Inter Global Sp.z o.o. 43-378 Rybarzowice, ul.Bielska 914 tel./fax: 338191700

STANOWISKO WOLNOSTOJĄCE 119-01

Wyraziłeś swoją opinię. My ją uwzględniliśmy. Wspólnie zaprojektowaliśmy najlepsze z wszystkich stanowisko wolnostojące. Nowe cechy zapewniają jeszcze większe bezpieczeństwo i trwałość. Nowe akcesoria pozwalają utrzymać porządek. Twoje nowe biuro w miejscu pracy jest więc gotowe do użytku. Przy każdej pogodzie. Przy wszelkich trudnościach, które mogą się pojawić.

Cechy standardowe

Bezpieczeństwo

A. System zamków WATCHMAN® 5 jest wyposażony w grube podwójne rygle i pionowy zamek wpuszczony, odporny na rozwiercanie, wyważanie i przecinanie, zapewniając doskonałą odporność na włamania i warunki pogodowe.

B. Wytrzymałe zawiasy antywłamaniowe. Dolne drzwiczki zazębiają się z korpusem, zapewniając maksymalną wytrzymałość na wyważenie.

C. Drzwiczki z zamkiem i przepustem na przewód zasilający chronią cenne przedmioty, gdy stanowisko wolnostojące jest otwarte. Można je zablokować także w pozycji otwartej.

Trwałość

D. Podwójne sprężyny gazowe pozwalają na płynne podnoszenie jedną ręką. Jedna sprężyna jest bezpiecznie blokowana.

Wydajność

E. Podstawy 4-kierunkowe umożliwiają dostęp z każdej strony, ułatwiając i przyspieszając transport. Kółka samonastawne są dostępne jako akcesoria.

F. Regulowane i demontowalne półki dzielone pozwalają uporządkować miejsce do przechowywania poniżej.

Nr katalogowy	Nr modelu	Wymiary (mm)			Obsługa	Waga (kg)
		Długość	Głębokość	Wysokość 1	m³	
41698	119-01	1524	1118	2096	3,42	308

Tradycyjna skrzynia

- System zamków podwójnych.
- Skośna górna część ułatwia dostęp do zawartości.
- Wbudowane korytko spawane na stałe.

Nr katalogowy	Nr modelu	Wymiary (mm)				Obsługa	Waga (kg)
		Długość	Głębokość	Wysokość 1	Wysokość 2	m³	
28451	3068	1524	762	965	1510	0,88	102

Wyposażenie pomocnicze

KÓŁKA SAMONASTAWNE 100 mm (nr kat. 32553)

- Model: 495 (z hamulcami).
- Solidny polipropylen o dużej wytrzymałości.
- Obciążenie na zestaw: 725 kg.
- Pasuje do modeli: 32, 36, 42, 60, 69, 79, 89, 91, 2472, 3068, 4824, 4830.

Kółka samonastawne

Wartości nośności dotyczą wszystkich czterech kółek łącznie. Wartości uwzględniają masę produktu RIDGID® oraz jego zawartości. Każdy zestaw kółek składa się z dwóch sztywnych i dwóch obrotowych kółek wraz ze śrubami do montażu. W zestawach kółek z hamulcami mechanizm hamulcowy jest umieszczony na kółkach obrotowych. Kółka samonastawne RIDGID są zalecane do użytku z produktami RIDGID.

KÓŁKA SAMONASTAWNE 125 mm (nr kat. 74796)

- Model: 505 (bez hamulców).
- Twarda guma.
- Obciążenie na zestaw: 560 kg.
- Pasuje do modeli: 32, 36, 42, 60, 69, 79, 89, 91, 2472, 3068, 4824, 4830.

KÓŁKA SAMONASTAWNE 150 mm (nr kat. 74806)

- Model: 516 (z hamulcami).
- Niepozostawiający śladów poliuretan.
- Obciążenie na zestaw: 1016 kg.
- Pasuje do modeli: wszystkie.

KÓŁKA SAMONASTAWNE 150 mm (nr kat. 30313)

- Model: 695 (z hamulcami).
- Solidny polipropylen o dużej wytrzymałości.
- Obciążenie na zestaw: 1180 kg.
- Pasuje do modeli: wszystkie.

KÓŁKA SAMONASTAWNE 150 mm (nr kat. 88757)

- Model: 600 (z hamulcami).
- Kompozyt fenolowy o wysokiej wytrzymałości.
- Obciążenie na zestaw: 1487 kg.
- Pasuje do modeli: wszystkie.

Przestroga: Hamulce kółek samonastawnych nie służą do przytrzymywania obiektów na miejscu podczas transportu. Należy je zabezpieczać innym sposobem. Nie używać kółek samonastawnych na podłożach szorstkich lub nierównych. Nie holować skrzyń z zamontowanymi kółkami.

Korytka

Te poręczne, wyjmowane korytka ułatwiają przechowywanie narzędzi w sposób zorganizowany i ułatwiający dostęp. Nigdy więcej grzebania w poszukiwaniu potrzebnego narzędzia.

- **Model 21 (nr kat. 74706)** Pasuje do: 2472, 4824, 60.
- **Model 41 (nr kat. 74726)** Pasuje do: 32, 36, 42.
- **Model 31 (nr kat. 74716)** Pasuje do: 4830.

Półki

Półka na akcesoria do prawych lub lewych drzwiczek wewnętrznych zapewnia dodatkowe miejsce na narzędzia i organizację miejsca. Pasuje do modeli 111, 112, 139.

- **Model 493 (nr kat. 79356)** - lewa.
- **Model 494 (nr kat. 79366)** - prawa.

Mechanizm wsuwanej drabiny model 250

- Pasuje do większości pojazdów, w tym przyczep zamkniętych i furgonów Sprinter.
- Współpracuje z większością drabin o wysokości do 240 cm, w tym drabinami wielopozycyjnymi.
- Umożliwia montaż boczny.
- Unikatowy system zamykania naciągowego. Brak konieczności stosowania pasów, rygli czy klamer.

Nr katalogowy	Nr modelu	Waga (kg)
32588	250	12,2

Przechowywanie narzędzi

- Szeroki wybór toreb narzędziowych i pojemników przenośnych na narzędzia, spełniających wszystkie potrzeby.
- Sprawia, że narzędzia, przyrządy i akcesoria są uporządkowane i łatwe do odnalezienia.
- Wzmocniona konstrukcja zapewnia dużą trwałość użytkową.

	Str.
Cechy rozwiązań do przechowywania i akcesoriów	14.2
Torba wielozadaniowa	14.3
Skrzynka narzędziowa dla urządzenia do przepychania	14.3
Mata ochronna	14.3
Torba dla elektryka	14.4
Otwarta torba na narzędzia	14.4
Kubełkowy pojemnik przenośny	14.4
Torba na elementy złączne	14.4
Pas zatrzaskowy	14.5
Wytrzymały regulowany pas narzędziowy	14.5
Wytrzymałe szelki	14.5
Torba instalatora	14.6
Pokrowiec narzędziowy uniwersalny	14.6
Osłona przeciwsłoneczna do CA-300	14.6
Pokrowiec izolowany na akumulator	14.7
Uchwyt na taśmę mierniczą	14.7
Pionowy pokrowiec na palmtop	14.7
Pionowy pokrowiec na telefon	14.8
Wytrzymałe nakolanniki żelowe	14.8
Lekkie nakolanniki żelowe	14.8
Torba marynarska XL	14.9
Torba sportowa	14.9
Torba na laptop	14.9
Pojemnik śniadaniowy z izolacją termiczną	14.10
Termos ze stali nierdzewnej, z uchwytem do paska, z izolacją termiczną	14.10
Kubek ze stali nierdzewnej, z uchwytem do paska, z izolacją termiczną	14.10

Inter Global Sp.z o.o. 43-378 Rybarzowice, ul.Bielska 914 tel./fax: 338191700

Elastyczne i wytrzymałe rozwiązania do przechowywania oraz akcesoria

Poniżej znajduje się wykaz cech poszczególnych rozwiązań do przechowywania i uchwytów RIDGID®.

Wszystkie produkty z kolekcji RIDGID® Soft Sided Storage Collection zostały zaprojektowane i wykonane w Europie.

600

Materiał 600 denier poliester. Ten materiał jest najczęściej używanym materiałem na świecie. Ceniony za wytrzymałość, lekką wagę, odporność na przetarcia. Materiał użyty do wielu produktów w ofercie.

1680

Materiał 1680 denier poliester. Wersja heavy duty materiału 600 D charakteryzuje się wysoką gęstością włókien i splotów co sprawia, że stawia czoła wyzwaniom codziennego użytkowania.

Zamszowa skóra oferuje ogromne możliwości. Zamsz z obu stron jest używany dla elastyczności i komfortu. Wystarczająco mocny do pracy i praktyczny.

Skóra wysokiej jakości jest gładka z jednej strony, a z drugiej pokryta zamszem szczotkowanym. Wytrzymała i silna przetrwa lata użytkowania, ale z drugiej strony delikatna i miękka zapewnia komfort. Doskonała wytrzymałość i zwiększona odporność na przetarcie. Wykorzystywana do specjalnych uchwytów na narzędzia. W celu zapewnienia maksymalnej trwałości stosowana jest skóra o grubości od 2,2 do 2,5 mm.

Oddychający materiał z małymi otworami dla zapewnienia maksymalnego przepływu powietrza. Wykorzystywany w pasach i innych produktach mających kontakt ze skórą użytkownika. Pomocna przy dźwiganiu ciężkich narzędzi lub przy dużym ruchu.

SS

Części wykonane ze stali nierdzewnej nie rdzewieją i nie korodują jak zwykła stal. Wykończenie powierzchni jest kluczową częścią wyglądu i funkcjonalności struktury stali nierdzewnej. Użyta w naszych produktach daje gwarancję wielu lat użytkowania bez rdzy i uszkodzeń.

Nitowanie – dla naprawdę niezniszczalnej siły. Wszystkie miejsca narażone na dodatkowe zniszczenia są wzmocnione jednoczęściowymi nitami.

Uchwyt na młotek pozwala w łatwy sposób umieścić narzędzie w uchwycie bez patrzenia na niego co pozwala na wygodne używanie narzędzia.

Klips przytrzymujący taśmę mierniczą pasuje do taśm mierniczych o długości od 3 do 10 metrów. Wykonany ze stali nierdzewnej. Najwygodniejsze rozwiązanie do przenoszenia taśm pomiarowych.

Hak łańcuchowy o długości 13,5 cm zapewnia łatwy dostęp do taśmy elektryka lub lutownicy. Zaprojektowany dla jednej lub więcej rolek.

Łatwe do otwierania klamry z polipropylenu. Zaprojektowane by zapobiegać przypadkowym otwarciom. Profil zakrzywiony zapewnia lepsze dopasowanie. Sprawniejsza konstrukcja zatrzaskowa. Można je znaleźć przy produktach, które wymagają łatwej regulacji i szybkiego otwierania.

Uchwyty do przenoszenia ułatwiają transport bez konieczności przenoszenia ich na pasku czy ramieniu. Kolekcja RIDGID® obejmuje kilka różnych rodzajów uchwytów do przenoszenia z plastiku i gumy.

Regulowane pasy na ramię zostały zaprojektowane z myślą o łatwym podnoszeniu. Ruchoma podkładka na ramię dla dodatkowej wygody. Szybko rozłączane zapinki sprawiają, że można łatwo odpiąć nieużywany pasek naramienny.

Zaprojektowane dla łatwego otwierania i zamykania. Zapewniają większą powierzchnię chwytu i są jaskrawe.

Kieszeń na instrukcje obsługi. Zapewnia łatwy dostęp do instrukcji kiedy i gdzie tego potrzebujesz.

Zaprojektowane do szybkiego mocowania/rozłączania.

Torba wielozadaniowa (35728)

- Przeznaczona szczególnie do użytku z urządzeniami lokalizacyjnymi RIDGID®, microDrain™ lub microReel™.
- Regulowany pas naramienny ułatwia noszenie.
- Duży otwór z zamkiem błyskawicznym zapewnia łatwy dostęp.
- Przegródka wewnętrzna rozdziela poszczególne urządzenia.
- Kieszenie wewnętrzne na mniejsze akcesoria.

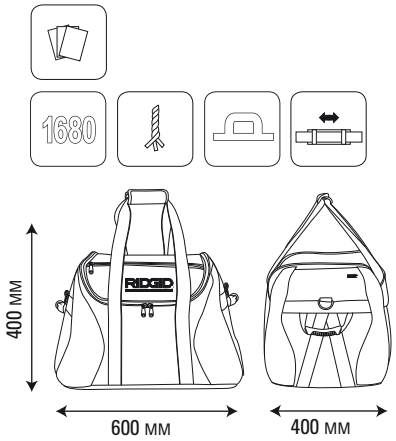

Skrzynka narzędziowa dla urządzenia do przepychania (35738)

- Przeznaczona do użytku z urządzeniami do przepychania i przepychaczami ręcznymi RIDGID®.
- Wodoodporna wykładzina plastikowa z odpowietrznikami przyspieszającymi schnięcie.
- Wzmocnienie metalowe zapewnia wytrzymałość i trwałość.
- Paski z polipropylenu z klamrami szybko rozłączanymi zapewniają dodatkowe wzmocnienie.
- Regulowany pas naramienny ułatwia noszenie.

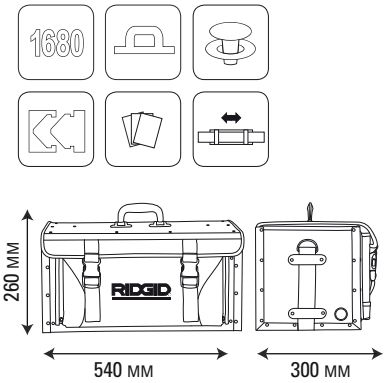

Mata ochronna (35808)

- Idealna do prac związanych z przepychaniem odpływów.
- Doskonała do ochrony powierzchni zakończonej pracy o wymiarach do 1960 mm x 1390 mm.
- Materiał wodoodporny/niepoślizgowy ułatwia czyszczenie.
- Uchwyty do przenoszenia pozwalają na łatwe oczyszczenie powierzchni roboczej z zanieczyszczeń.

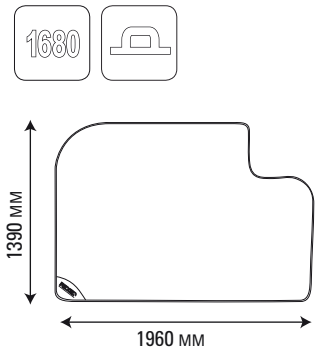

Torba dla elektryka (35763)

- Szeroki otwór oraz głęboka kieszeń do przechowywania wielu przedmiotów.
- Specjalne zamknięcie ściągane pokrowca utrzymuje unikalny kształt.
- Klamra na taśmę pomiarową mieści każdą taśmę pomiarową budowlaną 3 - 10 metrów.
- Hak łańcucha do taśmy izolacyjnej.
- Konstrukcja otwarta pozwala szybko i łatwo rozpoznawać narzędzia.
- Formowane dno zapewnia trwałość i maksymalną ochronę narzędzi.
- Regulowany pas naramienny ułatwia podnoszenie.

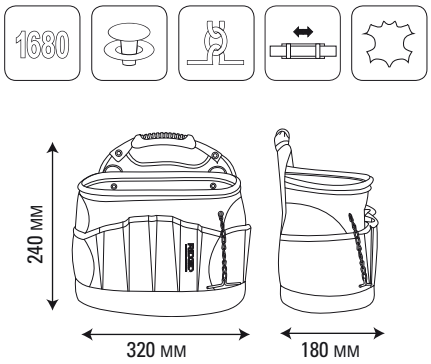

Otwarta torba na narzędzia (35718)

- Wytrzymała rama stalowa.
- Konstrukcja otwarta pozwala szybko i łatwo rozpoznawać narzędzia.
- Głębokie kieszenie dla bezpiecznego przechowywania.
- Formowane dno zapewnia trwałość i maksymalną ochronę narzędzi.
- Kieszenie wewnętrzne pozwalają uporządkować narzędzia w pojemniku.

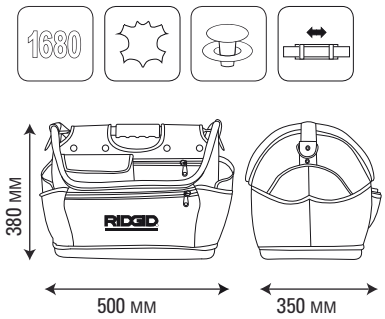

Kubełkowy pojemnik przenośny (35733)

- Szybko zmienia zwykły kubełek w funkcjonalny pojemnik przenośny na narzędzia.
- Uniwersalny rozmiar pasujący do większości kubełków.
- Wiele kieszeni zapewnia mnóstwo opcji przechowywania.
- Dwa regulowane paski mocują pojemnik do kubełka.
- Kubełka brak w komplecie.

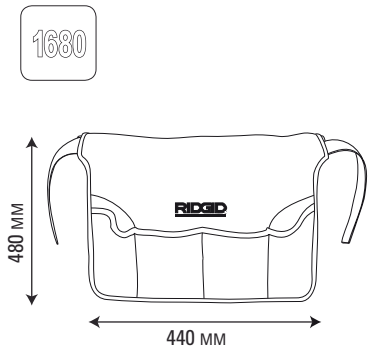

Torba na elementy złączne (37918)

- Wykonana z mocnego poliestru 1680D.
- Kieszenie sprawiają, że torba jest wyjątkowo wszechstronna i mieści różne narzędzia.
- Dzięki konstrukcji otwartej pojemnik przenośny umożliwia szybki i łatwy dostęp do zawartości.
- Trok umożliwia łatwe zamykanie i otwieranie torby.
- Uchwyt poliestrowy ułatwia przenoszenie.

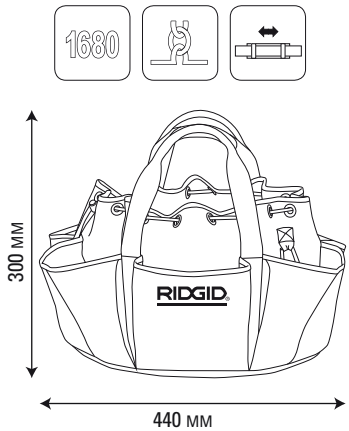

Pas zatrzaskowy (35798)

- Doskonała baza do stworzenia dostosowanego do wymagań pasa narzędziowego.
- Zaprojektowany do współpracy z wszystkimi pokrowcami narzędziowymi i uchwytami RIDGID®.
- Rdzeń wewnętrzny z polipropylenu dla zachowania kształtu pasa.
- Wykonany z pięciu warstw materiału dla zapewnienia optymalnej jakości, wytrzymałości i komfortu.
- Wykładzina siatkowa poduszkowa 3D zapewnia maksymalny przepływ powietrza dla najwyższego komfortu przy noszeniu ciężkich narzędzi.
- Wytrzymała klamra szybko rozłączana.

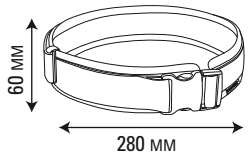

Regulowany pas na narzędzia Heavy duty (35768)

- Zapewnia rewelacyjne podparcie dolnego odcinka kręgosłupa.
- Znakomity system mocowania narzędzi jest wykonany z wytrzymałego nylonu, miękkiej siatki i wzmocniony nitami.
- Doskonała baza do stworzenia dostosowanego do wymagań pasa narzędziowego.
- Łatwa regulacja rozmiaru.
- Zaprojektowany do współpracy z wszystkimi pokrowcami narzędziowymi i uchwytami RIDGID®.
- Materiał przepuszczający powietrze z siatką poduszkową 3D oraz zintegrowany pasek skórzany.

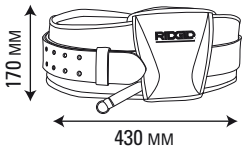

Wytrzymałe szelki (35813)

- Zaprojektowane do przenoszenia obciążenia z talii na ramiona.
- Wytrzymałe stalowe zaciski.
- Wykonane z mocnej i wytrzymałej gumy elastycznej o szerokości 50 mm.
- Miękka wstawka poduszkowa z tyłu zapewnia komfort noszenia.
- Jeden uniwersalny rozmiar.

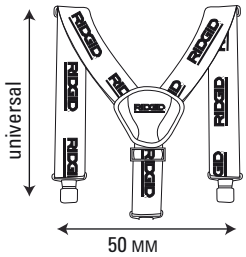

Inter Global Sp.z o.o. 43-378 Rybarzowice, ul.Bielska 914 tel./fax: 338191700

Torba instalatora (35743)

- Szeroki otwór oraz głęboka kieszeń do przechowywania wielu przedmiotów.
- Miejsca na narzędzia są wykonane ze skóry naturalnej.
- Futerał pasuje do wszystkich pasów narzędziowych RIDGID®.
- Konstrukcja otwarta pozwala szybko i łatwo rozpoznawać narzędzia.
- Wytrzymała konstrukcja ze wzmocnieniem nitami.

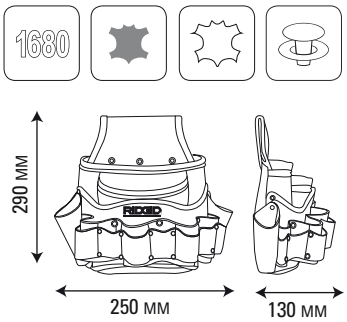

Pokrowiec narzędziowy uniwersalny (35778)

- Szeroki otwór oraz głęboka kieszeń do przechowywania wielu przedmiotów.
- Futerał pasuje do wszystkich pasów narzędziowych RIDGID®.
- Torba zaprojektowana tak, aby pozostawała w pozycji pionowej, zapobiegając rozlewaniu płynów.
- Klamra na taśmę pomiarową mieści każdą taśmę pomiarową budowlaną 3 - 10 metrów.
- Otwory na narzędzia i noże wzmocnione skórą naturalną.
- Uchwyt na młotek ze stali nierdzewnej z otwarciem z boku można przechylać do wygodnego kąta.

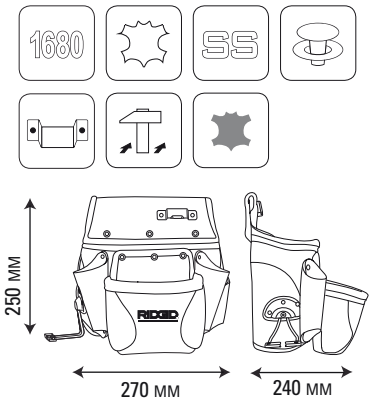

Osłona przeciwsłoneczna do micro CA-100 / CA-300 (38868)

- Wykonana z mocnego poliestru 1680D.
- Wysokiej jakości rzep.
- Zapewnia większą widoczność i jasność wyświetlacza.
- Prosta konstrukcja, bardzo miękki i elastyczny uchwyt.
- Nie stopi się pod działaniem silnych promieni słonecznych i można ją łatwo zdjąć, by przystąpić do pracy, a nie pozostawi żadnych lub bardzo niewiele osadów.

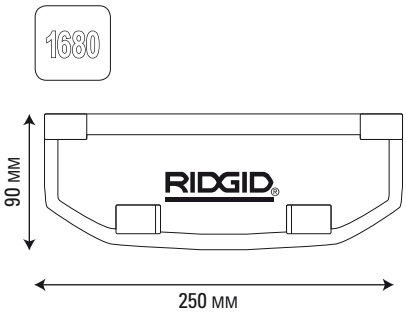

Pokrowiec izolowany na akumulator (35788)

- Izolacja chroni baterie przed skrajnymi temperaturami.
- Z łatwością mieści wszystkie baterie litowe RIDGID® 18 V.
- Duży otwór z zamkiem błyskawicznym zapewnia łatwy dostęp.
- Futerał pasuje do wszystkich pasów narzędziowych RIDGID®.
- Wykonany z mocnego poliestru danier 1680 z podszewką z polietylenu.

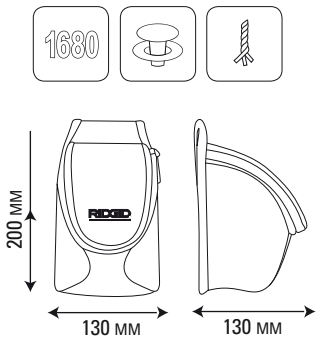

Pokrowiec na taśmę mierniczą (35803)

- Z łatwością mieści większość standardowych taśm pomiarowych.
- Formowana kieszeń pozwala łatwo wyjmować taśmę pomiarową.
- Może być używany z każdym pasm narzędziowym RIDGID®.
- Otwór na spodzie pozwala łatwo wyjmować taśmę pomiarową.

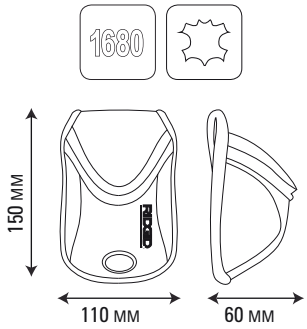

Pionowy pokrowiec na palmtop (35758)

- Miękka wykładzina zabezpieczająca.
- Uchwyt pasuje do wszystkich pasów narzędziowych RIDGID®.
- Pasuje do większości urządzeń PDA, aparatów fotograficznych i większych telefonów.
- Duży otwór z zamkiem błyskawicznym zapewnia łatwy dostęp.
- Uchwyt do pasa i karabinek umożliwiają szybkie mocowanie/rozłączanie.

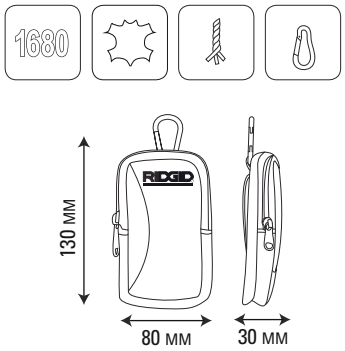

Pionowy pokrowiec na telefon (35753)

- Miękka wykładzina zabezpieczająca.
- Uchwyt pasuje do wszystkich pasów narzędziowych RIDGID®.
- Pasuje do większości telefonów.
- Duży otwór z zamkiem błyskawicznym zapewnia łatwy dostęp.
- Uchwyt do pasa i karabinek umożliwiają szybkie mocowanie/rozłączanie.

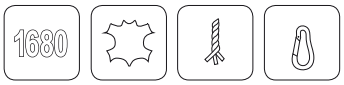

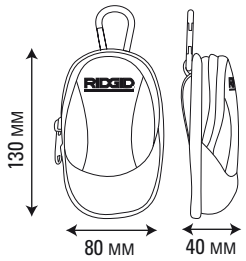

Wytrzymałe nakolanniki żelowe (35823)

- Wytrzymałe nakolanniki żelowe RIDGID® zapewniają maksymalne bezpieczeństwo.
- Trwały, pokryty plastikiem przód umożliwia długotrwałe użytkowanie.
- Specjalna konstrukcja kanałowa U, ze strefą 100% komfortu z wkładką żelową, zapewnia lepszą stabilność rzepki i jej odciążenie w czasie pracy.
- Wentylowana wykładzina siatkowa 3D zapewnia maksymalny przepływ powietrza, umożliwiając noszenie nakolanników przez cały dzień.
- Regulowane pasy mocujące z klamrą szybko rozłączaną.
- Jeden uniwersalny rozmiar.

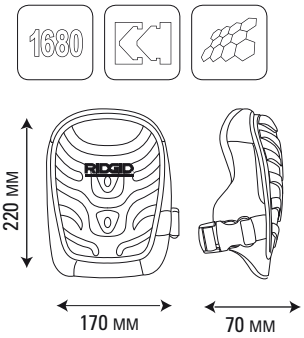

Lekkie nakolanniki żelowe (35818)

- Elastyczne, lekkie nakolanniki żelowe.
- Wentylowana wykładzina siatkowa 3D zapewnia maksymalny przepływ powietrza, umożliwiając noszenie nakolanników przez cały dzień.
- Idealne do większości prac, takich jak układanie płytek czy wykładzin.
- Regulowane elastyczne pasy.
- Jeden uniwersalny rozmiar.

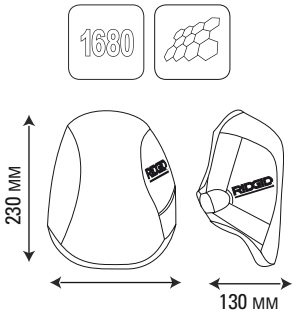

Torba marynarska XL (35748)

- 101 centymetrów sześciennych przestrzeni na narzędzia.
- Regulowane, wytrzymałe pasy naramienne.
- Zamocowany uchwyt na kartę z nazwiskiem.
- Duży otwór z zamkiem błyskawicznym zapewnia łatwy dostęp.

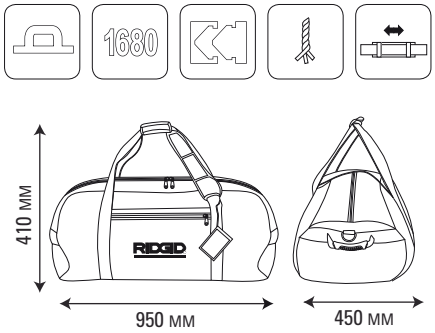

Torba sportowa (41023)

- Wykonana z mocnego, nowoczesnego poliestru odpornego na rozdarcie.
- Regulowany, wytrzymały pas naramienny ułatwia przenoszenie.
- Poduszka naramienna sprawia, że przenoszenie pełnej torby jest wyjątkowo wygodne.
- Funkcjonalne kieszenie z przodu i po bokach dają łatwy dostęp do małych przedmiotów.
- Szeroka klapa daje łatwy dostęp do komory głównej.
- Kieszeń wewnętrzna na obuwie sportowe zapewnia utrzymanie w czystości pozostałą zawartość.
- Gumowe nóżki zapewniają wyjątkową stabilność, chroniąc torbę przed zabrudzeniem.

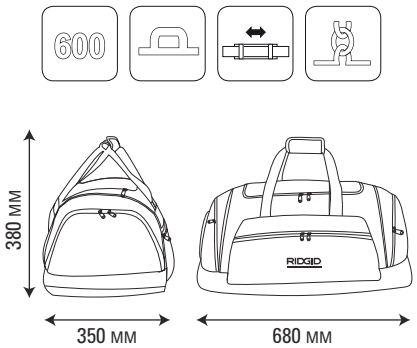

Torba na laptop (36183)

- Wyściełana komora na laptop.
- Duży otwór z zamkiem błyskawicznym zapewnia łatwy dostęp.
- Regulowany pas naramienny ułatwia noszenie.
- Szybko rozłączne sprzączki.
- Otwór na rączkę do ciągnięcia bagażu.

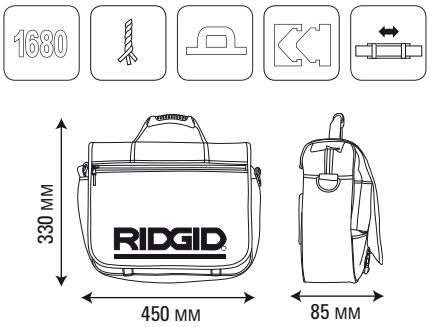

Inter Global Sp.z o.o. 43-378 Rybarzowice, ul.Bielska 914 tel./fax: 338191700

Pojemnik śniadaniowy z izolacją termiczną (35783)

- Izolowana wykładzina utrzymuje jedzenie i napoje w stałej temperaturze przez wiele godzin.
- Kieszeń siatkowa z przodu stanowi dodatkowe miejsce na narzędzia.
- Duży otwór z zamkiem błyskawicznym zapewnia łatwy dostęp.
- Łatwa w czyszczeniu wykładzina.

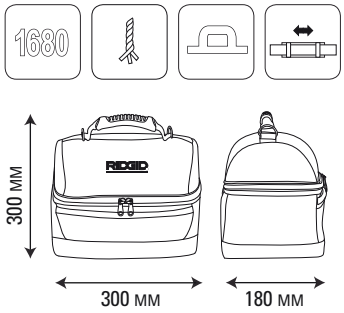

Termos ze stali nierdzewnej, z uchwytem do paska, z izolacją termiczną (35793)

- Butelka izolowana termicznie utrzymuje stałą temperaturę napojów przez wiele godzin.
- Wygrawerowane laserem logo RIDGID®.
- Zakrętka spełnia funkcję kubka.
- Łatwy do mycia.
- Uchwyt pasuje do wszystkich pasów narzędziowych RIDGID®.
- Konstrukcja i kształt termosu sprawia, że zawsze utrzymywany jest w pozycji pionowej.
- Wykonany z mocnego poliestru danier 1680 z podszewką z polietylenu.

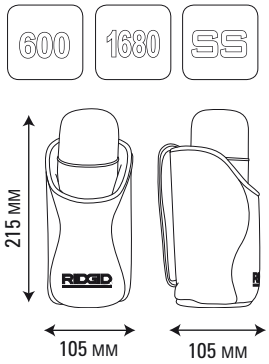

Kubek ze stali nierdzewnej, z uchwytem do paska, z izolacją termiczną (35773)

- Izolowany kubek do napojów utrzymuje stałą temperaturę przez wiele godzin.
- Zakręcana góra stanowi dodatkowe zabezpieczenie.
- Wygrawerowane laserem logo RIDGID®.
- Łatwy do mycia.
- Uchwyt pasuje do wszystkich pasów narzędziowych RIDGID®.
- Wykonany z mocnego poliestru danier 1680.

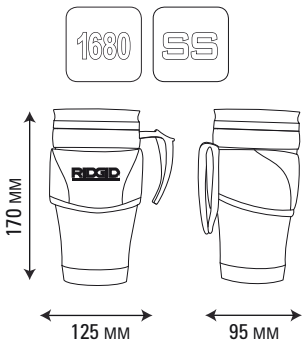

www.interglobal.pl

We Build Reputations™

RIDGID

EMERSON
Commercial & Residential Solutions

41463_PL

© 2013 RIDGID®, Inc. All trademarks shown are the property of their respective owners.

Inter Global Sp.z o.o. 43-378 Rybarzowice, ul.Bielska 914 tel./fax: 338191700